Citan

Notice d'utilisation +

Mercedes-Benz

F420 0090 03

Avertissement relatif à l'airbag passager

ATTENTION Risque de blessure ou danger de mort lorsque l'airbag passager est activé

Si un enfant est assis sur le siège passager alors que l'airbag passager est activé, il peut être percuté par l'airbag passager en cas d'accident.

- NE JAMAIS installer de système de retenue pour enfants dos à la route sur un siège protégé par un AIRBAG FRONTAL ACTIVE. Cela peut provoquer la MORT de l'ENFANT ou le BLESSER GRAVEMENT.

Tenez compte du chapitre «Transport des enfants».

Bienvenue dans l'univers de Mercedes-Benz

Avant de prendre la route pour la première fois, nous vous recommandons de lire attentivement cette notice d'utilisation et de vous familiariser avec votre véhicule. Pour votre sécurité et pour augmenter la durée de fonctionnement de votre véhicule, suivez les instructions et avertissements qui figurent dans cette notice d'utilisation. Leur non-respect peut endommager le véhicule et provoquer des dommages corporels et écologiques.

L'équipement et la désignation de votre véhicule peuvent différer et dépendent des facteurs suivants:

- Modèle
- Commande
- Version spécifique au pays
- Disponibilité

Les illustrations qui figurent dans cette notice d'utilisation se rapportent aux véhicules avec direction à gauche. La disposition des pièces du véhicule et des éléments de commande est inversée sur les véhicules avec direction à droite.

Mercedes-Benz développe continuellement ses véhicules.

Par conséquent, Mercedes-Benz se réserve le droit de modifier les points suivants:

- Forme
- Equipement
- Solutions techniques

L'équipement de votre véhicule peut donc différer de certaines descriptions et illustrations.

Les documents suivants font partie intégrante du véhicule:

- Version imprimée de la notice d'utilisation
- Carnet de maintenance
- Notices d'utilisation complémentaires spécifiques à certains équipements

Conservez toujours ces documents à bord du véhicule. Remettez tous les documents au nouveau propriétaire en cas de revente du véhicule.

Clause de non-responsabilité

La version en ligne suivante de la notice d'utilisation décrit tous les modèles ainsi que l'ensemble des équipements de série et optionnels de votre véhicule. Des divergences sont possibles selon les pays et les langues. Notez que votre véhicule n'est pas obligatoirement équipé de toutes les fonctions décrites. Cela vaut également pour les fonctions et systèmes importants pour la sécurité.

Vous pouvez vous procurer une version imprimée de la notice d'utilisation pour d'autres modèles de véhicules et années modèles auprès de votre distributeur Mercedes-Benz agréé. La notice d'utilisation en ligne constitue la version la plus actuelle. Toute divergence de votre véhicule par rapport à la notice ne peut pas être prise en compte car Mercedes-Benz adapte en permanence ses véhicules à une technologie en constante évolution et se réserve le droit d'en modifier la forme et l'équipement.

Lisez également la version imprimée de la notice d'utilisation, les documents complémentaires ainsi que la version numérique de la notice d'utilisation qui se trouvent dans le véhicule.

Droits d'auteur

Tous droits réservés. Tous les textes, photos, graphiques sont soumis aux droits d'auteur et à d'autres lois de protection de la propriété intellectuelle. Toute copie à des fins commerciales ou de diffusion ainsi que toute modification et réutilisation sur d'autres sites Internet sont strictement interdites.

Symboles 4

Démarrage rapide et conseils 5
A la station-service 5
Préparation des vacances 10
Bagages et chargement 11
Neige et glace 17
Assistance en cas de panne 21
Conseils d'experts 24

Remarques générales 26
Protection de l'environnement 26
Reprise des véhicules hors d'usage 26
Pièces d'origine Mercedes-Benz 26
Remarque relative aux éléments rapportés, superstructures, éléments posés et transformations 27
Notice d'utilisation 28
Sécurité de fonctionnement 28
Montage de la plaque d'immatriculation sur le support de plaque d'immatriculation avant 29
Déclarations de conformité et remarques relatives aux réglementations nationales 29
Prise de diagnostic 33
Remarques relatives aux modifications de la puissance du moteur 33
Atelier qualifié 34
Enregistrement du véhicule 34
Utilisation conforme du véhicule 34
Règlement REACH 35
Remarques relatives aux personnes portant un appareil d'assistance médicale électronique 35
Garantie pour vices cachés 35
Codes QR pour fiche de désincarcération 35
Mémorisation de données 36
Mercedes-Benz Service24h 38
Droits d'auteur 40

Sécurité des occupants 41
L'essentiel en bref 41
Informations sur les fonctions automatiques du système de retenue 48
Objectif et fonction du système de retenue 49
Ceintures de sécurité 53
Airbags 53

Transport des enfants 54
L'essentiel en bref 54
Consignes de sécurité importantes 54
Systèmes de retenue appropriés pour le transport d'enfants 59
Places appropriées pour fixer les systèmes de retenue pour enfants 62
Fixation du système de retenue pour enfants 67
Sécurités enfants 69

Ouverture et fermeture 72
Clé 72
Portes 74
Porte coulissante 77
Hayon 78
Portes arrière 79
Vitres latérales 81
Protection antivol 83

Sièges et rangement 85
Remarques relatives à la position assise correcte du conducteur 85
Remarques relatives aux poignées de maintien 85
Sièges 85
Volant 101
Possibilités de rangement 101
Tablette rabattable 110
Cendrier et allume-cigare 110
Prises 111
Recharge sans fil du téléphone portable et liaison avec l'antenne extérieure 112
Pose et dépose du tapis de sol 113
Pose et dépose de la fixation du smartphone 114

Eclairage et visibilité 116
Eclairage extérieur 116
Réglage de l'éclairage intérieur 120
Remplacement des lampes 120
Essuie-glaces 122
Rétroviseurs 124

Climatisation 126
Vue d'ensemble des systèmes de climatisation 126
Commande des systèmes de climatisation 127
Commande des buses de ventilation 129

Conduite et stationnement **131**
Conduite 131
Boîte mécanique 146
Boîte automatique 147
Ravitaillement 150
Stationnement 155
Systèmes d'aide à la conduite et systèmes de sécurité active 161
Traction d'une remorque 184

Combiné d'instruments et ordinateur de bord **189**
Vue d'ensemble du combiné d'instruments 189
Vue d'ensemble des touches du volant 189
Utilisation de l'ordinateur de bord 190
Vue d'ensemble des affichages sur l'écran du combiné d'instruments 191
Réglage de l'éclairage des instruments 192
Menus et sous-menus 192

Mercedes me **196**
Appels Mercedes me 196
Mercedes me connect 198
Mercedes me & Apps 199

Système audio MB **200**
Remarques relatives à la sécurité de fonctionnement 200
Vue d'ensemble et utilisation 201
Réglages système 202
Radio 202
Médias 203
Téléphone 205

Transport **208**
Remarques relatives aux directives de chargement 208
Remarques sur la répartition de la charge 209
Arrimage du chargement 210
Dispositifs de transport 211
Systèmes de portage 215

Maintenance et entretien **217**
Remarques relatives à la maintenance 217
Indicateur d'intervalles de maintenance ASSYST PLUS 217
Compartiment moteur 218
Nettoyage et entretien 225

Assistance dépannage **230**
Cas d'urgence 230
Système d'appel d'urgence Mercedes-Benz 231
Crevaison 235
Batterie 239
Démarrage du moteur par remorquage du véhicule et remorquage 242
Fusibles électriques 246
Outillage de bord 247

Jantes et pneumatiques **249**
Remarque relative au niveau de bruit ou au comportement anormal du véhicule 249
Remarques relatives au contrôle régulier des jantes et des pneus 249
Informations sur la conduite avec des pneus été 249
Informations sur les pneus M+S 250
Remarques relatives aux chaînes à neige 250
Pression de pneu 251
Changement de roue 254
Informations relatives aux combinaisons jantes/pneus 259
Roue de secours 260

Caractéristiques techniques **262**
Remarques relatives aux caractéristiques techniques 262
Electronique du véhicule 262
Informations radio réglementaires 263
Plaque signalétique du véhicule, numéro d'identification du véhicule (VIN) et numéro de moteur 292
Ingrédients et lubrifiants, capacités 293
Remarques relatives aux données du véhicule 301
Données du véhicule 301
Dispositif d'attelage 302
Points d'arrimage et systèmes de portage 304

Messages d'écran et voyants de contrôle et d'alerte **306**
Messages d'écran 306
Voyants de contrôle et d'alerte 324

Index alphabétique **333**

Dans la présente notice d'utilisation, vous trouverez les symboles suivants:

ATTENTION Risques en cas de non-respect des avertissements

Les avertissements servent à attirer votre attention sur les situations pouvant mettre en danger votre santé ou votre vie ou pouvant mettre en danger la santé ou la vie d'autres personnes.

▶ Tenez compte des avertissements.

PROTECTION DE L'ENVIRONNEMENT Dégradation de l'environnement due au non-respect des remarques relatives à la protection de l'environnement

Les remarques relatives à la protection de l'environnement contiennent des informations relatives à un comportement éco-responsable ou à une élimination respectueuse de l'environnement.

▶ Tenez compte des remarques relatives à la protection de l'environnement.

REMARQUE Dommages matériels dus au non-respect des remarques relatives aux dommages matériels

Les remarques relatives aux dommages matériels attirent votre attention sur les situations pouvant causer des dégâts sur votre véhicule.

▶ Tenez compte des remarques relatives aux dommages matériels.

ⓘ Remarques utiles ou autres informations susceptibles de vous aider.

▶	Opération à effectuer
(→ page)	Informations supplémentaires relatives à un thème
Affichage	Affichage sur l'écran
⮡▶	Niveau de menu supérieur devant être sélectionné dans le système multimédia/système audio
▶▶	Sous-menus correspondants devant être sélectionnés dans le système multimédia/système audio
*	Indique une cause

A la station-service

Ravitaillement du véhicule

ATTENTION Risque d'incendie et d'explosion dû au carburant

Les carburants sont facilement inflammables.

- Evitez impérativement d'approcher un feu ou une flamme nue, de fumer ou de provoquer des étincelles.
- Avant de ravitailler le véhicule, arrêtez le véhicule et, le cas échéant, le chauffage autonome et laissez-les arrêtés pendant le ravitaillement.

ATTENTION Risque de blessure en cas de contact avec des carburants

Les carburants sont toxiques et nocifs.

- Evitez impérativement que du carburant n'entre en contact avec la peau, les yeux ou les vêtements ou qu'il ne soit ingéré.
- N'inhalez pas les vapeurs de carburant.
- Conservez les carburants hors de portée des enfants.
- Maintenez les portes et les vitres fermées pendant le ravitaillement.

En cas de contact avec du carburant, tenez compte des remarques suivantes:

- En cas de contact avec la peau, rincez immédiatement les parties touchées par le carburant avec de l'eau et du savon.
- Si du carburant est entré en contact avec les yeux, rincez-les immédiatement et soigneusement à l'eau claire. Consultez immédiatement un médecin.
- En cas d'ingestion de carburant, consultez immédiatement un médecin. Ne provoquez pas de vomissements.
- Changez immédiatement de vêtements s'ils ont été souillés par du carburant.

ATTENTION Risque d'incendie et d'explosion dû à une charge électrostatique

Les charges électrostatiques peuvent enflammer les vapeurs de carburant.

- Touchez la carrosserie métallique du véhicule avant d'ouvrir le bouchon du réservoir ou de toucher le pistolet.
- Afin d'éviter une nouvelle charge électrostatique, ne remontez pas à bord du véhicule pendant le ravitaillement.

ATTENTION Risque d'incendie en cas de mélange de carburants

Véhicules équipés d'un moteur diesel:

Si vous mélangez du gazole et de l'essence, le point d'inflammation du mélange est plus bas que celui du gazole pur.

Lorsque le moteur tourne, certains composants du système d'échappement peuvent surchauffer sans que vous ne vous en rendiez compte.

- Ne faites jamais le plein avec de l'essence.
- Ne mélangez jamais d'essence au gazole.

REMARQUE Ne ravitaillez pas un véhicule équipé d'un moteur diesel avec de l'essence

Si vous avez ravitaillé le véhicule par erreur avec un carburant inadapté:

- Ne démarrez pas le moteur du véhicule. Sinon, le carburant peut parvenir au moteur.

  De petites quantités du mauvais carburant suffisent pour endommager le système d'alimentation en carburant et le moteur. Les frais de réparation sont élevés.

- Prenez contact avec un atelier qualifié.
- Faites vidanger entièrement le réservoir ainsi que les conduites de carburant.

REMARQUE Dommages du système d'alimentation en carburant dus à un surremplissage du réservoir de carburant

- Remplissez le réservoir de carburant uniquement jusqu'à l'arrêt automatique du pistolet.

REMARQUE Projections de carburant lors du retrait du pistolet

- Remplissez le réservoir de carburant uniquement jusqu'à l'arrêt automatique du pistolet.

REMARQUE Dommages dus au dépôt de carburant sur les surfaces peintes

▶ Veillez à ne pas répandre de carburant sur les surfaces peintes.

PROTECTION DE L'ENVIRONNEMENT Dommages écologiques en cas de manipulation incorrecte du carburant

Une manipulation incorrecte des carburants peut être une source de danger pour l'homme et pour l'environnement.

▶ Ne laissez pas les carburants s'écouler dans les canalisations, se mélanger aux eaux de ruissellement, atteindre la nappe phréatique ou s'infiltrer dans le sol.

Conditions requises

- Le véhicule est déverrouillé.
- Le moteur du véhicule est arrêté.

ⓘ Ne remontez pas à bord du véhicule pendant le ravitaillement. Vous risqueriez de vous charger à nouveau en électricité statique.

Tenez compte des remarques relatives aux ingrédients et lubrifiants (→ page 293).

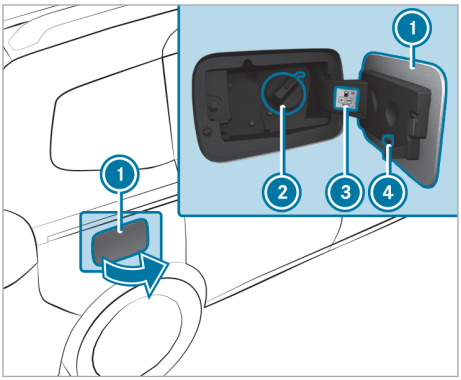

▶ Arrêtez le moteur.

▶ Retirez la clé du contacteur d'allumage.

▶ Serrez le frein de stationnement.

▶ Appuyez sur la partie arrière de la trappe de réservoir ①.

▶ Tournez le bouchon de réservoir ② vers la gauche et retirez-le de la tubulure de remplissage.

▶ Accrochez le bouchon de réservoir ② au support ④ par le haut.

▶ Tenez compte de la qualité du carburant ③ indiquée sur la plaque d'information.

▶ Introduisez la tubulure de remplissage du pistolet entièrement dans le réservoir et faites le plein.

▶ Remplissez le réservoir de carburant uniquement jusqu'à l'arrêt automatique du pistolet.

▶ Remettez le bouchon de réservoir ② en place sur la tubulure de remplissage et tournez-le vers la droite jusqu'à ce qu'il soit serré à fond.

▶ Fermez la trappe de réservoir ①.

Remise à zéro des valeurs dans le menu Trajet de l'ordinateur de bord

Ordinateur de bord:

→ Trajet

ⓘ Le nom du menu principal affiché peut différer. Par conséquent, tenez compte de la vue d'ensemble des menus correspondant au combiné d'instruments (→ page 190).

Vous pouvez remettre à zéro les valeurs des fonctions suivantes:

- Totalisateur journalier:
  - Remettre le totalisateur à zéro?
- Données statistiques:
  - Depuis départ
  - Depuis remise 0
- Affichage ECO

▶ Sélectionnez la fonction à remettre à zéro et confirmez votre sélection.

▶ Appuyez sur Oui pour confirmer la demande Remettre valeurs à zéro?.

Contrôle de la pression de pneu à l'aide du système de contrôle de la pression des pneus

Conditions requises

- Le véhicule est en marche.

Ordinateur de bord:

→ Maintenance ▸▸ Pneus

L'un des affichages suivants apparaît:

- Pression et température actuelles des pneus sur les différentes roues
- Affichage pression pneus quelques minutes après le départ
- Contrôle pression pneus activé: le cycle d'initialisation du système n'est pas encore terminé. La pression de pneu est alors déjà contrôlée.

▶ Comparez la pression de pneu à la pression recommandée pour les conditions d'utilisation actuelles (→ page 251). Ce faisant, tenez compte des remarques relatives aux pneus froids (→ page 251).

ⓘ Les valeurs affichées sur l'ordinateur de bord peuvent différer de celles du manomètre car elles sont calculées en fonction du niveau de la mer. En altitude, la pression de pneu indiquée par un manomètre est plus élevée que celle affichée par l'ordinateur de bord. Dans ce cas, ne diminuez pas la pression de pneu.

Appoint d'AdBlue®

! **REMARQUE** Dommage au niveau du moteur dû à la présence d'AdBlue® dans le carburant

▶ Le réservoir de carburant ne doit pas être rempli avec de l'AdBlue®.

▶ Remplissez uniquement le réservoir d'AdBlue® avec de l'AdBlue®.

▶ Evitez de trop remplir le réservoir d'AdBlue®.

! **REMARQUE** Risque de salissure dans l'habitacle dû à un écoulement d'AdBlue®

▶ Après le remplissage, fermez soigneusement le bidon de remplissage d'AdBlue®.

▶ Evitez de transporter en permanence des bidons de remplissage d'AdBlue® dans le véhicule.

Appoint d'AdBlue® aux pompes d'AdBlue®

Vous trouverez des pompes d'AdBlue® dans de nombreuses stations-service. Il est également possible d'effectuer le ravitaillement en AdBlue® aux pompes pour poids lourds.

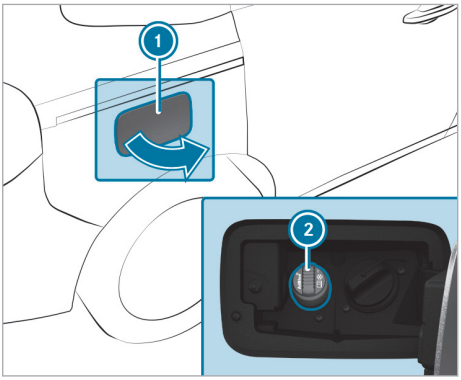

▶ Ouvrez la trappe du réservoir ①.

▶ Ouvrez le bouchon bleu du réservoir d'AdBlue® ②.

▶ Introduisez le pistolet dans la tubulure de remplissage du véhicule et faites l'appoint d'AdBlue®. Veillez à ne pas trop remplir le réservoir d'AdBlue®.

▶ Lors de l'appoint, ne poursuivez pas le processus de remplissage après l'arrêt automatique de la pompe. Le réservoir d'AdBlue® est complètement rempli.

▶ Fermez le bouchon bleu du réservoir d'AdBlue® ②.

▶ Fermez la trappe du réservoir ①.

Lorsque vous mettez ensuite le contact, le message Faire l'appoint d'AdBlue cf. notice d'utilisation doit disparaître de l'écran au bout de quelques minutes. Si le message reste affiché sur le champ d'affichage de l'écran sur le combiné d'instruments, vous devez verser davantage d'AdBlue®.

Appoint d'AdBlue® à l'aide d'un jerrycan de remplissage d'AdBlue®

▶ Dévissez le bouchon du jerrycan de remplissage d'AdBlue®.

▶ Vissez à la main le flexible de remplissage sur l'orifice du jerrycan de remplissage d'AdBlue®.

▶ Ouvrez le bouchon bleu du réservoir d'AdBlue® ②.

▶ Introduisez le flexible de remplissage dans la tubulure de remplissage du véhicule et faites l'appoint d'AdBlue®. Veillez à ne pas trop remplir le réservoir d'AdBlue®. Ne poursuivez pas le processus de remplissage si de l'AdBlue® déborde.

- ▶ Dévissez le flexible de remplissage du jerrycan de remplissage d'AdBlue®.
- ▶ Refermez le jerrycan d'AdBlue® à l'aide du bouchon.
- ▶ Rangez le jerrycan de remplissage d'AdBlue® partiellement vidé et le flexible de remplissage ou éliminez le jerrycan de remplissage d'AdBlue® vide et le flexible de remplissage dans le respect des règles de protection de l'environnement.
- ▶ Fermez le bouchon bleu du réservoir d'AdBlue® (2).
- ▶ Fermez la trappe du réservoir (1).

Lorsque vous mettez ensuite le contact, le message Faire l'appoint d'AdBlue cf. notice d'utilisation doit disparaître de l'écran au bout de quelques minutes. Si le message reste affiché sur le champ d'affichage de l'écran sur le combiné d'instruments, vous devez verser davantage d'AdBlue®.

Remplissage du liquide de lave-glace

⚠ **ATTENTION** Risque de brûlure ors de l'ouverture du capot moteur

Si vous ouvrez le capot moteur après une surchauffe du moteur ou après un incendie dans le compartiment moteur, les situations suivantes peuvent se produire:

- Vous pouvez entrer en contact avec des gaz brûlants.
- Vous pouvez entrer en contact avec d'autres ingrédients et lubrifiants qui s'échappent.

▶ Avant d'ouvrir le capot moteur, laissez refroidir le moteur ayant subi une surchauffe.

▶ Dans le cas d'un incendie dans le compartiment moteur, laissez le capot moteur fermé et prévenez les pompiers.

⚠ **ATTENTION** Risque de blessure lié à des pièces en mouvement

Des éléments qui se trouvent dans le compartiment moteur peuvent également continuer à fonctionner ou se mettre en marche soudainement, même lorsque le contact est coupé.

Avant d'effectuer des travaux dans le compartiment moteur, tenez compte des points suivants:

▶ Coupez le contact.

▶ N'introduisez jamais les mains dans la zone de danger des composants en mouvement, par exemple la zone du ventilateur.

▶ Enlevez vos bijoux/montres.

▶ Tenez vos vêtements et vos cheveux loin des pièces en mouvement.

⚠ **ATTENTION** Risque de brûlure lié à des composants brûlants dans le compartiment moteur

Certains composants du compartiment moteur peuvent être brûlants (moteur, radiateur et pièces du système d'échappement, par exemple).

▶ Laissez refroidir le moteur et ne touchez qu'aux composants décrits ci-après.

Si vous devez effectuer des travaux dans le compartiment moteur, ne touchez qu'aux composants suivants:

- Capot moteur
- Jauge à huile
- Bouchon de l'orifice de remplissage de l'huile moteur
- Bouchon du réservoir de liquide de lave-glace
- Bouchon du vase d'expansion du liquide de refroidissement

⚠ **ATTENTION** Risque d'incendie et de blessure dû au concentré de liquide de lave-glace

Le concentré de liquide de lave-glace est facilement inflammable.

▶ Evitez d'approcher un feu ou une flamme nue, de fumer ou de provoquer des étincelles lorsque vous manipulez le concentré de liquide de lave-glace.

⚠ **ATTENTION** Risque d'incendie et de blessure dû au concentré de liquide de lave-glace

Le concentré de liquide de lave-glace est facilement inflammable. S'il entre en contact avec des composants brûlants, il risque de s'enflammer.

- Veillez à ne pas verser du concentré de liquide de lave-glace à côté de l'orifice de remplissage.

Appoint de liquide de lave-glace

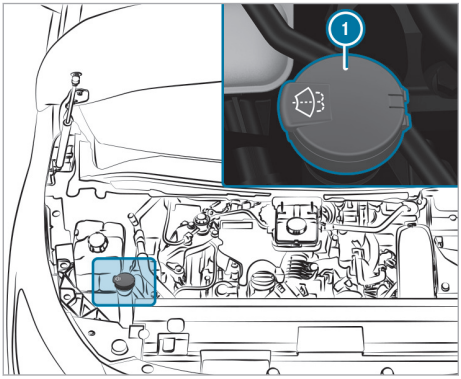

Réservoir de liquide de lave-glace (exemple)

- Préparez le liquide de lave-glace dans un récipient séparé en respectant les proportions du mélange.
- Soulevez le bouchon (1) du réservoir de liquide de lave-glace par la languette.
- Ajoutez le liquide de lave-glace préparé.
- Remettez le bouchon (1) en place sur l'orifice de remplissage, puis appuyez dessus jusqu'à ce qu'il s'encliquette de manière audible.

ⓘ Tenez compte des informations supplémentaires relatives au liquide de lave-glace (→ page 18).

Remplacement des balais d'essuie-glace du pare-brise

⚠ **ATTENTION** Risque de coincement lors du remplacement des balais d'essuie-glace par la mise en marche des essuie-glaces

Si les essuie-glaces se mettent en marche lors du remplacement des balais d'essuie-glace, vous risquez d'être coincé par le bras d'essuie-glace.

- Veillez à toujours arrêter les essuie-glaces et le véhicule, et à couper le contact, avant de remplacer les balais d'essuie-glace.

⚠ **ATTENTION** Risque de blessure dû à l'utilisation des essuie-glaces alors que le capot moteur est ouvert

Si les essuie-glaces se mettent en marche alors que le capot moteur est ouvert, vous risquez d'être coincé par la tringlerie d'essuie-glace.

- Veillez à toujours arrêter les essuie-glaces et le véhicule, et à couper le contact, avant d'ouvrir le capot moteur.

Mise des bras d'essuie-glace en position de remplacement

- Mettez le contact.
- Appuyez 2 fois sur la touche du commodo jusqu'au premier point de résistance dans un délai de 1 seconde.
  Les bras d'essuie-glace se mettent en position de remplacement.

Dépose des balais d'essuie-glace

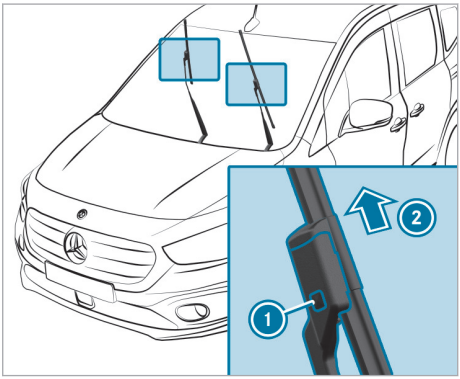

- Ecartez le bras d'essuie-glace du pare-brise.
- Appuyez sur le bouton de déverrouillage (1).
- Retirez le balai d'essuie-glace du bras d'essuie-glace en le tirant vers le haut, dans le sens de la flèche (2).

Pose des balais d'essuie-glace

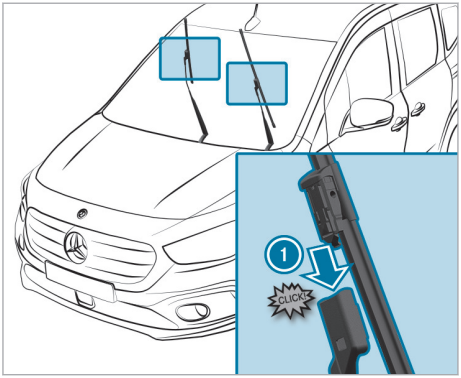

- ▶ Insérez le balai d'essuie-glace neuf sur le bras d'essuie-glace dans le sens de la flèche ①, jusqu'à ce que le bouton de déverrouillage s'encliquette.
- ▶ Vérifiez que le balai d'essuie-glace est bien fixé.
- ▶ Rabattez les bras d'essuie-glace sur le pare-brise.
- ▶ Mettez le contact.
- ▶ Appuyez 1 fois sur la touche [ ] du commodo.

ou

- ▶ Accélérez le véhicule jusqu'à atteindre une vitesse supérieure à 10 km/h.
  Les bras d'essuie-glace se remettent dans la position initiale.

Remarques relatives au lavage du véhicule dans une station de lavage

⚠ ATTENTION Risque d'accident dû à une diminution de l'effet de freinage après le lavage du véhicule

Suite au lavage du véhicule, l'effet de freinage de vos freins est réduit.

- ▶ Après le lavage du véhicule, freinez avec précaution en tenant compte des conditions de circulation jusqu'à bénéficier à nouveau de l'effet de freinage normal.

Assurez-vous que la station de lavage est adaptée à la hauteur du véhicule.

Rabattez les rétroviseurs extérieurs avant de laver le véhicule dans une station de lavage et, le cas échéant, démontez l'antenne supplémentaire.

Sinon, vous pourriez endommager les rétroviseurs extérieurs, l'antenne ou le véhicule.

Lorsque vous quittez la station de lavage, veillez à ce que les rétroviseurs extérieurs soient de nouveau entièrement déployés et, le cas échéant, que l'antenne supplémentaire soit remontée.

Afin d'éviter d'endommager votre véhicule, tenez compte des points suivants avant le passage dans une station de lavage:

- Les vitres latérales et la vitre coulissante sont entièrement fermées.
- La soufflante de la ventilation et du chauffage est arrêtée.
- Le contacteur des essuie-glaces se trouve sur la position [0].

En cas de fort encrassement, prélavez le véhicule avant de le faire passer dans la station de lavage.

ⓘ Après le lavage du véhicule, enlevez la cire déposée sur le pare-brise et les raclettes d'essuie-glace. Cela permet d'éviter la formation de stries et de réduire le bruit qui pourrait se produire lors du balayage.

Préparation des vacances

Remarque concernant la modification du réglage des phares pour les voyages à l'étranger

Une modification du réglage des phares n'est pas nécessaire. Une modification du réglage n'est pas nécessaire pour satisfaire aux exigences légales des pays où le côté de circulation diffère de celui du pays d'immatriculation.

Remarques relatives au contrôle régulier des jantes et des pneus

⚠ ATTENTION Risque d'accident dû à des pneus endommagés

Des dommages au niveau des pneus peuvent entraîner une perte de pression.

- ▶ Contrôlez régulièrement l'état des pneus et remplacez immédiatement tout pneu endommagé.

Contrôlez régulièrement l'état des pneus et des jantes, au minimum toutes les 2 semaines ou après un trajet en tout-terrain ou sur des chaussées dégradées. Des roues endommagées peuvent entraîner des pertes de pression au niveau des pneus.

Vérifiez que les pneus ne présentent pas d'endommagements, tels que

- des coupures
- des entailles
- des fissures
- des hernies
- des déformations ou une corrosion importante au niveau des jantes

ATTENTION Risque d'aquaplanage dû à des sculptures de pneu trop peu profondes

Lorsque la profondeur des sculptures est insuffisante, l'adhérence du pneu diminue.

Sur chaussée mouillée, le risque d'aquaplanage augmente, en particulier si vous roulez à une vitesse inadaptée.

▶ Contrôlez régulièrement sur tous les pneus la profondeur des sculptures ainsi que l'état de la bande de roulement sur toute la largeur du pneu.

Profondeur minimale des sculptures:

- Pneus été: 3 mm
- Pneus M+S: 4 mm

▶ Pour des raisons de sécurité, faites remplacer les pneus avant que la profondeur minimale des sculptures prescrite ne soit atteinte.

Effectuez régulièrement les contrôles suivants sur toutes les roues, au minimum 1 fois par mois ou selon les besoins (avant un long trajet ou un trajet en tout-terrain, par exemple):

- Contrôle de la pression de pneu (→ page 251)
- Contrôle des capuchons de valve

  Les valves doivent être protégées de l'humidité et de la saleté par les capuchons spécialement agréés pour Mercedes-Benz pour votre véhicule.
- Contrôle visuel de la profondeur des sculptures et de la bande de roulement sur toute la largeur du pneu

  La profondeur minimale des sculptures est de 3 mm pour les pneus été et de 4 mm pour les pneus hiver.

Retrait du triangle de présignalisation

Le triangle de présignalisation se trouve aux emplacements suivants:

- **Tourer:** dans le vide-poches latéral droit situé à l'arrière dans le compartiment de chargement
- **Fourgons/Mixto:** dans le compartiment de chargement ou dans le bac de rangement situé au-dessus de la 1re rangée de sièges

▶ Sortez le triangle de présignalisation du vide-poches.

Retrait de la trousse de secours

La trousse de secours se trouve aux emplacements suivants:

- **Tourer:** dans le vide-poches latéral gauche situé à l'arrière dans le compartiment de chargement
- **Fourgons/Mixto:** dans le compartiment de chargement ou dans le bac de rangement situé au-dessus de la 1re rangée de sièges

▶ Retirez la trousse de secours du vide-poches.

Contrôlez au moins une fois par an que les produits de la trousse de secours ne sont pas périmés. Remplacez les produits périmés et rajoutez les éléments manquants.

Tenez compte des dispositions légales en vigueur dans le pays dans lequel vous vous trouvez.

Bagages et chargement

Basculement des dossiers de la banquette arrière vers l'avant

ATTENTION Risque de coincement lors du réglage des sièges

Si vous réglez un siège, vous risquez de vous coincer ou de coincer un occupant du véhicule.

▶ Assurez-vous lors du réglage d'un siège que personne ne se trouve dans l'espace de manœuvre du siège et ne se coince une partie du corps.

ATTENTION Risque d'accident si la banquette arrière, le siège arrière et le dossier ne sont pas verrouillés

La banquette arrière, le siège arrière et le dossier risquent de basculer vers l'avant, même pendant la marche.

- L'occupant du véhicule est alors pressé contre la ceinture de sécurité. La ceinture de sécurité n'est plus en mesure de vous apporter la protection prévue et risque de vous blesser.
- Les objets ou le chargement déposés dans le coffre ou compartiment de chargement ne peuvent pas être retenus par le dossier.

▶ Avant chaque trajet, assurez-vous que la banquette arrière, le siège arrière et le dossier sont verrouillés.

Veillez toujours à ce que tous les occupants du véhicule aient bouclé correctement leur ceinture et soient correctement assis. Cela vaut particulièrement lorsque des enfants se trouvent à bord du véhicule.

Relevez le dossier du siège rabattu lorsque vous n'en avez plus besoin comme surface de chargement.

Conditions requises

- La zone dans laquelle le dossier est basculé est dégagée.
- Les appuie-tête du dossier arrière sont complètement enfoncés.
- Les tablettes rabattables au niveau des sièges avant sont relevées.
- La charge sur la banquette arrière ne dépasse pas 300 kg.

Vous pouvez basculer vers l'avant le dossier gauche avec le dossier central et le dossier droit séparément.

▶ Si nécessaire, avancez le siège conducteur ou le siège passager.

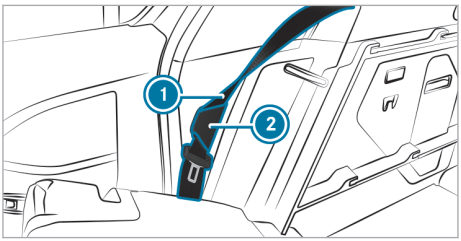

▶ Accrochez la ceinture de sécurité ① dans l'accroche-ceinture ②.

▶ Enfoncez complètement les appuie-tête du dossier arrière (→ page 98).

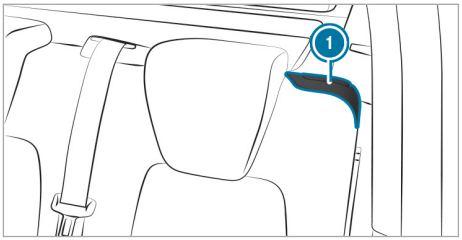

▶ Tirez le levier de déverrouillage ①.
Le dossier correspondant est déverrouillé.

▶ Basculez les dossiers de la banquette arrière vers l'avant.
L'assise se déplace en même temps vers l'avant.

Basculement vers l'arrière des dossiers de la banquette arrière

ATTENTION Risque de coincement lors du réglage des sièges

Si vous réglez un siège, vous risquez de vous coincer ou de coincer un occupant du véhicule.

▶ Assurez-vous lors du réglage d'un siège que personne ne se trouve dans l'espace de manœuvre du siège et ne se coince une partie du corps.

ATTENTION Risque d'accident si la banquette arrière, le siège arrière et le dossier ne sont pas verrouillés

La banquette arrière, le siège arrière et le dossier risquent de basculer vers l'avant, même pendant la marche.

- L'occupant du véhicule est alors pressé contre la ceinture de sécurité. La ceinture de sécurité n'est plus en mesure de vous apporter la protection prévue et risque de vous blesser.
- Les objets ou le chargement déposés dans le coffre ou compartiment de chargement ne peuvent pas être retenus par le dossier.

▶ Avant chaque trajet, assurez-vous que la banquette arrière, le siège arrière et le dossier sont verrouillés.

! REMARQUE Dommages dû au coincement de la ceinture de sécurité lors du basculement vers l'arrière des dossiers

La ceinture de sécurité risque d'être coincée, et de ce fait endommagée, lors du basculement vers l'arrière des dossiers.

▶ Veillez à ce que la ceinture de sécurité soit accrochée dans l'accroche-ceinture.

▶ Si nécessaire, avancez le siège conducteur ou le siège passager.

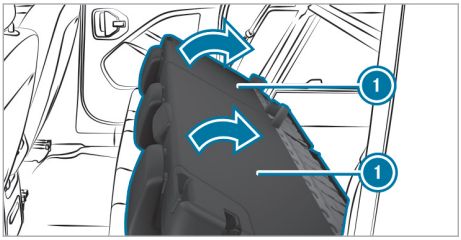

▶ Basculez le dossier (1) vers l'arrière dans le sens de la flèche jusqu'à ce qu'il se verrouille.

▶ Veillez à ce que le dossier soit verrouillé. Pour cela, tirez fortement sur le dossier.

▶ Si nécessaire, réglez l'appuie-tête (→ page 98).

Dépose et pose des sièges arrière

⚠ ATTENTION Risque de coincement lors du réglage des sièges

Si vous réglez un siège, vous risquez de vous coincer ou de coincer un occupant du véhicule.

▶ Assurez-vous lors du réglage d'un siège que personne ne se trouve dans l'espace de manœuvre du siège et ne se coince une partie du corps.

⚠ ATTENTION Risque d'accident et de blessure si le siège n'est pas verrouillé

Si un siège n'est pas verrouillé, il peut être projeté pendant la marche.

▶ Assurez-vous toujours que tous les sièges sont verrouillés comme décrit.

⚠ ATTENTION Risque de coincement en cas de siège non verrouillé

Lors du basculement vers l'avant, le siège ne s'encliquette pas. Le siège peut se rabattre soudainement, par exemple en cas d'accélération, de freinage, de changement brusque de direction ou d'accident.

Les personnes qui se trouvent dans la zone de déplacement du siège risquent d'être coincées.

▶ Avant de prendre la route, rabattez toujours un siège qui a été basculé vers l'avant.

▶ Assurez-vous que le siège est verrouillé.

Pour assurer le verrouillage correct des sièges, veillez à ce que les glissières de guide d'assise et les points d'ancrage dans le plancher du véhicule soient toujours exempts de saletés et ne soient pas obstrués par des objets.

Conditions requises :

- Le siège est basculé vers l'avant.

Dépose des sièges arrière

! REMARQUE Endommagement du contact électrique lors de la dépose ou de la pose des sièges arrière

Les câbles peuvent être endommagés en cas de non-respect de la position de montage initiale et l'ordinateur de bord peut ne pas détecter correctement la position des sièges.

▶ Tenez compte du tracé des câbles du contact électrique et de la position de montage initiale des sièges arrière lors de leur dépose et de leur pose.

Lors de la dépose, le contact électrique pour l'affichage d'état des ceintures de sécurité arrière doit en outre être débranché.

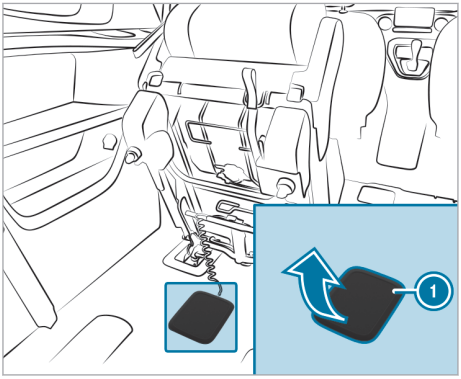

▶ Enlevez le cache ① de la prise au plancher.

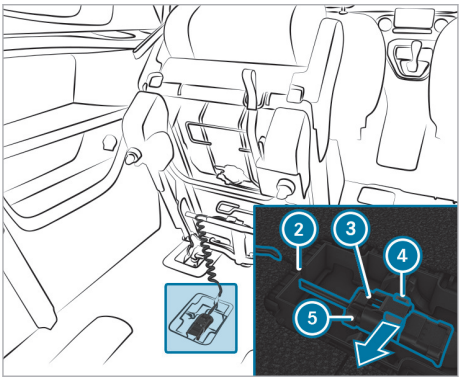

▶ Retirez le dispositif de sécurité rouge ④ en le faisant glisser.

▶ Poussez la languette noire ③ et faites sortir la fiche ⑤ vers le haut.

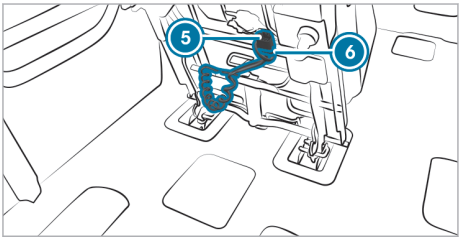

▶ Fixez la fiche dans le support ⑥.

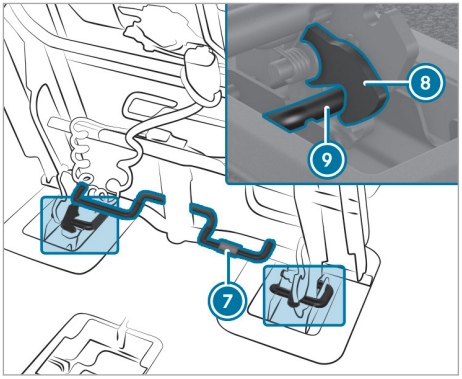

▶ Tirez le levier vers le haut au niveau du marquage rouge ⑦.

▶ Basculez légèrement le siège vers l'arrière et soulevez-le pour l'extraire du point d'ancrage.

Pose des sièges arrière

! **REMARQUE** Endommagement du contact électrique lors de la dépose ou de la pose des sièges arrière

Les câbles peuvent être endommagés en cas de non-respect de la position de montage initiale et l'ordinateur de bord peut ne pas détecter correctement la position des sièges.

▶ Tenez compte du tracé des câbles du contact électrique et de la position de montage initiale des sièges arrière lors de leur dépose et de leur pose.

▶ Placez les crochets d'ancrage ⑧ du siège sur l'ancrage de siège du véhicule.

▶ Basculez légèrement le siège vers l'avant et placez les crochets d'ancrage du siège sur les tiges ⑨ des 2 côtés.
Les crochets d'ancrage se verrouillent de manière audible.

▶ Retirez la fiche de son support ⑥.

▶ Fixez le câble dans le chemin de câble ② en le ramenant à la fiche.

▶ Branchez la fiche ⑤ sur la prise.

▶ Introduisez le dispositif de sécurité rouge ④ de gauche à droite.

▶ Fermez la prise au plancher avec le cache ①.

Afin que le siège puisse se verrouiller correctement lors de la repose, le marquage rouge doit

être visible au niveau des axes de ressort sur la face inférieure du siège à l'état déposé.

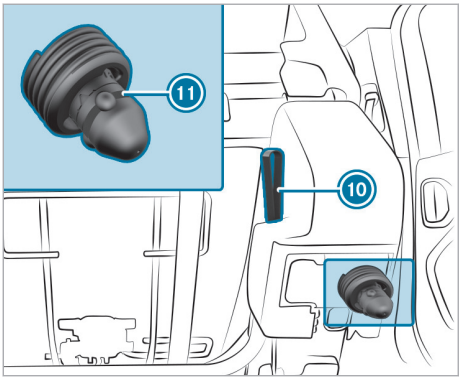

- Tirez la lanière rouge au dos du siège (10). Le marquage rouge apparaît au niveau des axes de ressort (11).
- Basculez le siège vers l'avant jusqu'en butée, puis laissez-le se rabattre vers l'arrière. Les axes de ressort se verrouillent de manière audible.
- Avant de prendre la route, assurez-vous que le dossier et le siège sont verrouillés. Pour cela, tirez fortement sur le dossier.

Pose du crochet d'attelage

ATTENTION Risque d'accident et de blessure résultant d'un montage et d'un verrouillage incorrects du crochet d'attelage

Si le crochet d'attelage n'est pas verrouillé correctement, il peut se détacher pendant la marche et mettre en danger d'autres usagers.

- Verrouillez le crochet d'attelage conformément à la description et veillez à ce que le crochet d'attelage soit monté correctement.

ATTENTION Risque d'accident dû à un crochet d'attelage non verrouillé

Si le crochet d'attelage n'est pas verrouillé, la remorque peut se détacher.

- Verrouillez toujours le crochet d'attelage conformément à la description en veillant à ce qu'il soit posé de manière sécurisée.

REMARQUE Risque accru de dommages matériels en raison d'un crochet d'attelage monté sans remorque attelée ou sans porte-vélo installé

- Démontez le crochet d'attelage lorsqu'il n'y a pas de remorque attelée ou de porte-vélo installé.

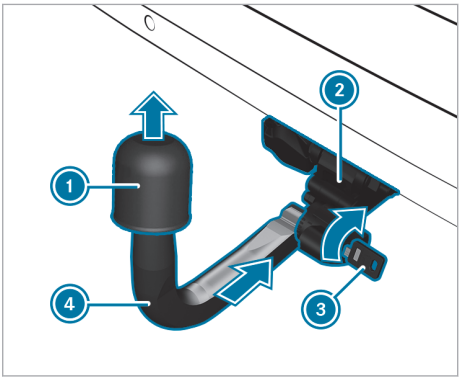

Pour pouvoir tirer une remorque avec le véhicule, il vous faut monter le crochet d'attelage.

- Engagez le crochet d'attelage (4) dans le logement du crochet d'attelage (2) sur le véhicule.
- Tournez la clé (3) vers la droite. Le dispositif de verrouillage est verrouillé.
- Enlevez le cache de la boule d'attelage (1) sur le crochet d'attelage (4).
- Retirez la clé (3).
- Assurez-vous que le crochet d'attelage (4) est correctement posé.

ⓘ Tenez compte des remarques relatives à l'entretien du dispositif d'attelage (→ page 226).

Vue d'ensemble des anneaux d'arrimage

Version fourgon

Tenez compte des remarques relatives au chargement du véhicule (→ page 208).

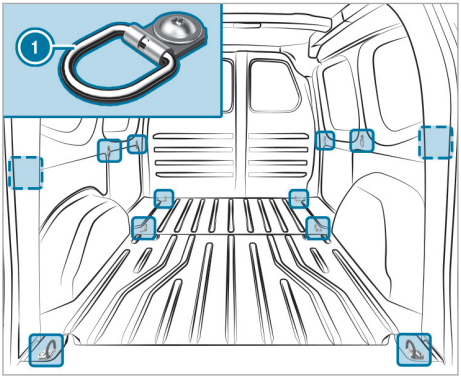

① Anneaux d'arrimage

ⓘ Selon la version, le véhicule peut également disposer d'anneaux d'arrimage situés sur l'habillage de paroi latérale.

Version Tourer

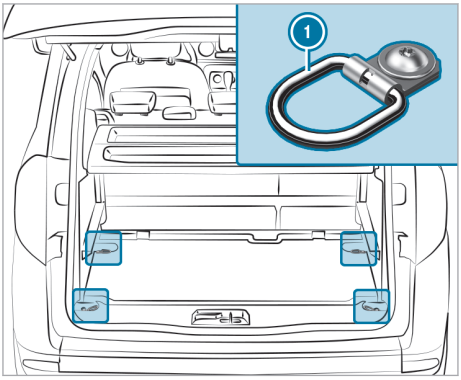

① Anneaux d'arrimage

Version Mixto

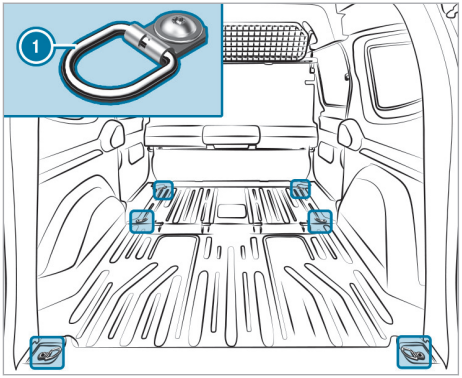

① Anneaux d'arrimage

Vue d'ensemble des vide-poches avant

⚠ **ATTENTION** Risque de blessure dû au rangement inapproprié d'objets

Si vous rangez des objets de manière inappropriée dans l'habitacle, ceux-ci peuvent glisser ou être projetés et ainsi heurter les occupants du véhicule. Par ailleurs, les porte-gobelets, les bacs de rangement ouverts et les supports de téléphone portable pourraient ne pas retenir les objets qui s'y trouvent en cas d'accident.

Il y a risque de blessure, en particulier lors d'un freinage ou d'un changement brusque de direction.

- ▶ Rangez toujours les objets de manière à ce qu'ils ne puissent pas être projetés dans ces situations ou dans des situations similaires.
- ▶ Veillez toujours à ce qu'aucun objet ne dépasse des bacs de rangement, des filets à bagages ou des filets de rangement.
- ▶ Fermez les bacs de rangement verrouillables avant de prendre la route.
- ▶ Rangez et arrimez toujours les objets lourds, durs, pointus, tranchants, fragiles ou volumineux dans le coffre/compartiment de chargement.

Tenez compte des remarques relatives au chargement du véhicule.

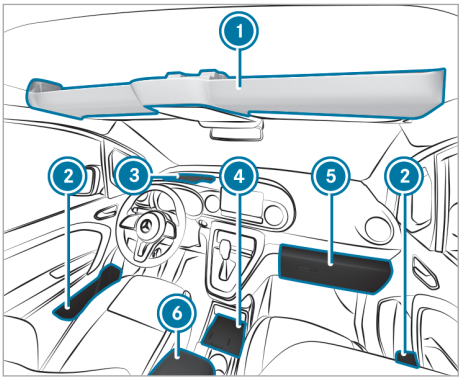

1. Vide-poches supérieurs
2. Bac de rangement dans les portes
3. Vide-poches au niveau de la planche de bord, sous le pare-brise
4. Vide-poches dans la console centrale avant avec porte-gobelets, prises USB et module de charge pour la recharge sans fil du téléphone portable
5. Boîte à gants
6. Vide-poches et bac de rangement du téléphone dans l'accoudoir avec kit de raccordement multimédia et bac de rangement, parexemple pour un lecteur MP3

Neige et glace

Remarques relatives au contrôle régulier des jantes et des pneus

ATTENTION Risque d'accident dû à des pneus endommagés

Des dommages au niveau des pneus peuvent entraîner une perte de pression.

▶ Contrôlez régulièrement l'état des pneus et remplacez immédiatement tout pneu endommagé.

Contrôlez régulièrement l'état des pneus et des jantes, au minimum toutes les 2 semaines ou après un trajet en tout-terrain ou sur des chaussées dégradées. Des roues endommagées peuvent entraîner des pertes de pression au niveau des pneus.

Vérifiez que les pneus ne présentent pas d'endommagements, tels que

- des coupures
- des entailles
- des fissures
- des hernies
- des déformations ou une corrosion importante au niveau des jantes

ATTENTION Risque d'aquaplanage dû à des sculptures de pneu trop peu profondes

Lorsque la profondeur des sculptures est insuffisante, l'adhérence du pneu diminue.

Sur chaussée mouillée, le risque d'aquaplanage augmente, en particulier si vous roulez à une vitesse inadaptée.

▶ Contrôlez régulièrement sur tous les pneus la profondeur des sculptures ainsi que l'état de la bande de roulement sur toute la largeur du pneu.

Profondeur minimale des sculptures:

- Pneus été: 3 mm
- Pneus M+S: 4 mm

▶ Pour des raisons de sécurité, faites remplacer les pneus avant que la profondeur minimale des sculptures prescrite ne soit atteinte.

Effectuez régulièrement les contrôles suivants sur toutes les roues, au minimum 1 fois par mois ou selon les besoins (avant un long trajet ou un trajet en tout-terrain, par exemple):

- Contrôle de la pression de pneu (→ page 251)
- Contrôle des capuchons de valve

  Les valves doivent être protégées de l'humidité et de la saleté par les capuchons spécialement agréés pour Mercedes-Benz pour votre véhicule.
- Contrôle visuel de la profondeur des sculptures et de la bande de roulement sur toute la largeur du pneu

  La profondeur minimale des sculptures est de 3 mm pour les pneus été et de 4 mm pour les pneus hiver.

Remarques relatives aux chaînes à neige

⚠ **ATTENTION** Risque d'accident en cas de montage incorrect des chaînes à neige

Si vous montez des chaînes à neige sur les roues arrière, celles-ci peuvent frotter contre la carrosserie ou contre des éléments du train de roulement.

▶ Ne montez jamais de chaînes à neige sur les roues arrière.

▶ Montez toujours les chaînes à neige par paire sur les roues avant.

! **REMARQUE** Endommagement des enjoliveurs de roue par les chaînes à neige montées

Si vous montez des chaînes à neige sur les jantes acier, vous risquez d'endommager les enjoliveurs de roue.

▶ Enlevez les enjoliveurs de roue des jantes acier avant de monter des chaînes à neige.

En cas d'utilisation de chaînes à neige, tenez compte des remarques suivantes:

- Les chaînes à neige sont uniquement autorisées sur certaines combinaisons jantes/pneus. Pour de plus amples informations à ce sujet, adressez-vous à un atelier qualifié.
- Pour des raisons de sécurité, montez uniquement des chaînes à neige agréées pour les véhicules Mercedes-Benz ou présentant le même standard de qualité.
- Les chaînes à neige doivent être resserrées après avoir parcouru environ 1 km. C'est le seul moyen de garantir un positionnement optimal des chaînes à neige et le dégagement par rapport aux composants avoisinants.
- Utilisez les chaînes à neige uniquement lorsque toute la chaussée est recouverte de neige. Déposez les chaînes à neige dès que vous ne roulez plus sur des routes enneigées.
- Des dispositions locales peuvent limiter l'utilisation des chaînes à neige. Avant de monter des chaînes à neige, tenez compte des prescriptions correspondantes.
- La vitesse maximale autorisée pour rouler avec des chaînes à neige est de 50 km/h.
- **Véhicules équipés de l'assistant de stationnement actif:** n'utilisez pas l'assistant de stationnement actif lorsque vous roulez avec des chaînes à neige.

Remarques relatives au liquide de lave-glace

Tenez compte des remarques relatives aux ingrédients et lubrifiants (→ page 293).

⚠ **ATTENTION** Risque d'incendie- et de blessure dû au concentré de liquide de lave-glace

Le concentré de liquide de lave-glace est facilement inflammable. S'il entre en contact avec des composants brûlants du moteur ou du système d'échappement, il risque de s'enflammer.

▶ Veillez à ne pas verser du concentré de liquide de lave-glace à côté de l'orifice de remplissage.

! **REMARQUE** Endommagement au niveau de l'éclairage extérieur dû à un liquide de lave-glace inapproprié

Vous risquez d'endommager les surfaces en plastique de l'éclairage extérieur en utilisant un liquide de lave-glace inapproprié.

▶ Utilisez uniquement un liquide de lave-glace également compatible avec les surfaces en plastique (SummerFit MB ou WinterFit MB, par exemple).

! **REMARQUE** Gicleurs bouchés par un mélange de liquides de lave-glace

▶ Ne mélangez pas SummerFit MB et WinterFit MB avec d'autres liquides de lave-glace.

N'utilisez pas d'eau distillée ni d'eau désionisée. Sinon le capteur de niveau de remplissage risque de se déclencher par erreur.

Liquide de lave-glace recommandé:

- Au-dessus du point de congélation: SummerFit MB, par exemple
- En dessous du point de congélation: WinterFit MB, par exemple

Vous trouverez les indications relatives aux proportions correctes du mélange sur le réservoir de produit antigel.

Mélangez du liquide de lave-glace à l'eau toute l'année.

Remplissage du liquide de lave-glace

ATTENTION Risque de brûlure ors de l'ouverture du capot moteur

Si vous ouvrez le capot moteur après une surchauffe du moteur ou après un incendie dans le compartiment moteur, les situations suivantes peuvent se produire:

- Vous pouvez entrer en contact avec des gaz brûlants.
- Vous pouvez entrer en contact avec d'autres ingrédients et lubrifiants qui s'échappent.

▶ Avant d'ouvrir le capot moteur, laissez refroidir le moteur ayant subi une surchauffe.

▶ Dans le cas d'un incendie dans le compartiment moteur, laissez le capot moteur fermé et prévenez les pompiers.

ATTENTION Risque de blessure lié à des pièces en mouvement

Des éléments qui se trouvent dans le compartiment moteur peuvent également continuer à fonctionner ou se mettre en marche soudainement, même lorsque le contact est coupé.

Avant d'effectuer des travaux dans le compartiment moteur, tenez compte des points suivants:

▶ Coupez le contact.

▶ N'introduisez jamais les mains dans la zone de danger des composants en mouvement, par exemple la zone du ventilateur.

▶ Enlevez vos bijoux/montres.

▶ Tenez vos vêtements et vos cheveux loin des pièces en mouvement.

ATTENTION Risque de brûlure lié à des composants brûlants dans le compartiment moteur

Certains composants du compartiment moteur peuvent être brûlants (moteur, radiateur et pièces du système d'échappement, par exemple).

▶ Laissez refroidir le moteur et ne touchez qu'aux composants décrits ci-après.

Si vous devez effectuer des travaux dans le compartiment moteur, ne touchez qu'aux composants suivants:

- Capot moteur
- Jauge à huile
- Bouchon de l'orifice de remplissage de l'huile moteur
- Bouchon du réservoir de liquide de lave-glace
- Bouchon du vase d'expansion du liquide de refroidissement

ATTENTION Risque d'incendie et de blessure dû au concentré de liquide de lave-glace

Le concentré de liquide de lave-glace est facilement inflammable.

▶ Evitez d'approcher un feu ou une flamme nue, de fumer ou de provoquer des étincelles lorsque vous manipulez le concentré de liquide de lave-glace.

ATTENTION Risque d'incendie et de blessure dû au concentré de liquide de lave-glace

Le concentré de liquide de lave-glace est facilement inflammable. S'il entre en contact avec des composants brûlants, il risque de s'enflammer.

▶ Veillez à ne pas verser du concentré de liquide de lave-glace à côté de l'orifice de remplissage.

Appoint de liquide de lave-glace

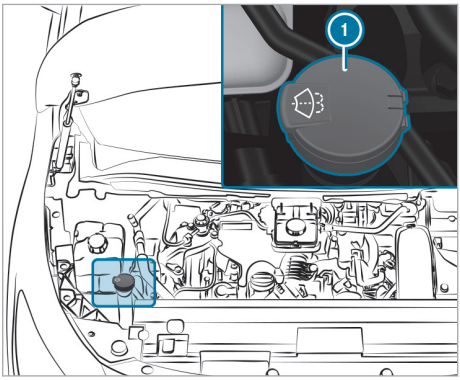

Réservoir de liquide de lave-glace (exemple)

- Préparez le liquide de lave-glace dans un récipient séparé en respectant les proportions du mélange.
- Soulevez le bouchon (1) du réservoir de liquide de lave-glace par la languette.
- Ajoutez le liquide de lave-glace préparé.
- Remettez le bouchon (1) en place sur l'orifice de remplissage, puis appuyez dessus jusqu'à ce qu'il s'encliquette de manière audible.

ⓘ Tenez compte des informations supplémentaires relatives au liquide de lave-glace (→ page 18).

Remplacement des balais d'essuie-glace du pare-brise

⚠ ATTENTION Risque de coincement lors du remplacement des balais d'essuie-glace par la mise en marche des essuie-glaces

Si les essuie-glaces se mettent en marche lors du remplacement des balais d'essuie-glace, vous risquez d'être coincé par le bras d'essuie-glace.

- Veillez à toujours arrêter les essuie-glaces et le véhicule, et à couper le contact, avant de remplacer les balais d'essuie-glace.

⚠ ATTENTION Risque de blessure dû à l'utilisation des essuie-glaces alors que le capot moteur est ouvert

Si les essuie-glaces se mettent en marche alors que le capot moteur est ouvert, vous risquez d'être coincé par la tringlerie d'essuie-glace.

- Veillez à toujours arrêter les essuie-glaces et le véhicule, et à couper le contact, avant d'ouvrir le capot moteur.

Mise des bras d'essuie-glace en position de remplacement

- Mettez le contact.
- Appuyez 2 fois sur la touche [ ] du commodo jusqu'au premier point de résistance dans un délai de 1 seconde.
  Les bras d'essuie-glace se mettent en position de remplacement.

Dépose des balais d'essuie-glace

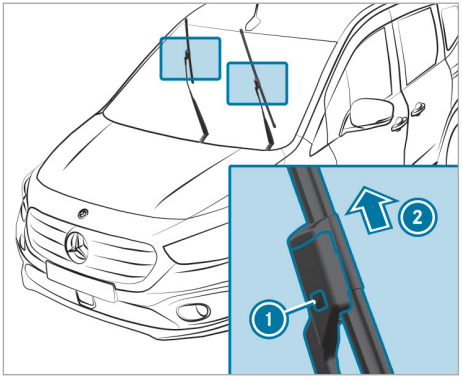

- Ecartez le bras d'essuie-glace du pare-brise.
- Appuyez sur le bouton de déverrouillage (1).
- Retirez le balai d'essuie-glace du bras d'essuie-glace en le tirant vers le haut, dans le sens de la flèche (2).

Pose des balais d'essuie-glace

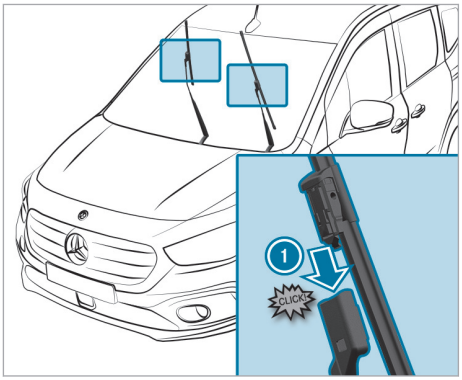

- Insérez le balai d'essuie-glace neuf sur le bras d'essuie-glace dans le sens de la flèche (1), jusqu'à ce que le bouton de déverrouillage s'encliquette.
- Vérifiez que le balai d'essuie-glace est bien fixé.
- Rabattez les bras d'essuie-glace sur le pare-brise.
- Mettez le contact.
- Appuyez 1 fois sur la touche [ ] du commodo.

ou

▶ Accélérez le véhicule jusqu'à atteindre une vitesse supérieure à 10 km/h.
Les bras d'essuie-glace se remettent dans la position initiale.

Assistance en cas de panne

Allumage et extinction des feux de détresse

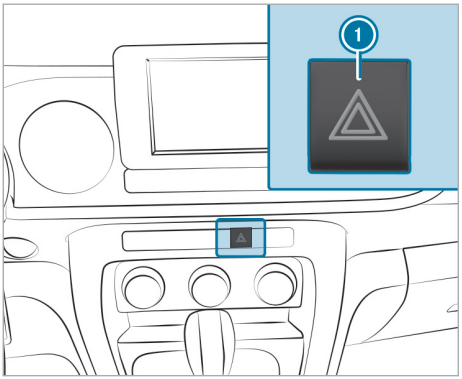

▶ Appuyez sur la touche ①.

Les feux de détresse s'allument automatiquement lorsque l'airbag a été déclenché.

ⓘ Les feux de détresse fonctionnent également lorsque le véhicule est à l'arrêt.

Retrait de l'extincteur

⚠ **ATTENTION** Risque d'accident dû à une mauvaise fixation de l'extincteur dans l'espace jambes côté conducteur

Un extincteur risque d'entraver la course de la pédale ou de bloquer une pédale si celle-ci est enfoncée.

Cela compromet la sécurité de fonctionnement et la sécurité routière du véhicule.

L'extincteur risque d'être projeté et de blesser le conducteur ou d'autres occupants du véhicule.

▶ Rangez et fixez toujours l'extincteur correctement dans son support.

▶ Ne retirez pas l'extincteur pendant la marche.

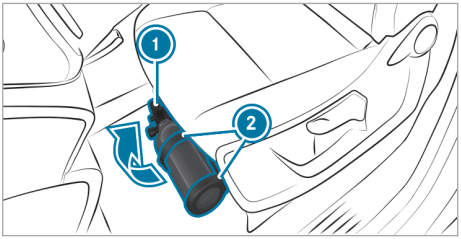

L'extincteur se trouve sous le siège conducteur.

▶ Ouvrez la fermeture du support ②.

▶ Retirez l'extincteur ① de son support.

Lisez attentivement les instructions qui figurent sur l'extincteur afin de vous familiariser avec son utilisation. Faites remplir l'extincteur après chaque utilisation et faites-le contrôler tous les ans ou tous les 2 ans. Sinon, l'extincteur risque de tomber en panne au mauvais moment.

Tenez compte des dispositions légales en vigueur dans le pays dans lequel vous vous trouvez.

Retrait du triangle de présignalisation

Le triangle de présignalisation se trouve aux emplacements suivants:

- **Tourer:** dans le vide-poches latéral droit situé à l'arrière dans le compartiment de chargement
- **Fourgons/Mixto:** dans le compartiment de chargement ou dans le bac de rangement situé au-dessus de la 1re rangée de sièges

▶ Sortez le triangle de présignalisation du vide-poches.

Retrait de la trousse de secours

La trousse de secours se trouve aux emplacements suivants:

- **Tourer:** dans le vide-poches latéral gauche situé à l'arrière dans le compartiment de chargement
- **Fourgons/Mixto:** dans le compartiment de chargement ou dans le bac de rangement situé au-dessus de la 1re rangée de sièges

▶ Retirez la trousse de secours du vide-poches.

Contrôlez au moins une fois par an que les produits de la trousse de secours ne sont pas périmés. Remplacez les produits périmés et rajoutez les éléments manquants.

Tenez compte des dispositions légales en vigueur dans le pays dans lequel vous vous trouvez.

Codes QR pour fiche de désincarcération

Des codes QR se trouvent dans la trappe de réservoir et de l'autre côté, sur le montant B. En cas d'accident, les services de secours peuvent rapidement déterminer la fiche de désincarcération requise pour votre véhicule à l'aide des codes QR. La fiche de désincarcération actuelle contient, sous une forme compacte, les informations les plus importantes relatives à votre véhicule (le cheminement des câbles électriques, par exemple).

Pour de plus amples information : https://rk.mb-qr.com/de/#rescue-sticker

Aide au démarrage et charge de la batterie 12 V

Conditions requises

- Le frein de stationnement du véhicule est serré.
- **Véhicules équipés d'une boîte automatique :** la boîte de vitesses est en position parking P.
- **Véhicules équipés d'une boîte mécanique :** la boîte de vitesses est au point mort N.
- Le véhicule et tous les consommateurs d'électricité sont arrêtés.
- Le capot moteur est ouvert (→ page 218).

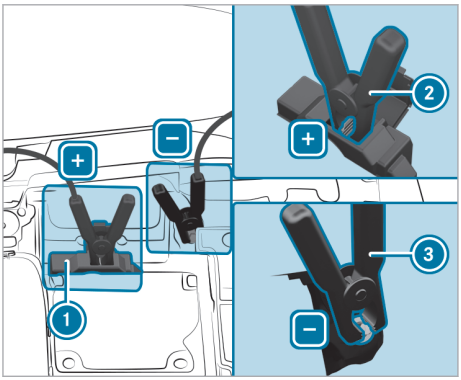

Exemple

- Ouvrez le couvercle du capuchon rouge 1.
- Reliez le contact positif 2 de votre véhicule au pôle positif de l'autre batterie avec le câble de démarrage/de charge. Commencez par le contact positif 2 de votre véhicule.
- **En cas d'aide au démarrage :** laissez tourner le moteur du véhicule de dépannage au régime de ralenti.
- Reliez le pôle négatif de l'autre batterie au point de masse 3 de votre véhicule avec le câble de démarrage/de charge. Commencez par l'autre batterie.
- **En cas d'aide au démarrage :** démarrez le moteur de votre véhicule.
- **En cas de charge :** initiez le processus de charge.
- **En cas d'aide au démarrage :** laissez tourner les moteurs pendant quelques minutes.
- **En cas d'aide au démarrage :** avant de débrancher les câbles de démarrage, mettez l'un des consommateurs d'électricité de votre véhicule en marche (éclairage, par exemple).

Lorsque le processus d'aide au démarrage ou le processus de charge est terminé:

- Débranchez d'abord le câble de démarrage/de charge qui relie le point de masse 3 et le pôle négatif de l'autre batterie, puis celui qui relie le contact positif 2 et le pôle positif de l'autre batterie. Commencez dans les 2 cas par les contacts de votre véhicule.

Pour de plus amples informations, adressez-vous à un atelier qualifié.

Remarques relatives aux fusibles électriques

ATTENTION Risque d'accident et de blessure en cas de câbles surchargés

Si vous manipulez ou pontez un fusible défectueux ou que vous le remplacez par un fusible d'un calibre plus grand, les câbles électriques risquent d'être surchargés.

Cela peut provoquer un incendie.

- Remplacez toujours les fusibles défectueux par des fusibles neufs spécifiques de même calibre.

REMARQUE Dommages dus à des fusibles incorrects

L'utilisation de fusibles incorrects peut endommager les composants et systèmes électriques ou limiter fortement leur fonctionnement.

▶ Utilisez uniquement des fusibles agréés pour Mercedes-Benz et du calibre prescrit.

Les fusibles qui ont fondu doivent être remplacés par des fusibles équivalents (même couleur et même inscription). Reportez-vous au plan d'affectation des fusibles pour connaître leur calibre et pour obtenir les informations à prendre en compte.

! REMARQUE Dommages ou dysfonctionnements dus à l'humidité

L'humidité peut entraîner des dysfonctionnements ou des dommages au niveau de l'installation électrique.

▶ Assurez-vous qu'aucune humidité ne pénètre dans la boîte à fusibles lorsqu'elle est ouverte.

▶ Assurez-vous que le joint du couvercle est positionné correctement sur la boîte à fusibles lorsque vous la fermez.

Si le fusible neuf fond également, faites rechercher et éliminer la cause du problème par un atelier qualifié.

Avant le remplacement des fusibles, assurez-vous que les conditions suivantes sont remplies:

- Le véhicule est immobilisé.
- Tous les consommateurs électriques sont arrêtés.
- Le moteur du véhicule est arrêté.

Les fusibles électriques sont répartis dans différentes boîtes à fusibles:

- Boîte à fusibles au niveau du poste de conduite côté conducteur (⟶ page 246)
- Boîte à fusibles dans le compartiment moteur côté conducteur (⟶ page 247)

Affectation des fusibles

Les fusibles présents dépendent de l'équipement.

Certains fusibles ne peuvent être remplacés que par un atelier qualifié. Ces fusibles ne figurent pas sur l'autocollant.

Remplacez uniquement les fusibles qui sont mentionnés sur l'autocollant.

Fusibles

Symbole	Consommateur(s)
	Lave-glace
	Phares avant
	Feux de détresse
	Avertisseur
	Prise du dispositif pour remorque
STOP	Feux stop, unité centrale de l'espace passagers
	Lave-glace, feux de recul
	Clignotants
	Lève-vitres

Consignes en cas de crevaison

⚠ ATTENTION Risque d'accident en cas de pneus dégonflés

Un pneu dégonflé dégrade fortement le comportement routier du véhicule et compromet sa manœuvrabilité ainsi que son comportement au freinage.

▶ Ne roulez pas avec un pneu dégonflé.

▶ Remplacez le pneu dégonflé par la roue de secours ou prenez contact avec un atelier qualifié.

En fonction de l'équipement du véhicule, vous disposez des possibilités suivantes en cas de crevaison:

- **Véhicules équipés du kit anticrevaison TIREFIT :** vous pouvez réparer le pneu pour poursuivre votre route sur une distance limitée. Utilisez pour cela le kit anticrevaison TIREFIT (⟶ page 236).
- Vous pouvez lancer un appel de dépannage par l'intermédiaire de la touche d'appel de dépannage située sur l'unité de commande au toit (⟶ page 196).
- Remplacez la roue (⟶ page 256).

Vue d'ensemble des méthodes de remorquage autorisées

En cas de crevaison, Mercedes-Benz vous recommande de faire transporter votre véhicule plutôt que de le remorquer.

Pour le remorquage avec les 2 essieux au sol, utilisez un câble de remorquage ou une barre de remorquage. N'utilisez pas de système de remorquage tow bar.

⚠ **ATTENTION** Risque d'accident dû au remorquage d'un véhicule avec le blocage du volant

Lorsque le blocage du volant est enclenché, vous ne pouvez plus diriger le véhicule.

▶ Lors du remorquage avec un câble de remorquage ou une barre de remorquage, démarrez toujours le moteur électrique du véhicule.

! **REMARQUES** Dommages sur le véhicule dus à un remorquage effectué de manière inappropriée

▶ Tenez compte des remarques et des instructions relatives au remorquage.

Méthodes de remorquage autorisées

2 essieux au sol	Essieu avant soulevé	Essieu arrière soulevé
Oui, 80 km à 40 km/h maximum	Oui, 80 km à 40 km/h maximum	Oui, 80 km à 40 km/h maximum

Remorquage avec essieu soulevé : le remorquage doit être confié à une entreprise de remorquage.

ⓘ Si la boîte de vitesses ne peut pas être mise en position N, faites transporter le véhicule (→ page 244). Pour le transport du véhicule, un véhicule de dépannage avec dispositif de levage est nécessaire.

Conseils d'experts

Fonctions supplémentaires des touches

Activation et désactivation des informations routières

Système multimédia:

SETUP ▸▸ Paramètres radio ▸▸ iTrafic

Lorsque la fonction est activée, un message d'information routière interrompt la diffusion de la source radio ou média active.

▶ Sélectionnez OUI ou NON.

Conseils pour le voyage

Mode de fonctionnement de la fonction Start/Stop ECO

⚠ **ATTENTION** Risque d'accident et de blessure dû au démarrage automatique du moteur

Lorsque le moteur s'arrête automatiquement et que vous descendez ensuite du véhicule, le moteur redémarre automatiquement. Le véhicule risque de démarrer.

▶ Avant de quitter le véhicule, arrêtez toujours le moteur et immobilisez le véhicule pour l'empêcher de se mettre à rouler.

Lorsque la fonction Start/Stop ECO est opérationnelle et que toutes les conditions côté véhicule sont remplies, elle coupe automatiquement le moteur si vous freinez le véhicule jusqu'à ce qu'il s'arrête. Tous les systèmes du véhicule restent activés. Le véhicule redémarre par démarrage automatique du moteur. La fonction Start/Stop ECO vous aide ainsi à réduire la consommation de carburant de votre véhicule. La fonction Start/Stop ECO est activée à chaque fois que vous redémarrez le moteur du véhicule avec la clé. Si néces-

saire, vous pouvez activer ou désactiver la fonction Start/Stop ECO manuellement (→ page 145).

Affichage de la fonction Start/Stop ECO sur l'écran du combiné d'instruments:

- [Ⓐ]: la fonction Start/Stop ECO est opérationnelle.
- [Ⓐ]: les conditions côté véhicule nécessaires à l'arrêt du moteur ne sont pas toutes remplies.

ⓘ En fonction du moteur, le symbole [Ⓐ] n'apparaît que lors de l'arrêt automatique du moteur ou pendant la marche.

Lorsque les conditions suivantes sont remplies, le moteur est arrêté automatiquement:

- **Véhicules équipés d'une boîte mécanique:** vous freinez le véhicule, puis, lorsque le véhicule roule à faible vitesse, mettez la boîte de vitesses au point mort [N] et relâchez ensuite la pédale d'embrayage.
- **Véhicules équipés d'une boîte automatique:** vous arrêtez le véhicule en position [D] ou [N].
- Toutes les conditions côté véhicule nécessaires à l'arrêt automatique du moteur sont remplies.

Le symbole [Ⓐ] apparaît sur le champ d'affichage de l'écran du combiné d'instruments lorsque le véhicule est à l'arrêt. Si toutes les conditions nécessaires côté véhicule ne sont pas remplies, le symbole [Ⓐ] apparaît sur le champ d'affichage de l'écran du combiné d'instruments.

Le moteur redémarre automatiquement dans les cas suivants:

- **Véhicules équipés d'une boîte mécanique:** vous appuyez sur la pédale d'embrayage.
- **Véhicules équipés d'une boîte automatique:** vous relâchez la pédale de frein alors que la boîte de vitesses est en position [D].
- **Véhicules équipés d'une boîte automatique:** vous engagez la position [D] ou [R] de la boîte de vitesses.
- Vous appuyez sur la pédale d'accélérateur.
- Un démarrage automatique du moteur est nécessaire côté véhicule.

Si le moteur a été arrêté par la fonction Start/Stop ECO, il est redémarré automatiquement dans les cas suivants:

- L'une des portes est ouverte.
- La ceinture de sécurité du siège conducteur est débouclée.

Bon à savoir

Vue d'ensemble des systèmes d'appel d'urgence

Aussi bien le système d'appel d'urgence Mercedes-Benz que le système d'appel d'urgence avec le 112 (eCall UE) peuvent contribuer à réduire de manière décisive le délai entre l'accident et l'arrivée des secours sur place. Ils facilitent la détermination de la position géographique lorsque le lieu de l'accident est difficilement repérable.

Les 2 systèmes d'appel d'urgence peuvent déclencher un appel d'urgence automatique (→ page 233) ou manuel (→ page 233).

Ne lancez un appel d'urgence que lorsqu'un sauvetage est nécessaire pour vous ou d'autres personnes. Ne lancez pas d'appel d'urgence en cas de panne ou de problème similaire.

Affichage sur l'écran

Les affichages suivants apparaissent sur l'écran pour les 2 systèmes d'appel d'urgence:

- SOS NOT READY: le véhicule n'est pas en marche ou le système d'appel d'urgence présente un défaut. Cela ne signifie pas nécessairement une défaillance complète du système d'appel d'urgence. Des appels d'urgence peuvent tout de même être envoyés.

  L'affichage est valable exclusivement pour le véhicule et ne tient pas compte de la disponibilité des réseaux de téléphonie mobile et de la centrale d'appels d'urgence de Mercedes-Benz.

  L'extinction de l'affichage SOS NOT READY une fois le véhicule en marche vous indique que le système d'appel d'urgence est disponible côté véhicule.
- [SOS]: l'affichage apparaît sur l'écran lorsqu'un appel d'urgence est en cours.

ⓘ En cas de défaillance du système d'appel d'urgence, les haut-parleurs, le microphone, un airbag ou la touche SOS, par exemple, sont défectueux.

Un dysfonctionnement du système d'appel d'urgence est signalé par les affichages suivants:

- Un message correspondant apparaît sur l'écran du combiné d'instruments.
- La touche SOS est allumée en rouge en permanence.

Protection de l'environnement

PROTECTION DE L'ENVIRONNEMENT Dégradation de l'environnement due aux conditions d'utilisation et au style de conduite

Les émissions polluantes du véhicule sont directement liées à l'utilisation du véhicule.

Vous pouvez contribuer à la protection de l'environnement en utilisant le véhicule de manière écologique. Pour cela, tenez compte des recommandations suivantes concernant les conditions d'utilisation et le style de conduite.

Conditions d'utilisation :

- ▶ Veillez toujours à ce que la pression des pneus soit correcte.
- ▶ Ne transportez pas de charges inutiles, telles qu'une galerie de toit dont vous n'avez plus besoin.
- ▶ Respectez les intervalles de maintenance.
  L'entretien régulier du véhicule contribue également à la protection de l'environnement.
- ▶ Confiez toujours les travaux de maintenance à un atelier qualifié.

Style de conduite :

- ▶ N'appuyez pas sur la pédale d'accélérateur lors du démarrage du moteur.
- ▶ Ne faites pas chauffer le moteur du véhicule à l'arrêt.
- ▶ Adoptez un style de conduite prévoyant et maintenez toujours une distance suffisante par rapport au véhicule qui vous précède.
- ▶ Evitez les accélérations et les coups de frein fréquents et brusques.
- ▶ Changez de rapport à temps et ne montez dans chaque rapport qu'aux ⅔ du régime maximal.
- ▶ Arrêtez le véhicule pendant les temps d'attente dus aux conditions de circulation, par exemple en utilisant la fonction Start/Stop ECO.
- ▶ Adoptez une conduite permettant d'économiser du carburant. Tenez compte de l'affichage ECO pour adopter un style de conduite économique.

Reprise des véhicules hors d'usage

Uniquement pour les pays de l'Union européenne: Mercedes-Benz reprend votre ancien véhicule pour l'éliminer dans le respect des règles de protection de l'environnement, conformément à la directive européenne relative aux véhicules hors d'usage.

Un réseau de points de reprise et de récupération des véhicules hors d'usage se tient à votre disposition. Votre véhicule y est repris gratuitement. Vous participez ainsi activement à la dernière étape du circuit de recyclage et à la protection des ressources.

Pour de plus amples informations sur le recyclage des véhicules hors d'usage, leur valorisation et les conditions de reprise, consultez le site Internet Mercedes-Benz de votre pays.

Pièces d'origine Mercedes-Benz

PROTECTION DE L'ENVIRONNEMENT Dommages écologiques en cas de non-utilisation d'organes recyclés en échange standard

La société Mercedes-Benz AG offre des organes et pièces en échange standard recyclés de même qualité que les pièces neuves. Ils disposent donc de la même garantie pour vices cachés que les pièces neuves.

- ▶ Utilisez les organes et pièces en échange standard recyclés de la société Mercedes-Benz AG.

REMARQUE Dysfonctionnement des systèmes de retenue en cas d'installation d'accessoires, de réparations ou de travaux de soudage

Les airbags, les rétracteurs de ceinture ainsi que les calculateurs et capteurs des systèmes de retenue peuvent être montés aux emplacements suivants du véhicule:

- Cadres de porte
- Cadre de toit
- Portes
- Montants de porte
- Bas de caisse
- Sièges
- Poste de conduite

- Combiné d'instruments
- Console centrale

▶ N'installez aucun accessoire (systèmes audio, par exemple) à ces emplacements.

▶ N'effectuez aucune réparation ni travaux de soudage.

▶ Confiez le montage ultérieur d'accessoires à un atelier qualifié.

Si vous utilisez des pièces, des pneus et des jantes ou des accessoires importants pour la sécurité non homologués par Mercedes-Benz, la sécurité de fonctionnement de votre véhicule risque d'être compromise. Le fonctionnement de systèmes importants pour la sécurité, tels que le système de freinage, risque d'être perturbé. Utilisez uniquement des pièces d'origine Mercedes-Benz ou des pièces de qualité équivalente. Utilisez uniquement des pneus et des jantes ainsi que des accessoires qui ont été homologués pour votre type de véhicule.

Mercedes-Benz soumet les pièces d'origine, les pièces de transformation et les accessoires agréés pour votre véhicule à un contrôle qui permet de prouver leur fiabilité, leur sécurité et leur aptitude à être montés sur celui-ci. Malgré une observation permanente du marché, Mercedes-Benz ne peut pas porter de jugement sur les autres produits. Mercedes-Benz décline par conséquent toute responsabilité en cas de montage de ces produits sur les véhicules Mercedes-Benz, même s'ils ont reçu dans certains cas particuliers une homologation par un centre de contrôle technique ou une autorisation administrative.

Certaines pièces ne sont homologuées pour le montage ou pour les transformations que si elles sont conformes aux prescriptions légales en vigueur. Toutes les pièces d'origine Mercedes-Benz satisfont aux exigences d'homologation. Les pièces qui ne sont pas homologuées peuvent conduire à l'annulation de l'autorisation de mise en circulation.

C'est le cas dans les situations suivantes:

- Le type de véhicule mentionné dans l'autorisation de mise en circulation est modifié.
- Le véhicule peut devenir une menace pour les autres usagers.
- Les émissions polluantes ou sonores sont plus élevées.

Pour toute commande de pièces d'origine Mercedes-Benz, indiquez toujours le numéro d'identification du véhicule (VIN) (→ page 292).

Remarque relative aux éléments rapportés, superstructures, éléments posés et transformations

Remarques relatives aux directives de carrossage

Pour des raisons de sécurité, faites réaliser et monter une superstructure conformément aux directives de carrossage Mercedes-Benz en vigueur. Ces directives de carrossage permettent de garantir que le châssis et la superstructure constituent une unité et que la sécurité maximale de fonctionnement et de marche soit atteinte.

D'une manière générale, aussi bien le constructeur automobile que le carrossier doivent s'assurer que les produits qu'ils fabriquent ne sont mis sur le marché que dans un état sûr et qu'ils ne constituent pas de danger pour les personnes. Sinon, ils risquent des conséquences relevant du droit civil, pénal ou public. A cet égard, chaque constructeur est responsable d'une manière générale du produit qu'il a fabriqué. Le fabricant des éléments rapportés, superstructures, éléments posés et transformations doit garantir le respect de la directive 2001/95/CE sur la sécurité générale des produits.

Le carrossier doit également garantir le respect des normes en matière de sécurité de fonctionnement (selon la norme ISO 26262) et de Cybersécurité (selon les normes ISO 21434 et CEE-ONU R 155).

Pour des raisons de sécurité, Mercedes-Benz vous recommande de procéder comme suit:

- N'effectuez pas d'autres modifications sur le véhicule.
- En cas de divergence par rapport aux directives de carrossage agréées, obtenez l'accord de Mercedes-Benz .

Les homologations par les services publics de contrôle technique ou les autorisations administratives n'excluent pas les risques pour la sécurité.

Tenez compte des informations relatives aux pièces d'origine Mercedes-Benz(→ page 26).

Vous trouverez les directives de carrossage Mercedes-Benz sur le https://bb-portal.mercedes-benz-vans.com

ⓘ Pour de plus amples informations, adressez-vous à un atelier qualifié.

ⓘ Vous trouverez de plus amples informations concernant la demande de contrôle de la compatibilité avec le véhicule de base dans les directives de carrossage.

⚠ **ATTENTION** Risques d'accident et de blessure en cas de modifications ou transformations incorrectes du véhicule

Si des modifications ou transformations sont effectuées sur le véhicule, certains systèmes ou éléments risquent de ne plus fonctionner correctement et/ou de compromettre la sécurité de fonctionnement du véhicule.

▶ Confiez toujours les modifications ou transformations sur le véhicule à un atelier qualifié.

Remarques relatives au radiateur du moteur
Même des modifications apparemment mineures sur le véhicule (pose d'une calandre pour une utilisation en hiver, par exemple) ne sont pas autorisées. Ne couvrez pas le radiateur moteur. En outre, n'utilisez pas de tapis thermiques, de filets de protection contre les insectes ou d'objet similaire.

Sinon, les valeurs du système de diagnostic sont faussées. Dans certains pays, l'enregistrement des données de diagnostic moteur est prescrit par la loi et doit toujours être vérifiable et correct.

Notice d'utilisation

Cette notice d'utilisation décrit tous les modèles ainsi que l'ensemble des équipements de série et optionnels qui étaient disponibles pour votre véhicule au moment de la clôture de la rédaction de cette notice d'utilisation. Des divergences sont possibles selon les pays. Notez que votre véhicule n'est pas obligatoirement équipé de toutes les fonctions décrites. Cela vaut également pour les fonctions et systèmes importants pour la sécurité. Par conséquent, l'équipement de votre véhicule peut différer de certaines descriptions et illustrations.

Tous les systèmes dont votre véhicule est équipé sont répertoriés dans le contrat de vente d'origine de votre véhicule.

Pour toute question relative à l'équipement et à son utilisation, adressez-vous à un point de service Mercedes-Benz.

ⓘ Notez que toutes les indications de vitesse de la présente notice d'utilisation sont des indications approximatives et que les valeurs sont soumises à une certaine plage de tolérance.

La notice d'utilisation et le carnet de maintenance sont des documents importants qui doivent être conservés dans le véhicule.

Remarques sur les véhicules qui sont équipés par des carrossiers
Tenez impérativement compte de la notice d'utilisation du carrossier. Sinon, vous risquez de ne pas être averti des dangers qui pourraient se présenter.

Sécurité de fonctionnement

⚠ **ATTENTION** Risque d'accident dû à des dysfonctionnements ou à la défaillance de systèmes

Si vous ne faites pas effectuer les travaux de maintenance prescrits ou les réparations nécessaires, des dysfonctionnements ou des défaillances peuvent survenir.

▶ Confiez toujours les travaux de maintenance prescrits ainsi que les réparations requises à un atelier qualifié.

⚠ **ATTENTION** Risque d'accident et de blessure dû à des modifications effectuées de façon non conforme sur des composants électroniques

Des modifications effectuées sur les composants électroniques, leur logiciel ou leurs câblages peuvent compromettre leur fonctionnement et/ou le fonctionnement d'autres composants ou systèmes importants pour la sécurité interconnectés.

La sécurité de fonctionnement du véhicule risque alors d'être compromise.

▶ N'intervenez en aucun cas sur les câblages ni sur les composants électroniques ou leurs logiciels.

▶ Confiez toujours les travaux sur les appareils électriques ou électroniques à un atelier qualifié.

Toute modification effectuée sur l'électronique du véhicule entraîne l'annulation de l'autorisation de mise en circulation de votre véhicule.

Tenez compte de la section «Electronique du véhicule» dans les «Caractéristiques techniques».

ATTENTION Risque d'incendie dû au contact de composants brûlants du système d'échappement avec des matières inflammables

Si des matières inflammables, telles que des feuilles, de l'herbe ou des branches, entrent en contact avec des composants brûlants du système d'échappement, elles peuvent s'enflammer.

- Lorsque vous roulez sur des routes non stabilisées ou en tout-terrain, contrôlez régulièrement le soubassement.
- Retirez en particulier les végétaux ou autres matières inflammables restés coincés.
- En cas de dommages, prenez immédiatement contact avec un atelier qualifié.

REMARQUE Endommagement du véhicule dû à une vitesse excessive et à des chocs contre le soubassement ou les éléments du train de roulement

Le véhicule peut en particulier être endommagé dans les cas suivants:

- Le véhicule touche le sol, par exemple sur un bord de trottoir élevé ou sur des chemins non stabilisés.
- Le véhicule franchit trop rapidement un obstacle, par exemple un trottoir, un ralentisseur ou un nid de poule.
- Un objet lourd heurte le soubassement ou des éléments du train de roulement.

Dans ces situations ou dans des situations similaires, la carrosserie, le soubassement, les éléments du train de roulement, les jantes ou les pneus risquent également de subir des dommages non visibles. Les composants endommagés de cette manière risquent de tomber en panne inopinément ou de ne plus supporter les contraintes développées lors d'un accident comme prévu.

Si le revêtement du soubassement est endommagé, des matières inflammables (des feuilles, de l'herbe ou des branches, par exemple) peuvent s'accumuler entre le soubassement et son revêtement. Si ces matières entrent en contact avec des pièces brûlantes du système d'échappement, elles risquent de s'enflammer.

- Faites immédiatement contrôler et réparer le véhicule par un atelier qualifié.

ou

- Si la sécurité de marche du véhicule est compromise, arrêtez-vous immédiatement en tenant compte des conditions de circulation et prenez contact avec un atelier qualifié.

Montage de la plaque d'immatriculation sur le support de plaque d'immatriculation avant

REMARQUE Dysfonctionnements et défaillances dus à un montage incorrect de la plaque d'immatriculation sur le support de plaque d'immatriculation avant

Si la plaque d'immatriculation est montée de manière incorrecte sur le support de plaque d'immatriculation avant, cela risque d'entraîner des dysfonctionnements ou la défaillance de capteurs, de caméras ou de systèmes d'aide à la conduite et de sécurité active.

Lors du montage de la plaque d'immatriculation sur le support de plaque d'immatriculation avant, tenez compte des points suivants:

- Montez directement la plaque d'immatriculation sur le support de plaque d'immatriculation sans support publicitaire ni autres supports.
- Montez la plaque d'immatriculation de manière à ce que ses parties inférieure et latérales ne dépassent pas de l'adaptateur de plaque d'immatriculation.

Déclarations de conformité et remarques relatives aux réglementations nationales

Compatibilité électromagnétique

La compatibilité électromagnétique des composants du véhicule a été testée et prouvée conformément à la version actuellement en vigueur du règlement CEE-ONU R 10.

Remarques relatives aux réglementations nationales pour les composants radio réglementaires

Remarques en cas de franchissement de frontières
Lorsque vous utilisez le véhicule, tenez compte des dispositions légales en matière de radio en vigueur dans le pays dans lequel vous vous trouvez.

Composants du véhicule commandés par radio Uniquement pour les pays de l'Union européenne et de l'AELE ainsi que pour les pays qui reconnaissent la déclaration de conformité CE du fabricant :

La remarque suivante est valable pour tous les composants commandés par radio du véhicule et des systèmes d'information et appareils de communication intégrés au véhicule:

Les fabricants des composants commandés par radio garantissent que tous les composants commandés par radio montés dans le véhicule sont conformes à la directive 2014/53/UE. Le texte intégral des déclarations de conformité UE est disponible sur le site Internet suivant:

https://moba.i.mercedes-benz.com/markets/ece-row/baix/cars/certificates-of-conformity/fr_FR/index.html

Pour de plus amples informations, adressez-vous à un Point de service Mercedes-Benz.

Uniquement pour Israël :
Il est interdit d'apporter à une unité radio installée dans le véhicule des modifications susceptibles d'influencer les spécifications radio de l'appareil. Il peut s'agir de modifications du logiciel, du remplacement de l'antenne d'origine ou de la possibilité de brancher l'appareil à une antenne externe. De telles modifications ne peuvent être apportées qu'avec l'autorisation préalable du ministère chargé des télécommunications, en raison de la crainte que ne surviennent des interférences radio.

Uniquement pour le Royaume-Uni:

La remarque suivante est valable pour tous les composants commandés par radio du véhicule et des systèmes d'information et appareils de communication intégrés au véhicule:

Par la présente, les fabricants garantissent que les composants commandés par radio montés dans le véhicule remplissent les exigences techniques légales en vigueur pour les émetteurs-récepteurs radio. Le texte intégral de la déclaration de conformité est disponible sur le site Internet suivant:

https://moba.i.mercedes-benz.com/markets/ece-row/baix/cars/certificates-of-conformity/en_GB/index.html

Uniquement pour le Brésil:

Remarques relatives aux systèmes radio dans le véhicule:

Ces systèmes ne sont pas soumis à la protection contre les perturbations nuisibles et ne doivent occasionner aucune perturbation dans les systèmes homologués.

Uniquement pour la Jamaïque:
Tous les composants de véhicules commandés par radio ont obtenu une homologation du type de la SMA.

Uniquement pour les pays de l'Union économique eurasiatique:

Par la présente, les fabricants garantissent que les composants commandés par radio montés dans le véhicule remplissent les exigences techniques pour les émetteurs-récepteurs radio. Pour de plus amples informations, adressez-vous à un point de service Mercedes-Benz.

Uniquement pour l'Ukraine:

Par la présente, les fabricants garantissent que les composants commandés par radio montés dans le véhicule remplissent les exigences techniques pour les émetteurs-récepteurs radio. Pour de plus amples informations, adressez-vous à un Point de service Mercedes-Benz.

Cric

Uniquement pour les pays de l'Union européenne et de l'AELE ainsi que pour les pays qui reconnaissent la déclaration de conformité CE du fabricant:

Déclaration de conformité CE
Copie et traduction de l'original de la déclaration de conformité:

BOWDEN s.a.s.

Déclaration de conformité - cric XFK

Diane Rostoucher - 21/12/2020

Texte de la déclaration de conformité
NOUS, BOWDEN SAS : ROUTE DE NANCRAY, 45300 BOYNES, FRANCE, DECLARONS SOUS NOTRE PROPRE RESPONSABILITE, QUE LE PRODUIT : 995503773R - CRIC: 1150 kg MARQUE BOWDEN, SATISFAIT A L'ENSEMBLE DES DISPOSITIONS PERTINENTES DE LA DIRECTIVE 2006/42/EC DU PARLEMENT EUROPEEN ET DU CONSEIL DU 17 MAI 2006 RELATIVE AUX MACHINES ET MODIFIANT LA DIRECTIVE 95/16/CE TEL QUE PUBLIEE AU JOURNAL OFFICIEL DE L'UNION EUROPEENNE L 157/24 LE 9 JUIN 2006.

Déclaration de conformité UKCA
Copie et traduction de l'original de la déclaration de conformité:

BOWDEN s.a.s.

Déclaration de conformité

805294 Rév. B

FR - Traduction de l'original de la déclaration de conformité :

Nous, Bowden SAS, Route de Nancray, 45300 Boynes, France, déclarons sous notre propre responsabilité que les produits décrits ci-dessous* satisfont à l'ensemble des dispositions légales de la directive 2006/42/CE du Parlement européen et du Conseil du 17 mai 2006 relative aux machines et modifiant la directive 95/16/CE telle que publiée au journal officiel de l'Union européenne L 157/24 le 9 juin 2006 et, pour le Royaume-Uni, satisfont à l'ensemble des dispositions légales de la directive Supply of Machinery (Safety) Regulations 2008 (2008 N° 1597).

*Liste des produits:

- 995500118R – Cric: 1 050 kg
- 995506674R – Cric: 1 050 kg
- 995505057R – Cric: 1 850 kg
- 995504958R – Cric: 1 050 kg
- 995505945R – Cric: 1 390 kg
- 995500630R – Cric: 1 150 kg
- 995502158R – Cric: 1 390 kg
- 995503864R – Cric: 1 050 kg
- 995506UA1A – Cric: 1 050 kg
- 995501892R – Cric: 1 020 kg

Signature du responsable M. Vincent Narbaud [Signature] Head Quality Bowden SAS Tél.: +33 (0)2 38 34 57 00 Date: 7 juillet 2022 Lieu: Boynes	UKCA CE

Kit anticrevaison TIREFIT

Uniquement pour les pays de l'Union européenne et de l'AELE ainsi que pour les pays qui reconnaissent la déclaration de conformité CE du fabricant:

Déclaration de conformité CE

Copie et traduction de l'original de la déclaration de conformité:

Déclaration de conformité UE

Nous, soussignés la société

Dunlop Tech GmbH

Offenbacher Landstr. 8

D-63456 Hanau,

déclarons sous notre seule responsabilité que

Désignation du produit: Pompe à air électrique

Numéro de série: 000000001 à 999999999

Marque: Renault

Modèle: DT 200073

satisfait à l'ensemble des dispositions applicables des directives suivantes:

2006/42/CE

2014/30/UE

et est conforme aux normes suivantes:

EN 55014-1: 2017

EN 55014-2: 2015

Dunlop Tech GmbH, Offenbacher Landstr. 8, 63456 Hanau, Allemagne, mandataire pour le rassemblement de la documentation technique.

Désignation de l'usine:	Dongguan Richtek Electronics Co., Ltd.
Adresse:	No. 11, Kui Qing Road, Qing Xi Town 523651 Dong Guan City (Chine)
Mandataire:	Département IMS
Adresse:	Offenbacher Landstraße 8, 63456 Hanau, Allemagne

p.o. [Signature]	[Signature]
p.o. Daniel Schildger	p.o. Michael Kögler
DUNLOP TECH GmbH	DUNLOP TECH GmbH
Chef de projet R & D	Directeur R & D
16 décembre 2020	16 décembre 2020

Lieu de déclaration: Allemagne

Déclaration de conformité UKCA

Copie et traduction de l'original de la déclaration de conformité:

Dunlop Tech GmbH

UKCA Konformitätserklärung

Produit:

Produit

Pompe à air électrique

Type / marque

DT 200089 (A80B), DT 200090 (A72B)

Représentant autorisé (GB):

Nom:

Adresse:

Interlocuteur:

Le représentant susmentionné est seul responsable de l'établissement de cette déclaration. L'équipement mentionné dans la déclaration est conforme à la (aux) réglementation(s) britannique(s) suivante(s):

The Electromagnetic Compatibility Regulations 2016

Conformément aux directives CE suivantes - Supply of Machinery (Safety) Regulations 2008 -

La conformité aux réglementations britanniques correspondantes a été présumée sur la base des normes mentionnées ci-dessous:

BS EN 55014-1:2017 et A11:2020

BS EN 55014-2:2015

Représentant autorisé responsable de l'établissement de cette déclaration:

Nom: Dunlop Tech GmbH

Mandataire: Département IMS

Adresse: Offenbacher Landstraße 8, 63456 Hanau, Allemagne

15.03.2022 (Date)	p.o. [Signature] (Signature)	p.o. [Signature]

Prise de diagnostic

La prise de diagnostic est une interface technique dans le véhicule. Elle est utilisée parexemple dans le cadre de travaux de maintenance et de réparation ou pour la lecture des données du véhicule dans un atelier qualifié.Le raccordement d'appareils de diagnostic ne doit par conséquent être effectué que par un atelier qualifié.

ATTENTION Risque d'accident en cas de raccordement d'appareils à la prise de diagnostic

Si vous raccordez des appareils à la prise de diagnostic du véhicule, le fonctionnement des systèmes du véhicule et la sécurité de fonctionnement risquent d'être compromis.

- Pour des raisons de sécurité, il est recommandé d'utiliser et de raccorder uniquement les produits agréés par un point de service Mercedes-Benz.

ATTENTION Risque d'accident dû à des objets dans l'espace pour les pieds du conducteur

Des objets dans l'espace pour les pieds du conducteur peuvent limiter la course de la pédale ou bloquer une pédale enfoncée.

Cela compromet la sécurité de fonctionnement- et la sécurité routière du véhicule.

- Ranger tous les objets dans le véhicule de manière sûre afin qu'ils ne puissent pas pénétrer dans l'espace pour les pieds du conducteur.
- Toujours laisser un espace suffisant pour les pédales.
- Toujours fixer les tapis de sol au plancher conformément aux instructions.
- Ne pas utiliser de tapis de sol non fixés et ne pas superposer plusieurs tapis de sol.

REMARQUE Décharge de la batterie en cas d'utilisation d'appareils branchés sur la prise de diagnostic

L'utilisation d'appareils branchés sur la prise de diagnostic sollicite la batterie.

- Contrôlez l'état de charge de la batterie.
- Si l'état de charge de la batterie est faible, chargez-la en effectuant un long trajet, par exemple.

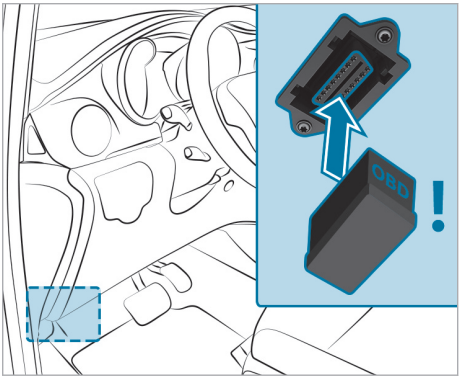

L'utilisation et le raccordement d'un autre appareil à la prise de diagnostic peuvent avoir les conséquences suivantes :

- Dysfonctionnements des systèmes du véhicule
- Endommagement durable des composants du véhicule

Tenez compte des conditions de garantie à cet égard.

En outre, si vous raccordez des appareils à la prise de diagnostic, les données relatives au contrôle des émissions de gaz d'échappement risquent d'être remises à zéro, par exemple. Il se peut alors que le véhicule ne réponde pas aux exigences du prochain contrôle antipollution effectué dans le cadre du contrôle technique.

Remarques relatives aux modifications de la puissance du moteur

Les augmentations de puissance peuvent avoir les conséquences suivantes:

- Les valeurs d'émission peuvent être modifiées.
- Des dysfonctionnements peuvent survenir.
- Des dommages indirects peuvent survenir.

La sécurité de fonctionnement du véhicule n'est pas toujours garantie.

Si vous faites augmenter la puissance du moteur de votre véhicule:

- Faites adapter les pneus, le train de roulement, le système de freinage et le système de refroi-

dissement du moteur à la puissance plus élevée du moteur.
- Refaites homologuer le véhicule.
- Signalez la modification de puissance à votre assureur.

Sinon, l'autorisation de mise en circulation du véhicule est annulée et vous ne bénéficiez plus de la couverture d'assurance.

Si vous revendez le véhicule, informez l'acheteur de la modification de la puissance du moteur. Sinon, vous commettez un acte qui, selon la – législation en vigueur–, peut être puni par la loi.

Atelier qualifié

Un atelier qualifié dispose des connaissances, de l'outillage et des qualifications nécessaires pour mener à bien les travaux requis sur le véhicule. Cela vaut notamment pour les travaux importants pour la sécurité.

Confiez toujours les travaux suivants sur le véhicule à un atelier qualifié:
- Travaux importants pour la sécurité
- Travaux de maintenance
- Travaux de réparation
- Modifications, pose ou transformation de composants
- Travaux sur les composants électroniques

Mercedes-Benz vous recommande de vous adresser à un point de service Mercedes-Benz.

Enregistrement du véhicule

Il peut arriver que Mercedes-Benz demande à ses points de service d'effectuer des contrôles techniques sur certains véhicules. Les contrôles permettent d'améliorer la qualité ou la sécurité des véhicules.

Mercedes-Benz ne peut vous informer des contrôles à effectuer sur votre véhicule que si vos données d'enregistrement sont en sa possession.

Dans les cas suivants, il est possible que votre véhicule ne soit pas encore enregistré à votre nom:
- Vous n'avez pas acheté votre véhicule auprès d'un distributeur agréé.
- Votre véhicule n'a pas encore été contrôlé par un point de service Mercedes-Benz.

Faites enregistrer votre véhicule, de préférence par un point de service Mercedes-Benz.

Informez Mercedes-Benz dès que possible de tout changement d'adresse ou de propriétaire. Vous pouvez le faire dans un point de service Mercedes-Benz, par exemple.

Utilisation conforme du véhicule

Si vous enlevez des étiquettes d'avertissement autocollantes, vous ou d'autres personnes risquez de ne pas être avertis de certains dangers. Laissez les étiquettes d'avertissement autocollantes à leur emplacement.

Lors de l'utilisation du véhicule, tenez notamment compte
- des consignes de sécurité qui figurent dans la présente notice
- des caractéristiques techniques du véhicule
- du code de la route et des règles de circulation en vigueur dans le pays dans lequel vous vous trouvez
- des lois relatives aux véhicules à moteur et normes de sécurité en vigueur dans le pays dans lequel vous vous trouvez
- des réglementations concernant les équipements de télécommunications en vigueur dans le pays dans lequel vous vous trouvez

⚠ **ATTENTION** Risque d'incendie et d'accident en cas de transport de substances toxiques et corrosives

Des gaz et des liquides peuvent se dégager, même lorsque les réservoirs sont complètement fermés.

Votre capacité de concentration pendant la marche et votre santé peuvent alors en être affectées. Cela peut également entraîner des dysfonctionnements, des courts-circuits ou la défaillance de composants électriques.

▶ N'entreposez et ne transportez pas de substances toxiques et/ou corrosives dans l'habitacle.

Exemples de substances toxiques et corrosives:
- Solvants
- Carburant
- Huiles et graisses
- Produits de nettoyage
- Acides

Règlement REACH

Uniquement pour les pays de l'Union européenne et de l'AELE:

Le règlement REACH (règlement CE n ° 1907/2006, article 33) prévoit l'obligation de fournir des informations concernant les substances extrêmement préoccupantes (SVHC).

Mercedes-Benz AG agit en toute connaissance de cause dans le but d'éviter la présence et l'utilisation de ces substances SVHC et de permettre aux clients de manipuler celles-ci en toute sécurité. Les informations fournies par les fournisseurs et les informations produit internes de Mercedes-Benz AG indiquent les SVHC dont le pourcentage en poids dans différents produits de ce véhicule est supérieur à 0,1 %.

Vous trouverez de plus amples informations aux adresses suivantes:

- https://reach.mercedes-benz.com/de/home/
- https://reach.mercedes-benz.com/en/home/

Remarques relatives aux personnes portant un appareil d'assistance médicale électronique

Malgré un développement minutieux des systèmes du véhicule, Mercedes-Benz AG ne peut exclure complètement la possibilité d'interférences entre ceux-ci et les appareils d'assistance médicale électroniques (pacemakers, par exemple).

De plus, les véhicules sont équipés de composants qui peuvent générer des champs magnétiques à l'image d'un aimant permanent, indépendamment de l'état de fonctionnement du véhicule. Ces champs peuvent être présents au niveau du système multimédia/système de sonorisation ou, en fonction de l'équipement du véhicule, au niveau des sièges, par exemple.

Par conséquent, dans certains cas individuels et selon les appareils d'assistance utilisés, cela peut avoir les conséquences suivantes:

- Dysfonctionnements des appareils d'assistance
- Problèmes de santé

Tenez compte des remarques et des avertissements du fabricant des appareils d'assistance et contactez en cas de doute le fabricant et/ou votre médecin. En cas d'incertitude prolongée sur d'éventuels dysfonctionnements de l'appareil d'assistance, Mercedes-Benz AG vous recommande d'utiliser peu de systèmes électriques du véhicule et/ou de maintenir une distance appropriée par rapport aux éléments concernés.

Confiez les travaux de réparation et de maintenance à proximité des éléments suivants uniquement à un atelier qualifié:

- Eléments conducteurs du véhicule
- Antennes émettrices
- Système multimédia et système de sonorisation

En cas de questions et de suggestions, adressez-vous à un atelier qualifié.

Garantie pour vices cachés

! **REMARQUE** Dommages sur le véhicule suite au non-respect des instructions figurant dans cette notice d'utilisation

Le non-respect des instructions données dans cette notice d'utilisation peut provoquer des dommages au niveau de votre véhicule.

Ces dommages ne sont couverts ni par la garantie pour vices cachés ni par la garantie contractuelle accordée aux véhicules neufs ou d'occasion.

▶ Suivez les instructions données dans cette notice d'utilisation concernant l'utilisation conforme de votre véhicule et les risques d'endommagement.

Codes QR pour fiche de désincarcération

Des codes QR se trouvent dans la trappe de réservoir et de l'autre côté, sur le montant B. En cas d'accident, les services de secours peuvent rapidement déterminer la fiche de désincarcération requise pour votre véhicule à l'aide des codes QR. La fiche de désincarcération actuelle contient, sous une forme compacte, les informations les plus importantes relatives à votre véhicule (le cheminement des câbles électriques, par exemple).

Pour de plus amples information : https://rk.mb-qr.com/de/#rescue-sticker

Mémorisation de données

Traitement des données dans le véhicule

Calculateurs électroniques

Votre véhicule est doté de calculateurs électroniques. Les calculateurs traitent les données qu'ils reçoivent des capteurs du véhicule, qu'ils génèrent eux-mêmes ou qu'ils échangent entre eux, par exemple. Certains calculateurs sont nécessaires au bon fonctionnement de votre véhicule, d'autres vous assistent lors de la conduite (systèmes d'assistance à la conduite, par exemple), d'autres encore assurent des fonctions de confort et d'info-divertissement.

Vous trouverez ci-dessous des informations générales sur le traitement des données dans le véhicule. Vous trouverez des informations supplémentaires sur la collecte, l'enregistrement et la transmission à des tiers des données spécifiques à votre véhicule directement en lien avec les remarques relatives aux caractéristiques fonctionnelles concernées dans les notices d'utilisation correspondantes. Celles-ci sont également disponibles en ligne et, en fonction de l'équipement, en version numérique dans le véhicule.

Caractère personnel

Chaque véhicule est marqué d'un numéro d'identification unique. En fonction du pays, ce numéro d'identification du véhicule peut également être utilisé par les autorités pour déterminer l'identité du propriétaire, par exemple. Il existe également d'autres possibilités de remonter au propriétaire ou au conducteur à partir des données recueillies dans le véhicule, par l'intermédiaire du numéro d'immatriculation du véhicule, par exemple.

Les données générées ou traitées par les calculateurs peuvent par conséquent être des données à caractère personnel ou le devenir sous certaines conditions. En fonction des données du véhicule présentes, il est possible, le cas échéant, de déterminer rétrospectivement votre comportement routier, votre position, votre itinéraire ou le comportement d'utilisation, par exemple.

Exigences légales pour la divulgation des données

Si des dispositions légales correspondantes sont en vigueur, les constructeurs sont obligés, dans certains cas particuliers, de fournir dans l'étendue nécessaire les données qu'ils ont mémorisées aux autorités publiques qui l'exigent. Cela peut être le cas, par exemple, lorsqu'un délit fait l'objet d'une enquête.

Les autorités publiques sont également autorisées, dans le cadre du droit en vigueur, à lire elles-mêmes les données des véhicules dans certains cas particuliers. En cas d'accident, par exemple, des informations peuvent être lues à partir du calculateur de l'airbag, ce qui peut aider à clarifier les circonstances de l'accident.

Données de service dans le véhicule

Les calculateurs traitent des données pour le bon fonctionnement du véhicule.

Cela comprend par exemple les données suivantes:

- Informations sur l'état du véhicule (vitesse, accélération longitudinale, accélération transversale, vitesse de rotation des roues, indicateur de bouclage des ceintures de sécurité, par exemple)
- Conditions environnantes (température, capteur de pluie, capteur de distance, par exemple)

En règle générale, ces données sont volatiles. Elles ne sont pas mémorisées au-delà de la durée d'utilisation et sont uniquement traitées dans le véhicule. Les calculateurs (la clé du véhicule, par exemple) contiennent souvent des mémoires de données. Celles-ci sont utilisées pour documenter de manière temporaire ou durable des informations sur les conditions du véhicule, la sollicitation des composants, la maintenance nécessaire ainsi que les événements et défauts techniques.

Les données suivantes sont enregistrées en fonction de l'équipement technique du véhicule:

- Etat de fonctionnement de composants du système (niveaux de remplissage, pression des pneus, état de la batterie, par exemple)
- Dysfonctionnements et défauts de composants importants du système (éclairage et freins, par exemple)
- Réactions des systèmes dans des situations de marche particulières (déclenchement d'un airbag ou intervention des systèmes de régulation du comportement dynamique, par exemple)
- Informations relatives aux événements susceptibles d'entraîner l'endommagement du véhicule

Dans des cas particuliers, il peut être nécessaire d'enregistrer des données qui ne sont que volatiles. Cela peut être le cas, par exemple, si le véhicule a détecté un dysfonctionnement.

Lorsque vous avez recours à des prestations de service (travaux de réparation ou de maintenance, par exemple), les données de service mémorisées peuvent, si nécessaire, être lues et utilisées en liaison avec le numéro d'identification du véhicule. La lecture peut être effectuée dans le véhicule par des techniciens du réseau de maintenance (ateliers ou fabricant, par exemple) ou par des tiers (services de dépannage, par exemple). Il en va de même pour les recours en garantie et les mesures d'assurance qualité.

La lecture est généralement effectuée dans le véhicule par l'intermédiaire d'un connecteur pour la prise de diagnostic prescrit par la loi. Les données de service lues documentent l'état technique du véhicule ou des différents composants, aident au diagnostic des défauts, au respect des obligations résultant de la garantie légale et à l'amélioration de la qualité du véhicule. Ces données, et en particulier les informations sur la sollicitation des composants, les événements techniques, les erreurs de manipulation et les autres défauts, sont transmises le cas échéant au fabricant avec le numéro d'identification du véhicule à cette fin. En outre, la responsabilité produit incombe au fabricant. C'est également pour cela que le fabricant utilise les données de service des véhicules (pour des campagnes de rappel, par exemple). Ces données peuvent également être utilisées pour contrôler les droits du client à la garantie légale et à la garantie contractuelle.

Les mémoires des défauts du véhicule peuvent être remises à zéro par un atelier dans le cadre de travaux de réparation ou de maintenance ou à votre demande.

Fonctions de confort et d'infodivertissement

Vous pouvez mémoriser les réglages confort et les fonctions de personnalisation dans le véhicule et les modifier ou les réinitialiser à tout moment.

En fonction de l'équipement de votre véhicule, cela vaut, par exemple, pour les réglages suivants:

- Positions des sièges et du volant
- Réglage du train de roulement et de la climatisation
- Fonctions de personnalisation (éclairage intérieur, par exemple)

En fonction de l'équipement sélectionné, vous pouvez vous-même fournir des données pour les fonctions d'infodivertissement du véhicule.

En fonction de l'équipement de votre véhicule, cela vaut, par exemple, pour les données suivantes:

- Données multimédias (musique, films ou photos à lire dans un système multimédia intégré, par exemple)
- Données du carnet d'adresses à utiliser en liaison avec un dispositif mains libres intégré ou un système de navigation intégré
- Destinations saisies
- Données relatives à l'utilisation de services Internet

Ces données pour les fonctions de confort et d'infodivertissement peuvent être enregistrées localement dans le véhicule ou se trouver sur un appareil que vous avez raccordé au véhicule (smartphone, clé USB ou lecteur MP3, par exemple). Si vous avez entré vous-même des données, vous pouvez les effacer à tout moment.

Une transmission de ces données depuis le véhicule n'est effectuée qu'à votre demande. Cela vaut en particulier dans le cadre de l'utilisation de services Internet conformément à vos réglages personnels.

Intégration des smartphones (Android Auto ou Apple CarPlay®, par exemple)

Si votre véhicule est équipé en conséquence, vous pouvez raccorder votre smartphone ou un autre terminal mobile à votre véhicule. Vous pouvez commander cet appareil par l'intermédiaire d'éléments de commande intégrés au véhicule. Le système multimédia peut ainsi afficher l'image et diffuser le son du smartphone. En même temps, certaines informations sont transmises à votre smartphone. En fonction du type d'intégration, cela comprend par exemple les données de position, le mode jour/nuit et d'autres états généraux du véhicule. Veuillez vous en informer dans la notice d'utilisation du véhicule ou du système d'infodivertissement.

L'intégration vous permet d'utiliser certaines applications de votre smartphone, telles que le système de navigation ou la lecture de fichiers musicaux. Il n'y a aucune autre interaction entre le smartphone et le véhicule (accès actif aux données du véhicule, par exemple). Le type de traitement informatique des données qui est effectué par la suite est défini par le fournisseur correspondant à l'application utilisée. La possibilité de procéder à des réglages et la nature de ceux-ci dépendent de l'application concernée et du système d'exploitation de votre smartphone.

Services en ligne

Connexion au réseau de téléphonie mobile

Si votre véhicule dispose d'une connexion au réseau de téléphonie mobile, ce dernier permet l'échange de données entre votre véhicule et d'autres systèmes. La connexion au réseau de téléphonie mobile s'effectue par l'intermédiaire de l'émetteur-récepteur propre au véhicule ou du terminal portable que vous raccordez au véhicule (un smartphone, par exemple). Cette connexion permet d'utiliser des fonctions en ligne. Il est ainsi possible d'accéder à des services en ligne et des applications que le fabricant ou d'autres fournisseurs ont mis à votre disposition.

Services mis à disposition par le fabricant

Pour les services en ligne du fabricant, les fonctions respectives sont décrites par le fabricant aux endroits appropriés (notice d'utilisation, page Web du fabricant, par exemple) et les informations associées relatives à la protection des données y sont indiquées. Certains services en ligne peuvent utiliser des données personnelles. L'échange de données qui a alors lieu se fait au moyen d'une connexion protégée, par exemple avec les systèmes informatiques prévus à cet effet par le fabricant. La collecte, le traitement et l'utilisation de données à caractère personnel autres que celles requises pour la mise à disposition de services sont uniquement effectués sur la base d'une autorisation légale. Cela vaut dans le cas d'un système d'appel d'urgence prescrit par la loi, d'un accord contractuel ou d'un consentement explicite, par exemple.

Vous avez la possibilité d'activer ou de désactiver ces services et fonctions en partie payants. Cela ne s'applique pas aux fonctions et services prescrits par la loi, tels qu'un système d'appel d'urgence.

Services tiers

Si vous utilisez des services en ligne d'autres fournisseurs (tiers), la responsabilité de ces services, les termes de confidentialité et les conditions relatives à la protection des données incombent exclusivement au fournisseur concerné. Le fabricant n'a alors de manière générale aucune influence sur les contenus échangés.

Veuillez par conséquent vous informer sur la nature, l'ampleur et l'objectif de la collecte et de l'utilisation des données à caractère personnel des services tiers auprès du fournisseur respectif.

Droits en matière de protection des données

En fonction du pays, de l'équipement et des fonctions de votre véhicule, ainsi que des services et des offres de services utilisés, vous bénéficiez de différents droits en matière de protection des données. Vous trouverez de plus amples informations sur la protection des données et vos droits en matière de protection des données sur le site Internet du fabricant ou vous pourrez obtenir ces informations dans le cadre des services et offres de services concernés. Vous y trouverez également les données de contact du fabricant et de son responsable de la protection des données.

Vous pouvez faire lire les données qui ne sont mémorisées que localement dans le véhicule par du personnel d'assistance qualifié (dans un atelier, par exemple), éventuellement à titre onéreux.

Mercedes-Benz Service24h

Si votre véhicule ne démarre pas ou en cas de panne technique pendant le trajet, le service d'assistance Mercedes-Benz Service24h vous offre une assistance rapide et efficace à travers toute l'Europe 24 heures sur 24, 365 jours par an. Vous pouvez joindre la centrale d'appels d'urgence du service d'assistance Mercedes-Benz Service24h aux numéros indiqués ci-dessous.

Veuillez composer uniquement le numéro valable pour votre pays d'origine.

Ayez les informations suivantes à portée de main afin que nous puissions vous porter assistance le plus rapidement possible:

- Données personnelles
- Numéro de téléphone auquel vous êtes joignable
- Modèle du véhicule et numéro d'immatriculation
- Date de la première mise en circulation
- Position actuelle du véhicule
- Nature du dommage

Numéros d'appel du Service24h

Pays ou régions	Service d'assistance Service24h	Autre numéro
Albanie	00355 69 409 1643	
Andorre	+34 913 754 122	
Arménie	+37460680000	+37495095000
Belgique	0032 262 003 06	
Bosnie-Herzégovine	+387 (0) 7031 1434	+3877031 1434
Bulgarie	00 800 3 777 7777*	+359 29 35 86 22
Danemark	00800 3 777 7777*	+45 35 15 81 04
Allemagne	+49 69 95 30 74 16	
Estonie	00800 3 777 7777*	+372 880 1588
Finlande	00800 3 777 7777*	+358 9 81 710 029
France	+33170480151	
Gibraltar	+34 913 754 122	
Géorgie	+ 9955 99 923688	+ 9955 99 923688
Grèce	211 211 15 88	+30 211 211 15 88
Grande-Bretagne et Irlande du Nord	+44 207-660-9991	
Irlande	+353 1 6590272	
Islande	+354 664 2130	+354 664 2130
Italie (Vatican inclus)	+390238591329	
Croatie	0800 10 40	+385 1 3644 873
Lettonie	00 800 3 777 7777*	+371 66 09 05 02
Liechtenstein	+41 22 567 53 34	
Lituanie	00 800 3 777 7777*	+370 52 14 30 85 Portable: +37069824950
Luxembourg	+352 27 30 22 63	
Malte	+35680062862	+35627780650
Macédoine et Kosovo	02 31 81 373	+ 389 2 31 81 373
Monaco	+33170480151	
Monténégro	0800191051	+381114300308
Pays-Bas	+31 207 219 098	
Norvège	00 800 3 777 7777*	+4767908300

Pays ou régions	Service d'assistance Service24h	Autre numéro
Autriche	+43 136 027 730 21	
Pologne	+48 22 583 43 00	
Portugal	00800 3 777 7777*	+351210608104
Roumanie	0800 6723 91	+40 311 30 50 28
Suède	00800 3 777 7777*	+46 85 19 93 119
Suisse	+41 22 567 53 34	
Serbie	0800191051	+381114300308
Slovaquie	+421 2 50102653	
Slovénie	00 800 3 777 77 77*	+386 1 888 81 19
Espagne	+34 913 754 122	
République tchèque	+420 296 335 697	
Turquie	4446244	+90 212 444 62 44
Ukraine	0800500160	+38 050 311 77 33
Hongrie	+36-1-3285303	
Biélorussie	+375 29 603 9999	+375 17 309 9999
Chypre (Nord)	444 87 87	+ 90 392 444 8787
Chypre (Sud)	00800 3 777 7777*	+357 22 23 23 04
	* Appel gratuit. Dans des cas exceptionnels, certains opérateurs de téléphonie mobile peuvent exiger des frais supplémentaires.	

Veuillez composer uniquement le numéro valable pour votre pays d'origine.

Droits d'auteur

Vous trouverez des informations concernant les licences relatives aux logiciels libres et open source utilisés dans votre véhicule sur le support de données qui se trouve dans le porte-documents de votre véhicule.

L'essentiel en bref

Informations générales

Assurez-vous en particulier des conditions suivantes pour que les éléments du système de retenue puissent apporter la protection prévue:

- Asseyez-vous correctement (→ page 41).
- Bouclez correctement votre ceinture de sécurité (→ page 42).
  - Fonctionnement du voyant d'alerte des ceintures de sécurité (→ page 45).
  - Fonctionnement de l'affichage d'état des ceintures de sécurité arrière (→ page 45).
- Le voyant d'alerte du système de retenue s'est éteint après l'autodiagnostic (→ page 44).
- Les voyants PASSENGER AIR BAG indiquent l'état correct de l'airbag passager (→ page 46).

Pour une compréhension sans équivoque
Le chapitre «Sécurité des occupants» regroupe les informations sur les équipements, les fonctions et les comportements qui contribuent directement à la sécurité des occupants du véhicule.

Les informations sont structurées comme suit:

- **L'essentiel en bref:** cette section vous donne un aperçu de l'interaction entre le système de retenue et le comportement à adopter par tous les occupants du véhicule.
- **Informations spécifiques:** dans les autres sections du chapitre «Sécurité des occupants», vous trouverez des informations spécifiques sur les équipements et les fonctions du système de retenue.
- **Index des mots-clés:** vous pouvez également trouver certains thèmes de la présente notice d'utilisation en utilisant l'index des mots-clés.

Le chapitre «Sécurité des occupants» ne contient pas d'informations sur les thèmes suivants, entre autres:

- Transport des enfants (→ page 54)
- Systèmes d'aide à la conduite et systèmes de sécurité active (→ page 161)
- Possibilités de rangement (→ page 208)

Attribution claire des termes génériques

Les termes génériques suivants sont utilisés dans la présente notice d'utilisation:

- **Sécurité des occupants:** comprend les éléments et les fonctions du système qui contribuent à réduire au maximum les charges auxquelles sont soumis les occupants du véhicule et les conséquences d'un accident.
- **Système de retenue:** comprend les éléments qui, avec la structure du véhicule, aident à éviter un éventuel contact des occupants du véhicule avec des parties de l'habitacle. Les ceintures de sécurité et les airbags sont, par exemple, des éléments du système de retenue.
- **Système de retenue pour enfants:** vous trouverez toutes les informations dans le chapitre «Transport des enfants» (→ page 54).

Soyez rigoureux
Une position assise correcte et le port correct de la ceinture de sécurité sont essentiels pour que les éléments du système de retenue puissent apporter la protection prévue.

N'oubliez pas qu'une négligence concernant la position assise et le port de la ceinture de sécurité peut avoir de graves conséquences. Soyez rigoureux et assurez-vous que tous les occupants du véhicule sont correctement assis et attachés avant chaque trajet (→ page 41).

Informations relatives à la position assise correcte

Les éléments du système de retenue apportent la protection prévue lorsqu'ils sont associés à une position assise correcte.

La position assise influence à la fois la protection prévue par la ceinture de sécurité et la protection supplémentaire offerte par les airbags.

Une position assise correcte, presque droite, et une ceinture de sécurité correctement bouclée réduisent en outre les risques liés au déclenchement de l'airbag.

Tenez compte de l'espace disponible lorsque vous choisissez un siège. En position assise correcte, presque droite, la tête ne doit pas toucher le toit.

⚠ **ATTENTION** Risque de blessure ou danger de mort dû à une position assise incorrecte

Si vous n'êtes pas assis correctement sur votre siège, l'airbag n'est pas en mesure d'apporter la protection prévue.

Chaque occupant du véhicule doit s'assurer des points suivants.

- ▶ Adopter une position assise correcte.
- ▶ Boucler correctement la ceinture de sécurité. Veillez en particulier à ce que la ceinture abdominale ne passe jamais sur le ventre ou le bas-ventre chez les femmes enceintes.
- ▶ Tenir compte des remarques suivantes.

Tenez compte des remarques suivantes pour que le système de retenue puisse apporter la protection prévue:

- Réglez correctement les sièges avant de prendre la route (⟶ page 85).

  Ce faisant, assurez-vous que vous pouvez attacher correctement la ceinture de sécurité. La sangle supérieure de la ceinture de sécurité doit passer sur le milieu de l'épaule vers l'avant de la sortie de ceinture.
- Maintenez une distance avec les airbags, en particulier avec les airbags frontaux. Tout en respectant le port correct de la ceinture de sécurité, reculez les sièges conducteur et passager au maximum.
- Lorsque des personnes sont assises sur les sièges arrière, les occupants du véhicule doivent maintenir une distance équivalente par rapport aux parties de l'habitacle situées devant eux.
- Assurez-vous qu'aucune personne, aucun animal ni aucun objet ne se trouvent entre les occupants du véhicule et un airbag.
- En tant que conducteur, tenez compte des informations relatives à la position assise correcte du conducteur (⟶ page 85).

  Saisissez le volant uniquement par la couronne du volant. L'airbag conducteur peut ainsi se déployer sans entraves.
- Adoptez une position assise pratiquement droite, avec votre postérieur le plus en arrière possible dans l'espace entre le coussin d'assise et le dossier.

  Le dos repose ainsi le plus uniformément et fermement possible contre le dossier.
- Ne vous penchez pas en avant et ne vous appuyez pas contre la porte ou la vitre latérale pendant la marche. Sinon, vous vous trouvez dans la zone de déploiement des airbags.
- Asseyez-vous si possible de manière à ce que vos pieds reposent sur le sol. Vos cuisses sont légèrement soutenues par le coussin d'assise.

  Ne posez pas vos pieds sur le poste de conduite, par exemple. Sinon, vos pieds se trouvent dans la zone de déploiement de l'airbag.
- Bouclez correctement votre ceinture de sécurité (⟶ page 42).

Remarques relatives au port correct de la ceinture de sécurité

Avant de prendre la route, bouclez toujours correctement votre ceinture de sécurité. Une ceinture de sécurité ne peut déployer son potentiel de protection que si elle est correctement bouclée.

⚠ **ATTENTION** Risque de blessure ou danger de mort dû à une ceinture de sécurité mal bouclée

Lorsque la ceinture de sécurité n'est pas bouclée correctement, elle n'est pas en mesure d'offrir la protection prévue.

En outre, une ceinture de sécurité mal bouclée peut même provoquer des blessures, par exemple en cas d'accident, de freinage brutal ou de changement brusque de direction.

- ▶ Veillez toujours à ce que tous les occupants du véhicule aient bouclé correctement leur ceinture et soient correctement assis.

⚠ **ATTENTION** Risque de blessure ou danger de mort en l'absence de systèmes de retenue supplémentaires pour personnes de petite taille

Dans le cas des personnes mesurant moins de 1,50 m, la ceinture de sécurité ne peut pas être placée correctement sans l'utilisation d'un système de retenue adapté.

- ▶ Protégez toujours les personnes mesurant moins de 1,50 m avec des systèmes de retenue supplémentaires appropriés.

Tenez compte des informations relatives à la position assise et à la posture correctes (⟶ page 41).

Chaque occupant du véhicule doit tenir compte des remarques suivantes en particulier:

- La ceinture de sécurité ne doit pas être vrillée.
- La sangle supérieure de la ceinture de sécurité doit passer sur le milieu de l'épaule vers l'avant de la sortie de ceinture.
- La partie supérieure de la ceinture de sécurité ne doit pas toucher le cou ni passer sous le bras ou derrière le dos.
- La ceinture abdominale doit passer le plus bas possible dans le pli de l'aine.

  Poussez pour cela la ceinture abdominale le plus bas possible dans le pli de l'aine et tendez-la avec la partie supérieure de la ceinture de sécurité. La ceinture abdominale ne doit jamais passer sur le ventre ou le bas-ventre.

  Les femmes enceintes aussi doivent y prêter attention.
- La partie supérieure de la ceinture de sécurité et la ceinture abdominale doivent bien s'appliquer sur le corps après avoir été tendues.
- Evitez de porter des vêtements épais (manteau d'hiver, par exemple).
- Ne faites jamais passer la ceinture de sécurité sur des objets tranchants, pointus, abrasifs ou fragiles.
- Une ceinture de sécurité ne doit toujours servir qu'à une seule personne à la fois.
- N'attachez jamais à la fois des objets et une personne avec une même ceinture de sécurité.

  Assurez-vous également qu'aucun objet ne se trouve entre le siège et son occupant (un coussin, par exemple).

Lorsqu'un enfant prend place à bord, tenez compte des informations qui figurent dans le chapitre «Transport des enfants» (→ page 54).

Lors de l'arrimage d'objets, de bagages ou du chargement, tenez compte des remarques relatives au chargement du véhicule (→ page 208).

Bouclage et réglage de la ceinture de sécurité

Longueur du véhicule «Version longue», en fonction de l'équipement du véhicule: si une personne boucle la ceinture de sécurité arrière centrale, tenez également compte des informations relatives à la ceinture de sécurité pour le siège arrière central qui figurent à la fin de la présente section.

Si vous tirez rapidement ou brutalement la ceinture de sécurité, l'enrouleur de sangle se bloque. Il est alors impossible de tirer davantage la sangle.

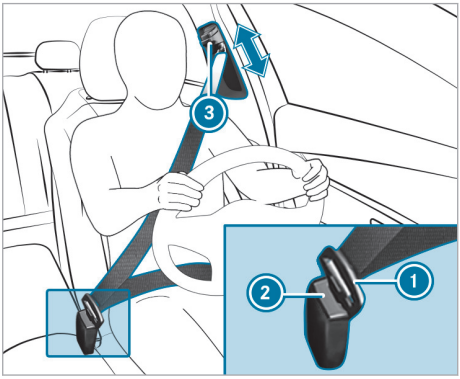

▶ Encliquetez toujours la languette ① de la ceinture de sécurité dans la boucle de ceinture ② du siège correspondant.

▶ **Réglage de la hauteur de la ceinture de sécurité:** appuyez sur la touche ③ au niveau de la sortie de ceinture et poussez la sortie de ceinture dans la position souhaitée.

▶ **Verrouillage de la sortie de ceinture:** relâchez la touche ③ et assurez-vous que la sortie de ceinture est bien verrouillée dans un cran.

! **REMARQUE** Déclenchement des éléments du système de retenue dû à une ceinture de sécurité encliquetée alors que le siège passager n'est pas occupé

Lorsque la languette de la ceinture de sécurité est encliquetée dans la boucle de ceinture alors que le siège passager n'est pas occupé, des éléments du système de retenue côté passager risquent de se déclencher inutilement en cas d'accident, par exemple le rétracteur de ceinture.

▶ Veillez à n'utiliser la ceinture de sécurité que de manière conforme.

Informations relatives à la ceinture de sécurité pour le siège arrière central (longueur du véhicule «Version longue»)
(En fonction de l'équipement du véhicule)

La ceinture de sécurité pour le siège arrière central est intégrée dans le toit.

ATTENTION Risque de blessure dû à la projection de la ceinture de sécurité 3 points pendant la marche

La ceinture de sécurité 3 points du siège arrière central peut, si elle n'est pas utilisée, être projetée pendant la marche.

▶ Lorsque la ceinture de sécurité 3 points du siège arrière central n'est pas utilisée, bloquez toujours les 2 languettes de ceinture dans le support.

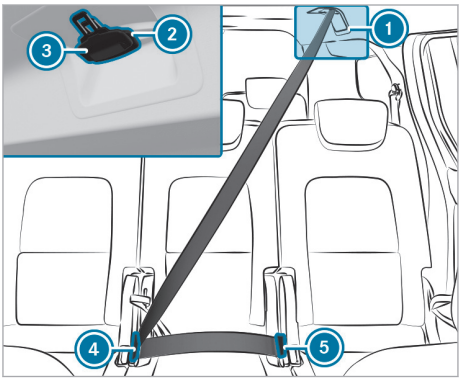

1. Support pour les languettes de ceinture
2. Languette de ceinture libre
3. Languette de ceinture fixe pour la fixation au point final
4. Boucle de ceinture pour la languette de ceinture libre 2
5. Boucle de ceinture pour la languette de ceinture fixe 3

▶ Sortez les 2 languettes de ceinture 2 et 3 du support 1.

▶ **Fixation de la ceinture de sécurité au point final :** encliquetez la languette de ceinture fixe 3 dans la boucle de ceinture 5.
Ce n'est que lorsque l'étiquette située au niveau de la languette de ceinture 3 est tournée vers le corps que la languette de ceinture 3 peut s'encliqueter dans la boucle de ceinture 5.

▶ **Bouclage de la ceinture de sécurité :** encliquetez la languette de ceinture 2 dans la boucle de ceinture 4.

▶ **Enroulement complet de la ceinture de sécurité :** une fois la ceinture débouclée, appuyez sur la touche de débouclage de la boucle de ceinture 5 et ramenez la ceinture de sécurité avec les 2 languettes de ceinture.

▶ Bloquez les 2 languettes de ceinture 2 et 3 dans le support.
La languette de ceinture 3 doit être en contact avec l'aimant.

Fonctionnement du voyant d'alerte du système de retenue

Lorsque vous mettez le véhicule en marche, le voyant d'alerte du système de retenue s'allume pendant l'autodiagnostic. Il s'éteint au plus tard quelques secondes après le démarrage du véhicule. Les éléments du système de retenue sont alors disponibles.

Si l'un des cas suivants se présente, cela signifie qu'une panne est survenue sur le système de retenue:

- Le voyant d'alerte du système de retenue ne s'allume pas ou reste allumé en permanence lorsque le véhicule est en marche.
- Pendant la marche, le voyant d'alerte du système de retenue est allumé en permanence ou s'allume de façon répétée.

Si des éléments du système de retenue ont été déclenchés, le voyant d'alerte du système de retenue est allumé en permanence.

ATTENTION Risque de blessure dû à des dysfonctionnements au niveau du système de retenue

Des éléments du système de retenue peuvent être activés par inadvertance ou ne pas se déclencher comme prévu en cas d'accident.

▶ Faites immédiatement contrôler et réparer le système de retenue par un atelier qualifié.

Si le système de retenue est en panne, la coupure de secours haute tension automatique risque de ne pas fonctionner.

DANGER Danger de mort en cas de dysfonctionnement de la coupure de secours haute tension automatique

Le réseau de bord haute tension pourrait ne pas être coupé comme prévu en cas d'accident.

Si vous touchez des composants endommagés du réseau de bord haute tension, vous risquez de recevoir une décharge électrique.

▶ Faites immédiatement contrôler et réparer la coupure de secours haute tension automatique par un atelier qualifié.

▶ Après un accident, arrêtez immédiatement le véhicule.

Mercedes-Benz vous recommande de faire remorquer le véhicule jusqu'à un atelier qualifié.

Fonctionnement du voyant d'alerte des ceintures de sécurité

Les voyants d'alerte des ceintures de sécurité qui se trouvent sur l'écran du combiné d'instruments et dans l'unité de commande au toit ont pour fonction d'attirer votre attention sur le fait que tous les occupants du véhicule doivent boucler correctement leur ceinture de sécurité.

En outre, un signal d'alerte peut retentir.

L'alerte d'oubli de ceinture s'arrête dès que le conducteur et le passager ont bouclé leur ceinture.

En fonction de l'équipement du véhicule, l'alerte d'oubli de ceinture s'arrête dès que le conducteur a bouclé sa ceinture.

ⓘ Dans de rares cas, l'alerte d'oubli de ceinture peut être activée si vous utilisez un système de retenue pour enfants ISOFIX ou i-Size sur le siège passager dans lequel l'enfant n'est pas protégé par la ceinture de sécurité du siège passager. Dans ce cas, vous pouvez introduire la languette de la ceinture de sécurité dans la boucle de ceinture du siège passager. Ce faisant, faites passer la ceinture de sécurité entre le système de retenue pour enfants ISOFIX ou i-Size et le dossier du siège passager.

Fonctionnement de l'affichage d'état des ceintures de sécurité arrière

L'affichage d'état des ceintures de sécurité arrière est disponible uniquement dans certains pays.

Veillez avant et pendant la marche à ce que tous les occupants du véhicule aient bouclé correctement leur ceinture et soient correctement assis.

Combiné d'instruments avec écran couleur

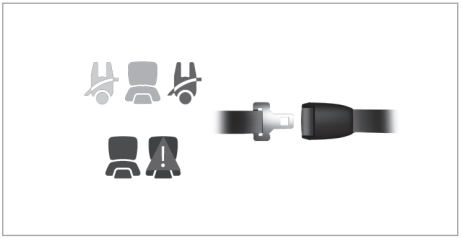

Affichage d'état sur l'écran du combiné d'instruments (exemple)

L'affichage d'état des ceintures de sécurité arrière a pour fonction d'attirer votre attention sur le fait que tous les occupants assis à l'arrière du véhicule doivent boucler correctement leur ceinture de sécurité.

Si l'un des sièges arrière est occupé lorsque le véhicule est en marche et que la languette de la ceinture de sécurité arrière n'est pas encliquetée dans la boucle de ceinture du siège correspondant, l'affichage d'état des ceintures de sécurité arrière apparaît.

La couleur du symbole de siège affiché sur l'écran du combiné d'instruments vous indique l'état des ceintures de sécurité arrière:

- Gris: le siège arrière est inoccupé ou démonté.
- Vert: la languette d'une ceinture de sécurité arrière est encliquetée dans la boucle de ceinture du siège affiché.
- Rouge: la personne assise sur le siège arrière n'a pas bouclé sa ceinture de sécurité.

Si un occupant du véhicule à l'arrière déboucle sa ceinture pendant la marche, l'affichage d'état des ceintures de sécurité arrière apparaît de nouveau.

En outre, un signal d'alerte peut retentir.

Défaut de l'affichage d'état des ceintures de sécurité arrière

(Combiné d'instruments avec écran couleur)

Le symbole apparaît dans l'affichage d'état des ceintures de sécurité arrière. Le contact électrique du siège arrière présente un défaut.

Assurez-vous que le siège arrière est correctement monté.

Si le défaut est toujours affiché, personne ne doit utiliser le siège arrière et aucun système de retenue pour enfants ne doit être monté sur le siège arrière.

Faites immédiatement contrôler et réparer l'affichage d'état des ceintures de sécurité arrière par un atelier qualifié.

Combiné d'instruments avec écran noir et blanc

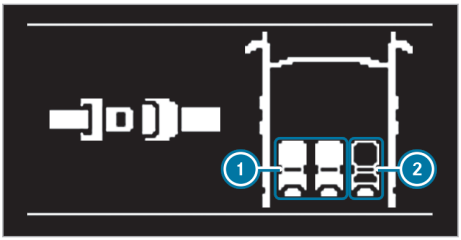

Affichage d'état sur l'écran du combiné d'instruments (exemple)

1. Ceinture de sécurité arrière non bouclée
2. Ceinture de sécurité arrière bouclée

Lorsque le véhicule est en marche, l'affichage d'état des ceintures de sécurité arrière indique pendant un certain temps quelles ceintures de sécurité arrière ne sont pas bouclées.

Vous pouvez masquer immédiatement l'affichage d'état des ceintures de sécurité arrière.

- **Véhicules équipés de touches au volant :** appuyez sur la touche Retour qui se trouve à gauche sur le volant.
- **Véhicules sans touches au volant :** appuyez sur la touche Retour qui se trouve sur le combiné d'instruments.

Tenez compte des informations relatives à l'utilisation de l'ordinateur de bord (→ page 190).

Si un occupant du véhicule à l'arrière déboucle sa ceinture pendant la marche, l'affichage d'état des ceintures de sécurité arrière apparaît de nouveau.

En outre, un signal d'alerte peut retentir. Dans ce cas, vous ne pouvez pas masquer l'affichage d'état des ceintures de sécurité arrière.

Fonctionnement des voyants PASSENGER AIR BAG (airbag passager)

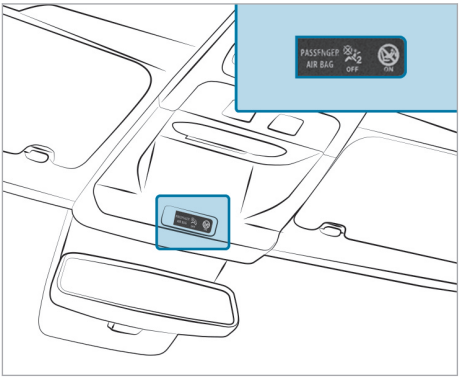

Sur les véhicules sans coupure automatique de l'airbag passager, vous trouverez un autocollant spécial apposé à l'extrémité du poste de conduite côté passager (→ page 54).

Les voyants PASSENGER AIR BAG indiquent l'état de l'airbag passager.

Lorsque le siège passager est occupé ou qu'un système de retenue pour enfants est monté sur le siège passager, vous devez vous assurer avant et pendant la marche que l'état de l'airbag passager est correct en fonction de la situation.

⚠ ATTENTION Risque de blessure ou danger de mort dû à un siège passager humide

Si le coussin d'assise du siège passager est humide, par exemple à cause d'un liquide renversé, le fonctionnement de la désactivation automatique de l'airbag passager risque d'être perturbé.

▶ Séchez immédiatement le siège, en particulier si le siège passager est occupé ou si un système de retenue pour enfants est installé sur le siège passager.

⚠ ATTENTION Risque de blessure ou danger de mort dû à des objets se trouvant sous le siège passager

Les objets coincés sous le siège passager peuvent interférer avec le fonctionnement de la désactivation automatique de l'airbag passager ou endommager le système.

▶ Ne rangez pas d'objets sous le siège passager.

▶ Lorsque le siège passager est occupé, assurez-vous qu'aucun objet n'est coincé sous le siège passager.

REMARQUE Déclenchement des éléments du système de retenue lorsque le siège passager n'est pas occupé

Si un appareil électronique se trouve sur le siège passager inoccupé, par exemple un téléphone portable ou un ordinateur portable, les éléments du système de retenue du côté passager risquent d'être déclenchés inutilement en cas d'accident.

▶ Rangez les objets dans un endroit approprié.

Autodiagnostic : lorsque vous mettez le véhicule en marche, les 2 voyants PASSENGER AIR BAG ON et OFF s'allument simultanément pendant quelques secondes.

Une fois l'autodiagnostic terminé, vous pouvez reconnaître l'état de l'airbag passager comme suit:

- **Airbag passager désactivé :** PASSENGER AIR BAG OFF est allumé en permanence.

  L'airbag passager ne se déclenchera pas en cas d'accident. Lorsque PASSENGER AIR BAG OFF est allumé, aucune personne ne doit utiliser le siège passager.

  Lorsqu'un système de retenue pour enfants dos à la route est monté sur le siège passager, PASSENGER AIR BAG OFF doit être allumé en permanence.
- **Airbag passager activé :** PASSENGER AIR BAG ON est allumé pour 60 secondes au maximum ou les 2 voyants PASSENGER AIR BAG ON et OFF sont éteints.

  L'airbag passager peut se déclencher en cas d'accident. Dans cet état de l'airbag passager, aucun système de retenue pour enfants dos à la route ne doit être monté sur le siège passager.

ⓘ Lorsqu'un enfant prend place à bord, tenez compte des informations qui figurent dans le chapitre «Transport des enfants» (→ page 54).

ATTENTION Risque de blessure ou danger de mort lorsque l'airbag passager est désactivé

Si le voyant PASSENGER AIR BAG OFF est allumé, c'est que l'airbag passager est désactivé.

La personne assise sur le siège passager risque alors d'entrer en contact avec des parties de l'habitacle par exemple, notamment si elle est trop près du poste de conduite.

Lorsque le siège passager est occupé, assurez-vous toujours que:

- la classification de la personne occupant le siège passager est correcte et que l'airbag passager est désactivé ou activé en fonction de la personne occupant le siège passager
- le siège passager est reculé au maximum
- la personne est assise correctement

▶ Assurez-vous avant et pendant la marche que le statut de l'airbag passager est correct.

Défaillance de la coupure automatique de l'airbag passager

Le voyant PASSENGER AIR BAG OFF et le voyant d'alerte du système de retenue sont allumés simultanément.

Dans ce cas, personne ne doit utiliser le siège passager et aucun système de retenue pour enfants ne doit être monté sur le siège passager.

Faites immédiatement contrôler et réparer le système de coupure automatique de l'airbag passager par un atelier qualifié.

Désactivation et activation de l'airbag passager

La coupure automatique de l'airbag passager peut désactiver ou activer l'airbag passager en fonction de la situation.

Cela se fait automatiquement par le biais d'une classification de la personne ou du système de retenue pour enfants installé sur le siège passager.

Vous ne pouvez pas désactiver ou activer manuellement l'airbag passager.

Informations relatives au système de retenue pour enfants

Lorsque vous montez un système de retenue pour enfants, tenez compte des remarques qui figurent sous «Transport des enfants» (→ page 54).

Remarques relatives au système de retenue pour enfants sur le siège passager

ATTENTION Risque de blessure ou danger de mort lorsque l'airbag passager est activé

Si un enfant est assis sur le siège passager alors que l'airbag passager est activé, il peut être percuté par l'airbag passager en cas d'accident.

▶ NE JAMAIS installer de système de retenue pour enfants dos à la route sur un siège protégé par un AIRBAG FRONTAL ACTIVE. Cela peut provoquer la MORT de l'ENFANT ou le BLESSER GRAVEMENT.

Tenez en particulier compte des remarques relatives aux systèmes de retenue pour enfants dos ou face à la route sur le siège passager (→ page 57).

Informations sur les fonctions automatiques du système de retenue

Fonctionnement de la coupure automatique de l'airbag passager

La personne assise sur le siège passager doit respecter les remarques suivantes:

- être assise correctement (→ page 41)
- boucler correctement la ceinture de sécurité (→ page 42)

La coupure automatique de l'airbag passager peut désactiver ou activer l'airbag passager en fonction de la situation.

Tenez impérativement compte des informations suivantes:

- Etat de l'airbag passager, voir «Fonctionnement des voyants PASSENGER AIR BAG» (→ page 46).
- Lorsque vous montez un système de retenue pour enfants sur le siège passager, tenez compte des remarques spécifiques au véhicule (→ page 57).

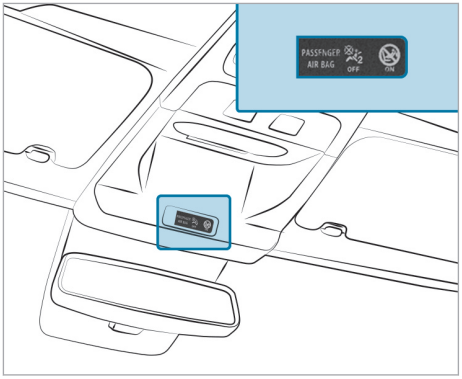

Etat de l'airbag passager en fonction de la taille de la personne:

- **Airbag passager désactivé :** PASSENGER AIR BAG OFF est allumé en permanence.

  L'airbag passager ne se déclenchera pas en cas d'accident. Lorsque PASSENGER AIR BAG OFF est allumé, aucune personne ne doit utiliser le siège passager.

- **Airbag passager activé :** PASSENGER AIR BAG ON est allumé pour 60 secondes au maximum ou les 2 voyants PASSENGER AIR BAG ON et OFF sont éteints.

  L'airbag passager peut se déclencher en cas d'accident. Tenez compte des informations relatives à la position assise correcte (→ page 41).

  Véhicules équipés de sièges arrière : une personne de petite taille devrait utiliser un siège arrière.

Limites système

L'airbag passager peut être désactivé à tort, dans les situations suivantes par exemple:

- Le passager déporte son poids dans le véhicule en s'appuyant sur l'accoudoir.
- Le passager est assis de telle manière qu'il diminue la pression exercée sur l'assise.

REMARQUE Déclenchement des éléments du système de retenue lorsque le siège passager n'est pas occupé

En cas d'accident, les éléments du système de retenue côté passager risquent de se déclencher inutilement:

- Des objets lourds sont posés sur le siège passager.
- La languette de ceinture de la ceinture de sécurité est encliquetée dans la boucle de ceinture alors que le siège passager n'est pas occupé.

▶ Rangez les objets dans un endroit approprié.

▶ Une ceinture de sécurité ne doit toujours servir qu'à une seule personne à la fois.

Objectif et fonction du système de retenue

Vue d'ensemble des situations de déclenchement (système de retenue)

Assurez-vous en particulier des conditions suivantes pour que les éléments du système de retenue puissent apporter la protection prévue:

- Asseyez-vous correctement (→ page 41).
- Bouclez correctement votre ceinture de sécurité (→ page 42).
  - Fonctionnement du voyant d'alerte des ceintures de sécurité (→ page 45).
  - Fonctionnement de l'affichage d'état des ceintures de sécurité arrière (→ page 45).
- Le voyant d'alerte du système de retenue ne s'allume pas après l'autodiagnostic (→ page 44).
- Les voyants PASSENGER AIR BAG indiquent l'état correct de l'airbag passager (→ page 46).

En fonction de la situation de déclenchement détectée, les éléments du système de retenue peuvent s'activer ou se déclencher indépendamment les uns des autres:

- Rétracteur de ceinture: collision frontale, collision arrière, collision latérale
- Airbag conducteur, airbag passager: collision frontale
- Airbag latéral: collision latérale
- Airbag médian: collision latérale
- Airbag rideau: collision latérale

L'emplacement de montage d'un airbag est signalé par l'inscription AIRBAG (→ page 53).

Tenez compte des informations relatives au fonctionnement du système de retenue (→ page 49).

Informations relatives au fonctionnement du système de retenue

Le principe de fonctionnement du système de retenue dépend de la gravité de l'accident qui est déterminée au préalable et de la nature de l'accident.

Vous trouverez des informations sur le type d'accident sous «Vue d'ensemble des situations de déclenchement» (→ page 49).

La détection des seuils d'activation des éléments du système de retenue passe par l'évaluation des valeurs de capteurs mesurées dans différentes zones du véhicule. Cette flexibilité permet d'agir par anticipation. Le déclenchement des éléments du système de retenue doit en effet intervenir pendant la phase initiale de la collision.

Les facteurs qui ne sont visibles ou mesurables qu'après la collision ne peuvent pas jouer un rôle décisif dans le déclenchement des airbags. Ils ne donnent pas non plus d'information à ce sujet.

Le véhicule peut se déformer de manière importante sans qu'un airbag ne se déclenche. C'est le cas lorsque l'impact touche uniquement des parties du véhicule relativement faciles à déformer et qu'une décélération élevée du véhicule ne se produit pas. A l'inverse, un airbag peut se déclencher sans que le véhicule ne subisse de déformations importantes. La décélération du véhicule peut, par exemple, être suffisamment importante lorsque l'impact touche des parties du véhicule très rigides comme les longerons.

En fonction du type d'accident qui se profile et de la situation de déclenchement identifiée, les rétracteurs de ceinture et/ou les airbags peuvent agir en complément des ceintures de sécurité correctement bouclées.

Le rétracteur de ceinture se déclenche indépendamment du fait que la languette de la ceinture de sécurité soit encliquetée dans la boucle de ceinture ou non.

En cas d'activation, un airbag peut augmenter la protection prévue pour chacun des occupants du véhicule.

Protection prévue par airbag:

- Airbag conducteur, airbag passager: tête et cage thoracique
- Airbag rideau: tête
- Airbag médian: tête et cage thoracique
- Airbag latéral: cage thoracique et bassin

Aucun système actuellement disponible n'est cependant en mesure d'exclure complètement le risque de blessures et de décès pour toutes les circonstances d'accident. La ceinture de sécurité et l'airbag, en particulier, n'offrent en général aucune protection contre les objets qui pénètrent à l'intérieur du véhicule. Le risque de blessures provoquées par le déclenchement de l'airbag ne peut pas être complètement exclu.

Mercedes-Benz vous recommande de faire remorquer le véhicule jusqu'à un atelier qualifié après un accident. Tenez particulièrement compte de cette recommandation lorsqu'un rétracteur de ceinture ou un airbag se sont déclenchés.

Le déclenchement d'un rétracteur de ceinture ou d'un airbag s'accompagne d'une détonation et d'un éventuel dégagement de poussière:

- En règle générale, cette détonation est sans danger pour l'ouïe.
- Si la poussière qui se dégage n'est généralement pas nocive, elle est cependant susceptible de provoquer des difficultés respiratoires passagères chez les personnes sujettes à l'asthme ou à des troubles respiratoires.

  Si vous pouvez le faire sans danger, quittez immédiatement le véhicule ou ouvrez la vitre pour éviter des difficultés respiratoires.

Remarques relatives à la limitation de la protection prévue par le système de retenue

Risques liés à un mauvais comportement des occupants du véhicule

Chaque occupant du véhicule doit s'assurer des points suivants en particulier:

- tenir compte des informations relatives à la position assise correcte (⟶ page 41).
- aucun objet lourd, tranchant ou fragile ne se trouve dans les poches de vos vêtements. Rangez ces objets dans un endroit approprié.

ATTENTION Risque de blessure ou danger de mort dû à une mauvaise position du siège

La ceinture de sécurité ne peut pas offrir la protection prévue si le dossier ne se trouve pas presque à la verticale.

Vous risquez notamment de glisser sous la ceinture de sécurité et de vous blesser.

- ▶ Réglez le siège correctement avant de prendre la route.
- ▶ Veillez toujours à ce que le dossier se trouve presque à la verticale et que la partie supérieure de la sangle d'épaule passe sur le milieu de l'épaule.

Risques liés à la présence d'objets dans l'habitacle

Chaque occupant du véhicule doit s'assurer des points suivants en particulier:

- tenir compte des informations relatives à la position assise correcte (⟶ page 41).
- aucun objet ne se trouve entre un siège et une porte ou un montant de porte (montant B).
- aucun objet dur, tel qu'un cintre, n'est accroché aux poignées de maintien ou aux porte-manteaux.
- aucun objet lourd, tranchant ou fragile ne se trouve dans les poches de vos vêtements. Rangez ces objets dans un endroit approprié.

ATTENTION Risque de blessure ou danger de mort dû à une boucle de ceinture ou un ancrage de ceinture bloqué

Lorsque des objets situés à proximité du siège avant bloquent la boucle de ceinture ou l'ancrage de ceinture mobile au niveau du siège avant, le fonctionnement des rétracteurs de ceinture est compromis.

- ▶ Avant de prendre la route, assurez-vous qu'aucun objet ne se trouve au niveau de la boucle de ceinture ou entre le siège avant et la porte.

ATTENTION Risque de blessure dû à la présence d'objets dans la zone de déploiement d'un airbag

Des objets situés dans la zone de déploiement d'un airbag risquent de gêner ou d'empêcher le déploiement correct de l'airbag.

L'airbag est alors susceptible de se déployer de manière incontrôlée et son déclenchement risque même de provoquer des blessures supplémentaires aux occupants du véhicule. Cela peut notamment être le cas si l'airbag est intégré au siège.

- ▶ Rangez et arrimez toujours les objets correctement.
- ▶ Avant de prendre la route, assurez-vous qu'aucun objet n'est rangé dans la zone de déploiement d'un airbag.

L'emplacement de montage d'un airbag est signalé par l'inscription AIRBAG (→ page 53).

Tenez compte des remarques suivantes:

- Remarques relatives au chargement du véhicule (→ page 208)
- Informations relatives à l'airbag médian situé dans le dossier du siège conducteur (→ page 53)

Risques liés au montage d'accessoires

Ne fixez aucun accessoire (appareil de navigation portable, téléphone portable ou porte-gobelets, par exemple) dans la zone de déploiement d'un airbag, par exemple sur le poste de conduite, la porte, la vitre latérale ou l'habillage latéral.

En outre, aucun câble de raccordement, aucun collier de serrage ni aucune sangle de maintien ne doit passer ou être fixé dans la zone de déploiement d'un airbag. Suivez toujours les instructions de montage du fabricant de l'accessoire, en particulier les remarques relatives à l'emplacement de montage approprié.

⚠ **ATTENTION** Risque de blessure ou danger de mort dû à des housses inappropriées

En utilisant des housses inappropriées, les airbags risquent de ne plus protéger les occupants du véhicule comme prévu.

- ▶ Utilisez uniquement des housses qui ont été agréées par Mercedes-Benz pour le siège correspondant.

Une housse inappropriée risque en outre de compromettre le fonctionnement de la coupure automatique de l'airbag passager. Lorsque le siège passager est occupé, assurez-vous que les voyants PASSENGER AIR BAG indiquent l'état correct de l'airbag passager (→ page 46).

Risques liés à la présence d'animaux domestiques dans l'habitacle

⚠ **ATTENTION** Risques d'accident et de blessure si des animaux sont laissés non protégés sans surveillance à l'intérieur du véhicule

Si vous laissez des animaux sans surveillance ou sans protection à l'intérieur du véhicule, ils risquent d'appuyer sur des touches ou des contacteurs, par exemple.

Il est alors possible pour les animaux:

- d'activer les équipements du véhicule et, par exemple, de se coincer
- de mettre en marche ou d'arrêter des systèmes et de mettre ainsi en danger d'autres usagers

Si les animaux ne sont pas protégés, ils risquent en outre, en cas d'accident, de changement brusque de direction ou de coup de frein brutal, d'être projetés à l'intérieur du véhicule et de blesser les occupants.

- ▶ Ne laissez jamais des animaux sans surveillance à l'intérieur du véhicule.
- ▶ Protégez correctement les animaux pendant la marche, par exemple avec une cage de transport pour animaux adaptée.

Risques liés à la modification, à la détérioration ou à l'usure des éléments du système de retenue

⚠ **ATTENTION** Risque de blessure ou danger de mort dû à des modifications au niveau du système de retenue

En modifiant le système de retenue, celui-ci risque de ne plus protéger les occupants du véhicule comme prévu.

- ▶ Ne modifiez jamais les éléments du système de retenue.
- ▶ N'intervenez en aucun cas sur le câblage ni sur les composants électroniques ou leurs logiciels.

Si le véhicule doit être adapté à une personne ayant un handicap physique, adressez-vous à un atelier qualifié.

Mercedes-Benz vous recommande d'utiliser des systèmes d'aide à la conduite agréés par Mercedes-Benz pour votre véhicule.

ATTENTION Risque de blessure ou danger de mort dû à des ceintures de sécurité endommagées ou modifiées

Les ceintures de sécurité ne peuvent pas protéger en particulier dans les situations suivantes:

- La ceinture de sécurité est endommagée, modifiée, fortement encrassée, décolorée ou teintée dans la masse.
- La boucle de ceinture est endommagée ou fortement encrassée.
- Des modifications ont été apportées au rétracteur de ceinture, à l'ancrage de ceinture ou à l'enrouleur de sangle.

Lors d'un accident, les ceintures de sécurité peuvent subir des dommages non visibles de l'extérieur, dus par exemple à des éclats de verre.

Les ceintures de sécurité qui ont été modifiées ou qui sont endommagées peuvent se déchirer ou défaillir, par exemple en cas d'accident.

Les rétracteurs de ceinture ayant subi des modifications peuvent se déclencher de manière intempestive ou ne pas fonctionner comme prévu.

▶ Ne modifiez jamais le système de ceintures de sécurité, par exemple la ceinture de sécurité, la boucle de ceinture, le rétracteur de ceinture, l'ancrage de ceinture et l'enrouleur de sangle.

▶ Assurez-vous que les ceintures de sécurité ne sont pas endommagées, usées ni encrassées.

▶ Après un accident, faites immédiatement contrôler les ceintures de sécurité par un atelier qualifié.

Mercedes-Benz vous recommande d'utiliser des ceintures de sécurité agréées par Mercedes-Benz pour votre véhicule.

ATTENTION Risque de blessure dû à des modifications au niveau du cache d'un airbag

Si vous apportez des modifications au cache d'un airbag ou si vous y apposez des autocollants, par exemple, vous risquez de compromettre le fonctionnement des airbags.

▶ N'apportez jamais de modifications au cache d'un airbag.

▶ Ne placez aucun objet sur le cache.

L'emplacement de montage d'un airbag est signalé par l'inscription AIRBAG (→ page 53).

Véhicules équipés d'airbags rideaux:

ATTENTION Risque de blessure dû à des dysfonctionnements des capteurs dans la porte

Toute modification ou tout travail non conforme effectué sur les portes ou les contre-portes ainsi que toute porte endommagée pourrait compromettre le fonctionnement des airbags.

▶ Ne modifiez jamais les portes ou des éléments de celles-ci.

▶ Confiez toujours les travaux sur les portes ou les contre-portes à un atelier qualifié.

Risques liés aux éléments du système de retenue déjà déclenchés

Mercedes-Benz vous recommande de faire remorquer le véhicule jusqu'à un atelier qualifié après un accident.

ATTENTION Risque de brûlure lié à des composants brûlants de l'airbag

Après déclenchement de l'airbag, les composants de l'airbag sont brûlants.

▶ Ne touchez pas les composants de l'airbag.

▶ Faites immédiatement remplacer un airbag déclenché par un atelier qualifié.

ATTENTION Risque de blessure dû à un airbag qui s'est déjà déclenché

Un airbag qui s'est déjà déclenché n'offre plus de protection.

▶ Faites remorquer le véhicule jusqu'à un atelier qualifié pour faire remplacer un airbag qui s'est déclenché.

Faites remplacer immédiatement des airbags qui se sont déclenchés.

ATTENTION Risque de blessure ou danger de mort dû à des rétracteurs de ceinture qui se sont déclenchés selon un procédé pyrotechnique

Les rétracteurs de ceinture qui se sont déjà déclenchés selon un procédé pyrotechnique ne fonctionnent plus et ne peuvent donc pas apporter la protection prévue.

▶ Faites immédiatement remplacer les rétracteurs de ceinture qui se sont déclenchés selon un procédé pyrotechnique par un atelier qualifié.

Ceintures de sécurité

Débouclage des ceintures de sécurité

▶ Appuyez sur la touche de débouclage de la boucle de ceinture et ramenez la ceinture de sécurité avec la languette de ceinture.

REMARQUE Dommages dû au coincement de la ceinture de sécurité

Lorsqu'une ceinture de sécurité inutilisée n'est pas complètement enroulée, elle risque d'être coincée dans la porte ou dans le mécanisme du siège.

▶ Veillez toujours à ce que les ceintures de sécurité inutilisées soient complètement enroulées.

Airbags

Vue d'ensemble des airbags

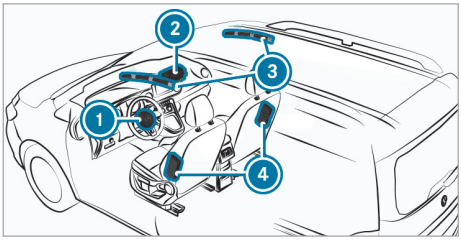

Véhicules équipés d'un airbag rideau au-dessus de la porte avant (exemple)

1. Airbag conducteur
2. Airbag passager[1]
3. Airbag rideau[1]
4. Airbag latéral[1]

[1] Selon l'équipement du véhicule, voir l'inscription AIRBAG.

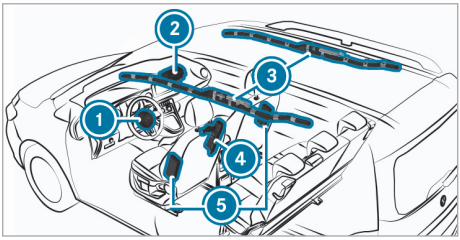

Véhicules équipés d'airbags rideaux pour toutes les rangées de sièges (exemple)

1. Airbag conducteur
2. Airbag passager
3. Airbag rideau
4. Airbag médian
5. Airbag latéral

L'emplacement de montage d'un airbag est signalé par l'inscription AIRBAG.

Tenez compte des informations qui figurent sous «Vue d'ensemble des situations de déclenchement» (→ page 49).

Informations relatives à l'airbag médian situé dans le dossier du siège conducteur

Lorsqu'il est déclenché, l'airbag médian se déploie entre les sièges avant. Ne rangez aucun objet dans la zone de déploiement de l'airbag médian.

Avant de prendre la route, assurez-vous que le vide-poches situé dans l'accoudoir avant est fermé.

Tenez compte des remarques relatives au chargement du véhicule (→ page 208).

L'essentiel en bref

Transport d'enfants à bord d'un véhicule en toute sécurité

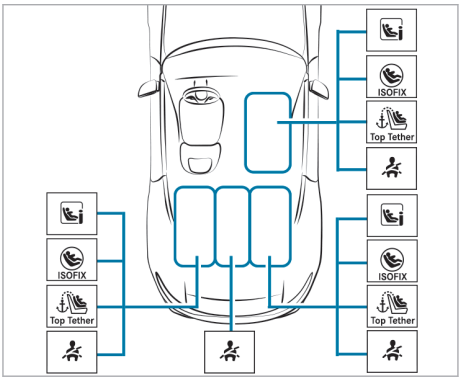

Tenez toujours compte des points suivants lors du transport d'enfants:

- Ne laissez pas des enfants sans surveillance à l'intérieur du véhicule (→ page 55).
- Installez systématiquement les enfants mesurant moins de 1,50 m ou âgés de moins de 12 ans dans un système de retenue pour enfants approprié et homologué (→ page 59) sur leur siège respectif (voir illustration ci-dessus) et les enfants en bas âge dans un système de retenue pour enfants dos à la route.
- Suivez les instructions de montage du fabricant du système de retenue pour enfants.

Siège arrière gauche/droit (Tourer uniquement) et siège passager

Système de fixation privilégié:

Etriers de fixation ISOFIX (→ page 62)

ou étriers de fixation i-Size

et, si disponible, utilisez également le dispositif Top Tether .

Autre système de fixation:

Ceinture de sécurité du siège du véhicule

Les systèmes de retenue pour enfants de la catégorie «Universel» suivants sont homologués: U, UF, i-U, IUF. Notez les autres variantes d'utilisation.

Siège arrière central

Système de fixation:

Ceinture de sécurité du siège du véhicule (→ page 69)

Si le fabricant du système de retenue pour enfants le recommande, utilisez également le dispositif Top Tether (→ page 68).

Les systèmes de retenue pour enfants fixés aux sièges par l'intermédiaire des ceintures de la catégorie «Universel» suivants sont homologués: U, UF. Notez les autres variantes d'utilisation (→ page 69).

Consignes de sécurité importantes

Informations générales

Soyez rigoureux

N'oubliez pas qu'être négligent au moment d'attacher l'enfant dans le système de retenue pour enfants peut avoir des conséquences graves. Soyez toujours rigoureux et attachez correctement l'enfant avant chaque trajet.

Un nourrisson ou un enfant ne doit en aucun cas être transporté sur les genoux d'un occupant du véhicule pendant la marche.

Pour une meilleure protection des enfants de moins de 12 ans ou mesurant moins de 1,50 m, Mercedes-Benz vous recommande de respecter impérativement les consignes suivantes:

- Installez toujours un enfant dans un système de retenue pour enfants adapté à votre véhicule Mercedes-Benz.
- Le système de retenue pour enfants doit être adapté à son âge, à son poids et à sa taille.
- Le siège du véhicule doit convenir pour le système de retenue pour enfants à utiliser:
  - Etriers de fixation ISOFIX (→ page 62)
  - Etriers de fixation i-Size (→ page 64)
  - Fixation avec la ceinture de sécurité du siège du véhicule (→ page 65)

Les statistiques des accidents montrent que les enfants sont plus en sécurité sur les sièges arrière que sur les sièges avant. C'est pourquoi Mercedes-Benz vous recommande vivement de monter le système de retenue pour enfants de préférence sur un siège arrière, si disponible.

Terme générique «Système de retenue pour enfants»

Dans cette notice d'utilisation, le terme générique «Système de retenue pour enfants» est utilisé. Un système de retenue pour enfants peut être:

- une coque pour bébé
- un siège enfant dos à la route
- un siège enfant face à la route
- une rehausse de siège – Mercedes-Benz recommande d'utiliser une rehausse de siège **avec** un dossier et des guide-ceintures.

Tenez compte des dispositions et prescriptions légales

Respectez toujours les dispositions légales relatives à l'utilisation d'un système de retenue pour enfants dans le véhicule.

Assurez-vous que le système de retenue pour enfants est autorisé conformément aux prescriptions et directives en vigueur. Pour de plus amples informations, adressez-vous à un atelier qualifié. Mercedes-Benz vous recommande de vous adresser à un point de service Mercedes-Benz.

Systèmes de fixation pour les systèmes de retenue pour enfants dans le véhicule

Utilisez uniquement les systèmes de fixation suivants pour les systèmes de retenue pour enfants:

- les étriers de fixation ISOFIX ou i-Size
- le système de ceintures de sécurité du véhicule
- les points d'ancrage Top Tether

La pose facile grâce aux étriers de fixation ISOFIX ou i-Size du véhicule peut réduire les risques liés à un système de retenue pour enfants mal posé.

Lorsque l'enfant est protégé avec la ceinture de sécurité intégrée du système de retenue pour enfants ISOFIX ou i-Size, tenez impérativement compte de la masse totale autorisée pour l'enfant et le système de retenue pour enfants (→ page 67).

Avertissements importants

Fixez toujours correctement les systèmes de retenue pour enfants

⚠ **ATTENTION** Risque de blessure ou danger de mort dû à un montage incorrect du système de retenue pour enfants

L'enfant ne peut pas alors plus être protégé ou retenu comme prévu.

▶ Suivez impérativement les instructions de montage du fabricant du système de retenue pour enfants et tenez également compte de son domaine d'application.

▶ Assurez-vous que toute la surface d'appui du système de retenue pour enfants utilisé repose toujours sur l'assise du siège.

▶ Ne placez en aucun cas des objets (des coussins, par exemple) sous ou derrière le système de retenue pour enfants.

▶ Utilisez les systèmes de retenue pour enfants uniquement avec les housses d'origine prévues à cet effet.

▶ Remplacez les housses endommagées uniquement par des housses d'origine.

- Tenez toujours compte des remarques spécifiques au véhicule.
  - Pose du système de retenue pour enfants ISOFIX ou i-Size sur le siège passager ou le siège arrière (→ page 67)
  - Fixation du système de retenue pour enfants à l'aide de la ceinture de sécurité (→ page 69)
- Tenez compte des étiquettes d'avertissement qui sont apposées dans l'habitacle du véhicule et sur le système de retenue pour enfants.

⚠ **ATTENTION** Risque de blessure ou danger de mort dû à des systèmes de retenue pour enfants non arrimés dans le véhicule

Si le système de retenue pour enfants n'est pas monté correctement ou n'est pas arrimé, il risque de se détacher.

L'enfant ne peut pas alors plus être protégé ou retenu comme prévu.

Un système de retenue pour enfants non utilisé risque d'être projeté et de heurter un occupant du véhicule.

- ▶ Suivez impérativement les instructions de montage du fabricant du système de retenue pour enfants et tenez également compte de son domaine d'application.
- ▶ Montez toujours correctement les systèmes de retenue pour enfants, même lorsque vous les transportez dans le véhicule sans les utiliser.

Ne modifiez pas le système de retenue pour enfants

⚠ **ATTENTION** Risque de blessure dû à des modifications effectuées sur le système de retenue pour enfants

Le système de retenue pour enfants risque de ne plus fonctionner correctement. Il y a un risque de blessure accru.

- ▶ Ne modifiez jamais un système de retenue pour enfants.
- ▶ Fixez uniquement des accessoires agréés par le fabricant du système de retenue pour enfants spécialement pour ce système de retenue pour enfants.

Utilisez uniquement des systèmes de retenue pour enfants en bon état

⚠ **ATTENTION** Risque de blessure ou danger de mort dû à l'utilisation de systèmes de retenue pour enfants endommagés

Les systèmes de retenue pour enfants endommagés ou fortement sollicités lors d'un accident ne peuvent plus offrir la protection prévue.

L'enfant ne peut éventuellement pas être retenu.

- ▶ Remplacez immédiatement les systèmes de retenue pour enfants endommagés ou fortement sollicités lors d'un accident.
- ▶ Faites immédiatement contrôler les systèmes de fixation des systèmes de retenue pour enfants par un atelier qualifié avant de remonter un système de retenue pour enfants.

Evitez une exposition directe au soleil

⚠ **ATTENTION** Risque de brûlure dû à une exposition directe au soleil du siège enfant

Si le système de retenue pour enfants est exposé directement au soleil, des parties de ce dernier pourraient devenir très chaudes.

Les enfants risquent de se brûler, notamment au contact des pièces métalliques du système de retenue pour enfants.

- ▶ Veillez toujours à ce que le système de retenue pour enfants ne soit pas exposé directement au soleil.
- ▶ Protégez le système de retenue pour enfants avec une couverture, par exemple.
- ▶ Si le système de retenue pour enfants a été exposé directement au soleil, laissez-le refroidir avant d'installer votre enfant.
- ▶ Ne laissez jamais des enfants sans surveillance à l'intérieur du véhicule.

Faites attention lorsque vous arrêtez ou garez votre véhicule

⚠ **ATTENTION** Danger de mort dû à une forte chaleur ou à l'action du froid dans le véhicule

Lorsque des personnes, en particulier des enfants, sont exposées de manière prolongée à une forte chaleur ou à un froid excessif, il y a risque de blessure, voire danger de mort!

- ▶ Ne laissez jamais de personnes sans surveillance à l'intérieur du véhicule, en particulier des enfants.

⚠ **ATTENTION** Risque d'accident et de blessure si des enfants sont laissés sans surveillance à l'intérieur du véhicule

Si vous laissez des enfants sans surveillance à l'intérieur du véhicule, ils peuvent notamment

- ouvrir les portes et mettre en danger d'autres personnes ou usagers
- descendre du véhicule et se faire renverser
- utiliser les équipements du véhicule avec lesquels ils pourraient, par exemple, se coincer

En outre, les enfants peuvent mettre le véhicule en mouvement, par exemple en

- desserrant le frein de stationnement
- modifiant la position de la boîte de vitesses
- démarrant le véhicule

▶ Ne laissez jamais des enfants sans surveillance à l'intérieur du véhicule.

▶ Lorsque vous quittez le véhicule, prenez toujours la clé avec vous et verrouillez le véhicule.

▶ Conservez la clé hors de portée des enfants.

Vue d'ensemble des étiquettes d'avertissement autocollantes dans le véhicule

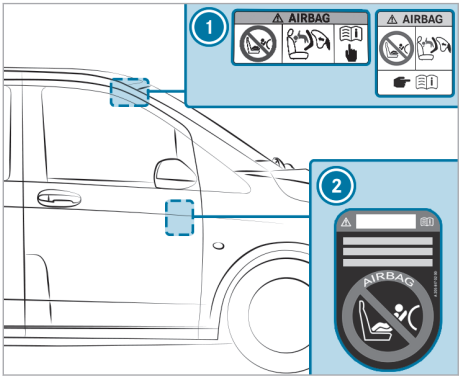

① Avertissement relatif à l'airbag passager (sur le pare-soleil côté passager) (→ page 57)

② Véhicules sans coupure automatique de l'airbag passager (visible lorsque la porte passager est ouverte) (→ page 59)

Remarques relatives aux systèmes de retenue pour enfants dos et face à la route sur le siège passager

⚠ **ATTENTION** Risque de blessure ou danger de mort dû à l'utilisation d'un système de retenue pour enfants alors que l'airbag passager est activé

Si vous installez un enfant dans un système de retenue pour enfants sur le siège passager et que le voyant PASSENGER AIR BAG OFF est éteint, l'airbag passager risque de se déclencher en cas d'accident.

L'enfant risque d'être heurté par l'airbag.

▶ Vous devez toujours vous assurer que l'airbag passager est désactivé. Le voyant PASSENGER AIR BAG OFF doit être allumé.

NE JAMAIS installer de système de retenue pour enfants dos à la route sur un siège protégé par un AIRBAG FRONTAL ACTIVE. Cela peut provoquer la MORT de l'ENFANT ou le BLESSER GRAVEMENT.

Tenez compte des remarques spécifiques relatives aux systèmes de retenue pour enfants dos et face à la route (→ page 67).

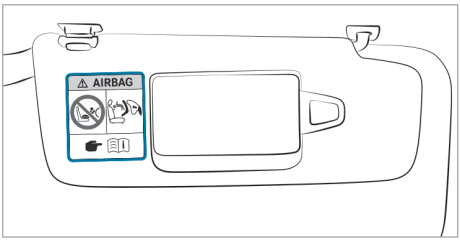

Avertissement sur le pare-soleil côté passager

Tenez toujours compte de l'état de l'airbag passager indiqué par le voyant PASSENGER AIR BAG OFF:

- Si vous devez absolument monter un système de retenue pour enfants sur le siège passager, tenez impérativement compte des remarques relatives à la coupure automatique de l'airbag passager (→ page 47).
- En cas d'utilisation d'un système de retenue pour enfants dos à la route sur le siège passager, l'airbag passager doit toujours être désactivé. C'est uniquement le cas lorsque le voyant PASSENGER AIR BAG OFF est allumé en permanence (→ page 46).
- Si le voyant PASSENGER AIR BAG OFF est éteint, c'est que l'airbag passager est activé. L'airbag passager peut se déclencher en cas d'accident.

Informations relatives à la coupure automatique de l'airbag passager

Lorsque le siège passager est occupé, assurez-vous avant et pendant la marche que l'état de l'airbag passager est correct en fonction de la situation.

ATTENTION Risque de blessure ou danger de mort dû à la présence d'objets entre l'assise et le système de retenue pour enfants

La présence d'objets entre l'assise et le système de retenue pour enfants peut perturber le fonctionnement du système de désactivation automatique de l'airbag passager.

- ▶ Ne posez aucun objet entre l'assise et le système de retenue pour enfants.
- ▶ Assurez-vous que la surface d'appui du système de retenue pour enfants utilisé repose entièrement sur l'assise du siège passager.
- ▶ Assurez-vous que le dossier du système de retenue pour enfants face à la route est autant que possible appuyé entièrement contre le dossier du siège passager.
- ▶ Suivez impérativement les instructions de montage du fabricant du système de retenue pour enfants.

Lorsque vous montez un système de retenue pour enfants sur le siège passager, tenez compte des remarques spécifiques au véhicule (→ page 57).

Système de retenue pour enfants dos à la route sur le siège passager

Lorsqu'un système de retenue pour enfants dos à la route est monté sur le siège passager, l'airbag passager doit être désactivé. Le voyant PASSENGER AIR BAG OFF doit être allumé en permanence (→ page 46).

ATTENTION Risque de blessure ou danger de mort dû à l'utilisation d'un système de retenue pour enfants dos à la route alors que l'airbag passager est activé

Si vous installez un enfant dans un système de retenue pour enfants dos à la route monté sur le siège passager et que le voyant PASSENGER AIR BAG OFF est éteint, l'airbag passager risque de se déclencher en cas d'accident.

L'enfant risque d'être heurté par l'airbag.

- ▶ Vous devez toujours vous assurer que l'airbag passager est désactivé. Le voyant PASSENGER AIR BAG OFF doit être allumé.
- ▶ NE JAMAIS installer de système de retenue pour enfants dos à la route sur un siège protégé par un AIRBAG FRONTAL ACTIVE. Cela peut provoquer la MORT de l'ENFANT ou le BLESSER GRAVEMENT.

ⓘ En fonction du système de retenue pour enfants et de la taille de l'enfant, l'airbag passager est activé. Le voyant PASSENGER AIR BAG OFF n'est pas allumé.
L'airbag passager peut se déclencher en cas d'accident. Dans cet état de l'airbag passager, aucun système de retenue pour enfants dos à la route ne doit être monté sur le siège passager.
Au lieu de cela, montez le système de retenue pour enfants dos à la route sur un siège arrière approprié.

Système de retenue pour enfants face à la route sur le siège passager

Lorsqu'un système de retenue pour enfants face à la route est monté sur le siège passager, l'airbag passager peut être automatiquement activé ou désactivé. L'état de l'airbag passager dépend du système de retenue pour enfants et de la taille de l'enfant.

Le voyant PASSENGER AIR BAG OFF est soit allumé en permanence, soit éteint (→ page 46). Tenez toujours compte des remarques suivantes.

ATTENTION Risque de blessure ou danger de mort dû à un positionnement incorrect du système de retenue pour enfants

Si vous installez un enfant dans un système de retenue pour enfants face à la route sur le siège passager et que vous positionnez le siège passager trop près du poste de conduite, en cas d'accident, l'enfant risque:

- d'entrer en contact avec des parties de l'habitacle, par exemple, si le voyant PASSENGER AIR BAG OFF est allumé
- d'être heurté par l'airbag, si le voyant PASSENGER AIRBAG OFF est éteint

- ▶ Reculez toujours le siège passager au maximum. Ce faisant, veillez toujours à ce que la sangle supérieure de la ceinture passe correctement de la sortie de ceinture sur le véhicule en direction du guide de la ceinture diagonale sur le système de retenue pour enfants. La sangle supérieure de la ceinture doit passer vers l'avant de la sortie de ceinture et vers le bas. Si nécessaire, réglez la sortie de ceinture et le siège passager.

▶ Suivez toujours les instructions de montage du fabricant du système de retenue pour enfants.

Remarques relatives aux véhicules sans coupure automatique de l'airbag passager

Sur les véhicules sans coupure automatique de l'airbag passager, vous trouverez un autocollant spécial apposé à l'extrémité du poste de conduite côté passager (→ page 57).

Tenez impérativement compte des remarques suivantes:

- Ne montez jamais de système de retenue pour enfants dos à la route sur le siège passager.
- Montez toujours un système de retenue pour enfants dos à la route sur un siège arrière approprié (Tourer uniquement).
- Remarques relatives aux systèmes de retenue pour enfants dos et face à la route sur le siège passager (→ page 57)

Systèmes de retenue appropriés pour le transport d'enfants

Informations sur les avantages d'un système de retenue pour enfants dos à la route

Transportez un bébé exclusivement et un enfant en bas âge de préférence dans un système de retenue pour enfants dos à la route approprié. Dans ce cas, l'enfant est assis dans le sens opposé au sens de la marche et regarde vers l'arrière.

La musculature du cou des bébés et des enfants en bas âge n'est pas suffisamment développée par rapport à la taille et au poids de leur tête. En cas d'accident, un système de retenue pour enfants dos à la route peut réduire le risque de blessure au niveau de la colonne cervicale.

Catégories d'homologation pour systèmes de retenue pour enfants

Utilisez uniquement des systèmes de retenue pour enfants homologués

Ne doivent être utilisés dans le véhicule que des systèmes de retenue pour enfants homologués selon les normes CEE-ONU suivantes:

- CEE-ONU R44
- CEE-ONU R129 (systèmes de retenue pour enfants i-Size)

Inscription sur le système de retenue pour enfants

Sur l'étiquette d'homologation du système de retenue pour enfants, vous trouverez, parex. des indications relatives à la catégorie d'homologation, à la classe de poids et au numéro d'homologation.

En fonction de la catégorie d'homologation du système de retenue pour enfants, d'autres indications peuvent être disponibles, par ex. la classe de taille ISOFIX.

Catégories d'homologation selon la norme CEE-ONU R44

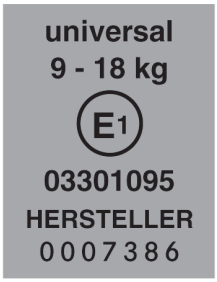

Exemple d'étiquette d'homologation

- **Universel:** les systèmes de retenue pour enfants de la catégorie «Universel» sont homologués pour le montage dans les véhicules. Ces systèmes de retenue pour enfants peuvent être utilisés conformément aux vues d'ensemble des spécifications concernant le montage de systèmes de retenue pour enfants fixés aux sièges sur les sièges identifiés par un U, UF ou IUF.

  L'inscription IUF désigne le système de retenue pour enfants ISOFIX de la catégorie «Universel». Ces systèmes de retenue pour enfants doivent en outre être fixés avec un dispositif Top Tether ou avec un pied d'appui.
- **Semi-universel:** les systèmes de retenue pour enfants de la catégorie «Semi-universel» ne doivent être utilisés que si le véhicule et le siège figurent sur la liste des types de véhicules du fabricant de systèmes de retenue pour enfants.
- **Spécifique au véhicule:** les systèmes de retenue pour enfants de la catégorie «spécifique au véhicule» ne doivent être utilisés que si le véhicule et le siège figurent sur la liste des types

de véhicules du fabricant de systèmes de retenue pour enfants.

Catégories d'homologation selon la norme CEE-ONU R129

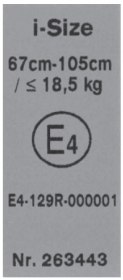

Exemple d'étiquette d'homologation

- **i-Size :** les systèmes de retenue pour enfants de la catégorie «i-Size» sont homologués pour le montage dans les véhicules équipés d'étriers de fixation i-Size. Ces systèmes de retenue pour enfants peuvent être utilisés conformément aux vues d'ensemble des spécifications concernant le montage de systèmes de retenue pour enfants fixés aux sièges sur les sièges identifiés par un i-U.

  La désignation i-U se réfère aux systèmes de retenue pour enfants i-Size de la catégorie «Universel». Ces systèmes de retenue pour enfants doivent en outre être fixés avec un dispositif Top Tether ou avec un pied d'appui.

Tenez compte des spécifications concernant les sièges de véhicule

En fonction de la catégorie d'homologation, il existe des systèmes de retenue pour enfants face à la route et/ou dos à la route. L'utilisation peut être limitée à certains sièges du véhicule:

- Spécifications concernant le montage de systèmes de retenue pour enfants ISOFIX sur les sièges (→ page 62)
- Spécifications concernant le montage de systèmes de retenue pour enfants i-Size sur les sièges
- Spécifications concernant le montage de systèmes de retenue pour enfants fixés aux sièges par l'intermédiaire des ceintures (→ page 65)

Vue d'ensemble des systèmes de retenue pour enfants recommandés

ⓘ Pour de plus amples informations sur les systèmes de retenue pour enfants appropriés, adressez-vous à un atelier qualifié. Mercedes-Benz vous recommande de vous adresser à un point de service Mercedes-Benz.

Fixation avec ISOFIX

Classe de poids 0+ (jusqu'à 13 kg et jusqu'à 15 mois environ)

Type[1]	BABY SAFE PLUS (avec base)
Classe de taille	E
Homologation	E1 04 301 146
Numéro de commande[2]	B6 6 86 8224
1 Fabricant: Britax Römer.	2 Avec code couleur 9H95.

Classe de poids I (de 9 à 18 kg et de 9 mois à 4 ans environ)

Type[1]	DUO PLUS
Classe de taille	B1
Homologation	E1 04 301 133
Numéro de commande[2]	A 000 970 43 02
1 Fabricant: Britax Römer.	2 Avec code couleur 9H95.

Fixation avec i-Size (systèmes de retenue pour enfants R129)

Poids jusqu'à 13 kg, taille de 40 à 83 cm et âge de la naissance à 15 mois environ

Type[1]	Baby Safe 3 i-Size
Classe de taille	R2
Homologation	E1*129R03/04*0060*02
Numéro de commande	A 000 970 68 02
Numéro de commande FlexBase iSense	A 000 970 73 02
1 Fabricant: Britax Römer.	

Poids jusqu'à 18 kg, taille de 61 à 105 cm et âge de 3 mois à 4 ans environ

Type[1]	Dualfix 3 i-Size
Classe de taille	F2X/R2
Homologation	E1*129R03/04*0060 *02
Numéro de commande	A000 970 93 02
Numéro de commande FlexBase iSense	A000 970 73 02
1 Fabricant: Britax Römer.	

Poids de 15 à 36 kg, taille de 100 à 150 cm et âge de 3,5 à 12 ans environ

Type[1]	KIDFIX M i-Size
Classe de taille	B2
Homologation	E1*129R03/04*0061 *02
Numéro de commande	A 000 970 89 02
1 Fabricant: Britax Römer.	

Poids de 15 à 36 kg, taille de 100 à 150 cm et âge de 3,5 à 12 ans environ

Type[1]	KIDFIX M i-Size AMG
Classe de taille	B2
Homologation	E1*129R03/04*0061 *02
Numéro de commande	A 000 970 91 02
1 Fabricant: Britax Römer.	

Fixation avec la ceinture de sécurité du siège du véhicule

Classe de poids 0 (jusqu'à 10 kg et jusqu'à 6 mois environ) et classe de poids 0+ (jusqu'à 13 kg et jusqu'à 15 mois environ)

Type[1]	BABY SAFE PLUS II
Homologation	E1 04 301 146
Numéro de commande[2]	A 000 970 38 02
1 Fabricant: Britax Römer.	2 Avec code couleur 9H95.

Systèmes de retenue pour enfants R129 (poids jusqu'à 13 kg, taille de 40 à 83 cm et âge de la naissance à 15 mois environ)

Type[1]	Baby Safe 3 i-Size
Classe de taille	R2
Homologation	E1*129R03/04*0060 *02
Numéro de commande	A 000 970 68 02
1 Fabricant: Britax Römer.	

Classe de poids I (de 9 à 18 kg et de 9 mois à 4 ans environ)

Type[1]	DUO PLUS
Homologation	E1 04 301 133
Numéro de commande[2]	A 000 970 43 02
1 Fabricant: Britax Römer.	2 Avec code couleur 9H95.

Classe de poids II/III (de 15 à 36 kg et de 3 à 12 ans environ)

Type[1]	KIDFIX XP
Homologation	E1 04 301 304
Numéro de commande[2]	A 000 970 49 02
1 Fabricant: Britax Römer.	2 Avec code couleur 9H95.

Classe de poids II/III (de 15 à 36 kg et de 3 à 12 ans environ)

Type[1]	KIDFIX XP AMG
Homologation	E1 04 301 304
Numéro de commande[2]	A 000 970 33 02
1 Fabricant: Britax Römer.	2 Avec code couleur 9H95.

Systèmes de retenue pour enfants R129 (poids de 15 à 36 kg, taille de 100 à 150 cm et âge de 3,5 à 12 ans environ)

Type[1]	KIDFIX M i-Size
Classe de taille	B2
Homologation	E1*129R03/04*0061 *02
Numéro de commande	A 000 970 89 02
1 Fabricant: Britax Römer.	

Systèmes de retenue pour enfants R129 (poids de 15 à 36 kg, taille de 100 à 150 cm et âge de 3,5 à 12 ans environ)

Type[1]	KIDFIX M i-Size AMG
Classe de taille	B2
Homologation	E1*129R03/04*0061 *02
Numéro de commande	A 000 970 91 02
1 Fabricant: Britax Römer.	

Places appropriées pour fixer les systèmes de retenue pour enfants

Vue d'ensemble des spécifications concernant le montage de systèmes de retenue pour enfants ISOFIX sur les sièges

ISOFIX est un système de fixation normalisé pour la mise en place des systèmes de retenue spéciaux.

Le symbole indique les sièges adaptés à la fixation d'un système de retenue pour enfants ISOFIX selon la norme CEE-ONU R44 (→ page 59).

Fixez uniquement des systèmes de retenue pour enfants homologués selon la norme CEE-ONU R44 conformément aux tableaux ISOFIX suivants.

Véhicules équipés d'une banquette 2 places côté passager: le siège central n'est pas conçu pour le montage d'un système de retenue pour enfants.

Siège passager

Classe de taille:	Dispositif:	Airbag passager activé	Airbag passager désactivé[1]
Couffin			
F	ISO/L1	X	X
G	ISO/L2	X	X
Classe de poids 0 (jusqu'à 10 kg et jusqu'à 6 mois environ)			
E	ISO/R1	X	IL[3]
Classe de poids 0+ (jusqu'à 13 kg et jusqu'à 15 mois environ)			
E	ISO/R1	X	IL[2]
D	ISO/R2	X	IL[2]
C	ISO/R3	X	IL[2]
Classe de poids I (9–18 kg et 9 mois à 4 ans environ)			
D	ISO/R2	X	IL[2]
C	ISO/R3	X	IL[2]
B	ISO/F2	IUF,IL[2]	X

Classe de taille:	Dispositif:	Airbag passager activé	Airbag passager désactivé[1]
B1	ISO/F2X	IUF,IL[2]	X
A	ISO/F3	IUF,IL[2]	X
X Ne convient pas pour les systèmes de retenue pour enfants ISOFIX correspondant à cette classe de poids et/ou de taille.			
IL Convient pour les systèmes de retenue pour enfants ISOFIX conformément au tableau «Vue d'ensemble des systèmes de retenue pour enfants recommandés» ou si le véhicule et le siège figurent sur la liste des types de véhicules du fabricant du système de retenue pour enfants.			
IUF Convient pour les systèmes de retenue pour enfants ISOFIX face à la route de la catégorie «Universel» pour cette classe de poids.			
1 Le véhicule est équipé de la désactivation automatique de l'airbag passager. Le voyant PASSENGER AIR BAG OFF doit être allumé.			
2 Si possible, réglez le siège passager dans la position la plus haute et la plus reculée et inclinez légèrement le dossier.			

Sièges arrière (uniquement Tourer)

Classe de taille:	Dispositif:	Siège arrière gauche/droit
Couffin		
F	ISO/L1	IL
G	ISO/L2	IL
Classe de poids 0 (jusqu'à 10 kg et jusqu'à 6 mois environ)		
E	ISO/R1	IL[1]
Classe de poids 0+ (jusqu'à 13 kg et jusqu'à 15 mois environ)		
E	ISO/R1	IL[1]
D	ISO/R2	IL[1]
C	ISO/R3	X
Classe de poids I (9 à 18 kg et 9 mois à 4 ans environ)		
D	ISO/R2	IL[1]
C	ISO/R3	IL [1]
B	ISO/F2	IL, IUF[1, 2]
B1	ISO/F2X	IL, IUF[1, 2]
A	ISO/F3	IL, IUF[1, 2]

Classe de taille:	Dispositif:	Siège arrière gauche/droit
X Ne convient pas pour les systèmes de retenue pour enfants ISOFIX correspondant à cette classe de poids et/ou de taille.		
IL Convient pour les systèmes de retenue pour enfants ISOFIX conformément au tableau «Vue d'ensemble des systèmes de retenue pour enfants recommandés» ou si le véhicule et le siège figurent sur la liste des types de véhicules du fabricant du système de retenue pour enfants.		
1 Pour installer un siège enfant dos à la route, avancez le siège avant au maximum. Reculez ensuite le siège avant le plus possible sans qu'il ne touche le siège enfant.		
2 Avant d'installer un siège enfant sur un siège arrière, déposez l'appuie-tête correspondant. Avancez le siège avant au maximum et redressez le dossier de manière à ce que les jambes de l'enfant ne touchent pas le siège avant.		

Vue d'ensemble des spécifications concernant le montage de systèmes de retenue pour enfants i-Size sur les sièges

i-Size est un système de fixation normalisé pour la mise en place des systèmes spéciaux de retenue pour enfants.

Les systèmes de retenue pour enfants i-Size peuvent être fixés sur les sièges comportant un marquage i-Size (→ page 59).

Vous trouverez dans le tableau i-Size suivant les systèmes de retenue pour enfants homologués qui peuvent être fixés sur ces sièges.

Légende des tableaux i-Size suivants

X	Ne convient pas pour les systèmes de retenue pour enfants i-Size de la catégorie «Universel».
i-U	Convient pour les systèmes de retenue pour enfants i-Size face à la route ou dos à la route de la catégorie «Universel».
i-UF	Convient pour les systèmes de retenue pour enfants i-Size face à la route de la catégorie «Universel» pour cette classe de poids.

Systèmes de retenue pour enfants i-Size (ISO/R2, ISO/F2X, ISO/B2, ISO/B3)

Siège passager (airbag passager activé)	Siège passager (airbag passager désactivé)[1]	Siège arrière gauche/droit (uniquement Tourer)
i-UF[2]	i-U[2]	i-U
UF Convient pour les systèmes de retenue pour enfants i-Size face à la route de la catégorie «Universel» pour cette classe de poids.	1 Le véhicule est équipé de la désactivation automatique de l'airbag passager. Le voyant PASSENGER AIR BAG OFF doit être allumé.	
i-U Convient pour les systèmes de retenue pour enfants i-Size face à la route ou dos à la route de la catégorie «Universel».	2 Si possible, réglez le siège passager dans la position la plus haute et la plus reculée et inclinez légèrement le dossier.	

Vue d'ensemble des spécifications concernant le montage de systèmes de retenue pour enfants fixés aux sièges par l'intermédiaire des ceintures

Sièges arrière (Tourer uniquement) (1)

Classe de poids 0 : jusqu'à 10 kg	
Siège arrière gauche/droit	U
Siège arrière central	U[2]
Classe de poids 0+ : jusqu'à 13 kg	
Siège arrière gauche/droit	U[3]
Siège arrière central	U[3]
Classe de poids I : de 9 à 18 kg	
Siège arrière gauche/droit	U[3]
Siège arrière central	U[3]
Classe de poids II : de 15 à 25 kg	
Siège arrière gauche/droit	U[4]
Siège arrière central	U[4]
Classe de poids III : de 22 à 36 kg	
Siège arrière gauche/droit	U[4]
Siège arrière central	U[4]
X Ne convient pas pour les enfants de cette classe de poids.	
U Convient pour les systèmes de retenue pour enfants de la catégorie «Universel» pour cette classe de poids.	
1 Le montage de systèmes de retenue pour enfants sur la banquette arrière avec grille de séparation n'est pas autorisé.	
2 Les systèmes de retenue pour enfants avec pied d'appui ne conviennent pas pour ce siège.	
3 Pour installer un siège enfant dos à la route, avancez le siège avant au maximum. Reculez ensuite le siège avant le plus possible sans qu'il ne touche le siège enfant.	
4 Avant d'installer un siège enfant sur un siège arrière, déposez l'appuie-tête correspondant. Avancez le siège avant au maximum et redressez le dossier de manière à ce que les jambes de l'enfant ne touchent pas le siège avant.	

Remarques relatives aux systèmes de retenue pour enfants sur le siège passager

- Si vous devez absolument monter un système de retenue pour enfants sur le siège passager, tenez impérativement compte des remarques relatives aux systèmes de retenue pour enfants sur le siège passager (→ page 57).
- Tenez compte des remarques spécifiques relatives aux systèmes de retenue pour enfants dos et face à la route. Lorsque le siège passager est occupé, assurez-vous avant et pendant la marche que l'état de l'airbag passager est correct en fonction de la situation (→ page 46).

Siège passager (fourgon/Mixto)[1]

Classe de poids 0 : jusqu'à 10 kg	
Airbag passager activé	X
Airbag passager désactivé[2]	X
Classe de poids 0+ : jusqu'à 13 kg	
Airbag passager activé	X
Airbag passager désactivé[2]	X
Classe de poids I : de 9 à 18 kg	

Airbag passager activé	X
Airbag passager désactivé[2]	X
Classe de poids II : de 15 à 25 kg	
Airbag passager activé	UF[3]
Airbag passager désactivé[2]	X
Classe de poids III : de 22 à 36 kg	
Airbag passager activé	UF[3]
Airbag passager désactivé[2]	X
X Ne convient pas pour les enfants de cette classe de poids.	
UF Convient pour les systèmes de retenue pour enfants face à la route de la catégorie «Universel» pour cette classe de poids.	
1 Véhicules équipés d'une banquette 2 places côté passager: le siège central n'est pas conçu pour le montage d'un système de retenue pour enfants.	
2 Le véhicule est équipé de la désactivation automatique de l'airbag passager. Le voyant PASSENGER AIR BAG OFF doit être allumé.	
3 Si possible, réglez le siège passager dans la position la plus haute et la plus reculée et inclinez légèrement le dossier.	

Siège passager (Tourer)[1]

Classe de poids 0 : jusqu'à 10 kg	
Airbag passager activé	X
Airbag passager désactivé[2]	X
Classe de poids 0+ : jusqu'à 13 kg	
Airbag passager activé	X
Airbag passager désactivé[2]	U
Classe de poids I : de 9 à 18 kg	
Airbag passager activé	X
Airbag passager désactivé[2]	U
Classe de poids II : de 15 à 25 kg	
Airbag passager activé	U[3]
Airbag passager désactivé[2]	X
Classe de poids III : de 22 à 36 kg	
Airbag passager activé	U[3]
Airbag passager désactivé[2]	X
X Ne convient pas pour les enfants de cette classe de poids.	
U Convient pour les systèmes de retenue pour enfants de la catégorie «Universel» pour cette classe de poids.	
1 Véhicules équipés d'une banquette 2 places côté passager: le siège central n'est pas conçu pour le montage d'un système de retenue pour enfants.	
2 Le véhicule est équipé de la désactivation automatique de l'airbag passager. Le voyant PASSENGER AIR BAG OFF doit être allumé.	
3 Si possible, réglez le siège passager dans la position la plus haute et la plus reculée et inclinez légèrement le dossier.	

Fixation du système de retenue pour enfants

Réglage correct du siège

Selon l'équipement du véhicule, tenez compte des points suivants lorsque vous montez un système de retenue pour enfants fixé par l'intermédiaire de la ceinture sur le siège passager:

- Tenez compte des remarques relatives aux systèmes de retenue pour enfants dos et face à la route sur le siège passager (→ page 57).
- **En cas d'utilisation d'un système de retenue pour enfants face à la route avec ceinture de sécurité intégrée:** dans la mesure du possible, déposez l'appuie-tête du siège correspondant. Après la dépose du système de retenue pour enfants, remettez immédiatement l'appuie-tête en place et réglez-le correctement.
- Assurez-vous que le dossier du système de retenue pour enfants face à la route est autant que possible appuyé entièrement contre le dossier du siège passager.
- Le système de retenue pour enfants ne doit pas être monté de façon à être bloqué entre le toit et l'assise et/ou à être vrillé.
- Réglez l'appuie-tête du véhicule de manière à ce que le système de retenue pour enfants ne soit pas soumis à une pression exercée par l'appuie-tête.
- Ne placez en aucun cas des objets (des coussins, par exemple) sous ou derrière le système de retenue pour enfants.
- Reculez le siège passager au maximum et réglez-le, si possible, dans la position la plus haute. Veillez toujours à ce que la sangle supérieure de la ceinture passe correctement de la sortie de ceinture sur le véhicule en direction du guide de la ceinture diagonale sur le système de retenue pour enfants. La sangle supérieure de la ceinture doit passer vers l'avant de la sortie de ceinture et, si possible, vers le bas du système de retenue pour enfants.
- Réglez la profondeur d'assise au minimum.
- Réglez l'inclinaison d'assise de manière à ce que le bord avant de l'assise soit placé dans la position la plus haute et le bord arrière de l'assise dans la position la plus basse.
- Réglez le dossier dans une position aussi droite que possible.

Pose d'un système de retenue pour enfants ISOFIX ou i-Size

ATTENTION Risque d'accident si la banquette arrière, le siège arrière et le dossier ne sont pas verrouillés

La banquette arrière, le siège arrière et le dossier risquent de basculer vers l'avant, même pendant la marche.

- L'occupant du véhicule est alors pressé contre la ceinture de sécurité. La ceinture de sécurité n'est plus en mesure de vous apporter la protection prévue et risque de vous blesser.
- Les objets ou le chargement déposés dans le coffre ou compartiment de chargement ne peuvent pas être retenus par le dossier.

- Avant chaque trajet, assurez-vous que la banquette arrière, le siège arrière et le dossier sont verrouillés.

Assurez-vous que le dossier à l'arrière est encliqueté. Pour cela, tirez fortement sur le dossier.

ATTENTION Risque de blessure ou danger de mort dû au dépassement de la masse totale autorisée de l'enfant et du système de retenue pour enfants

Les systèmes de fixation de siège-enfant ISOFIX ou i-Size risquent d'être surchargés et en cas d'accident, par exemple, l'enfant ne peut pas être retenu.

- Lorsque l'enfant est protégé par un système de retenue pour enfants ISOFIX ou i-Size avec système ceinture intégré, la masse totale de l'enfant et du système de retenue pour enfants ne doit pas dépasser 33 kg.

Tenez toujours compte des instructions concernant la masse du système de retenue pour enfants:

- dans les instructions de montage et la notice d'utilisation du fabricant du système de retenue pour enfants utilisé
- sur une étiquette du système de retenue pour enfants, s'il y en a une

Contrôlez régulièrement que la masse totale autorisée de l'enfant et du système de retenue pour enfants est encore respectée.

ⓘ Les descriptions relatives aux sièges arrière qui figurent dans ce chapitre s'appliquent uniquement au Tourer.

Lorsque vous montez un système de retenue pour enfants, tenez toujours compte des points suivants:

☑ Tenez toujours compte du domaine d'application ainsi que des spécifications concernant le montage de systèmes de retenue pour enfants sur les sièges.

Etriers de fixation ISOFIX (→ page 62)

ou

Etriers de fixation i-Size

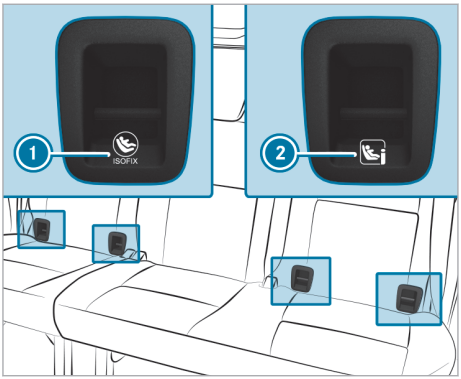

Exemple: banquette arrière (uniquement Tourer)

① Etriers de fixation ISOFIX

② Etriers de fixation i-Size

Assurez-vous impérativement avant de prendre la route que le système de retenue pour enfants ISOFIX ou le système de retenue pour enfants i-Size est correctement verrouillé dans les 2 étriers de fixation côté véhicule.

! REMARQUE Endommagement de la ceinture de sécurité du siège central lors du montage du système de retenue pour enfants

▶ Assurez-vous que la ceinture de sécurité n'est pas coincée.

▶ Montez le système de retenue pour enfants ISOFIX ou i-Size sur les 2 étriers de fixation côté véhicule.

Montage du dispositif Top Tether

⚠ ATTENTION Risque d'accident si la banquette arrière, le siège arrière et le dossier ne sont pas verrouillés

La banquette arrière, le siège arrière et le dossier risquent de basculer vers l'avant, même pendant la marche.

- L'occupant du véhicule est alors pressé contre la ceinture de sécurité. La ceinture de sécurité n'est plus en mesure de vous apporter la protection prévue et risque de vous blesser.
- Les objets ou le chargement déposés dans le coffre ou compartiment de chargement ne peuvent pas être retenus par le dossier.

▶ Avant chaque trajet, assurez-vous que la banquette arrière, le siège arrière et le dossier sont verrouillés.

Assurez-vous que le dossier à l'arrière est encliqueté. Pour cela, tirez fortement sur le dossier.

ⓘ Les descriptions relatives aux sièges arrière qui figurent dans ce chapitre s'appliquent uniquement au Tourer.

Si le système de retenue pour enfants est équipé d'une sangle Top Tether:

Le risque de blessure peut être réduit grâce au dispositif Top Tether. La sangle Top Tether permet de créer une liaison supplémentaire entre le système de retenue pour enfants fixé avec le système ISOFIX ou le système i-Size et le véhicule.

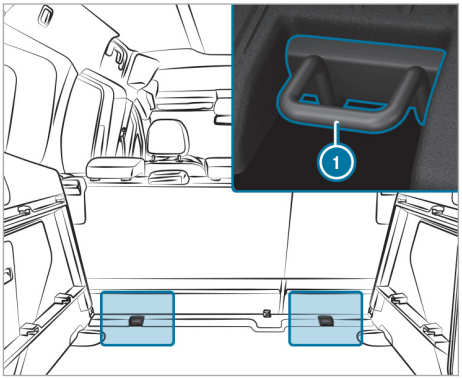

Exemple: banquette arrière (uniquement Tourer)

▶ Si nécessaire, tirez l'appuie-tête vers le haut (→ page 98).

- Montez le système de retenue pour enfants ISOFIX avec le dispositif Top Tether. Suivez les instructions de montage du fabricant du système de retenue pour enfants.

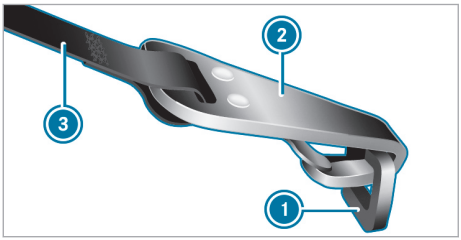

- Passez la sangle Top Tether ③ sous l'appuie-tête entre les 2 tiges de guidage.
- **Banquette arrière (uniquement Tourer) :** accrochez le crochet Top Tether ② aux anneaux d'arrimage ① dans le compartiment de chargement sans vriller la sangle.
- **Siège passager :** accrochez le crochet Top Tether ② à l'anneau d'arrimage ① situé à l'arrière du guide de direction du siège passager.
- Tendez la sangle Top Tether ③. Suivez les instructions de montage du fabricant du système de retenue pour enfants.
- Si nécessaire, tirez l'appuie-tête vers le bas (→ page 98). Veillez à ce que la sangle Top Tether ③ puisse coulisser librement.

Fixation du système de retenue pour enfants à l'aide de la ceinture de sécurité

⚠ **ATTENTION** Risque d'accident si la banquette arrière, le siège arrière et le dossier ne sont pas verrouillés

La banquette arrière, le siège arrière et le dossier risquent de basculer vers l'avant, même pendant la marche.

- L'occupant du véhicule est alors pressé contre la ceinture de sécurité. La ceinture de sécurité n'est plus en mesure de vous apporter la protection prévue et risque de vous blesser.
- Les objets ou le chargement déposés dans le coffre ou compartiment de chargement ne peuvent pas être retenus par le dossier.

- Avant chaque trajet, assurez-vous que la banquette arrière, le siège arrière et le dossier sont verrouillés.

Assurez-vous que le dossier à l'arrière est encliqueté. Pour cela, tirez fortement sur le dossier.

- Si vous souhaitez utiliser un système de retenue pour enfants de la catégorie «Universel» ou «Semi-universel», assurez-vous qu'il est autorisé pour le siège du véhicule.
- Montez le système de retenue pour enfants. La surface d'appui du système de retenue pour enfants utilisé doit reposer entièrement sur l'assise du siège.
- Veillez toujours à ce que la sangle supérieure de la ceinture passe correctement de la sortie de ceinture sur le véhicule en direction du guide de la ceinture diagonale sur le système de retenue pour enfants.
  La sangle supérieure de la ceinture doit passer vers l'avant de la sortie de ceinture et, si possible, vers le bas du système de retenue pour enfants.
- Si nécessaire, réglez la sortie de ceinture et le siège passager en conséquence.

Sécurités enfants

Activation et désactivation des sécurités enfants au niveau des portes coulissantes

⚠ **ATTENTION** Risque d'accident et de blessure si des enfants sont laissés sans surveillance à l'intérieur du véhicule

Si vous laissez des enfants sans surveillance à l'intérieur du véhicule, ils peuvent notamment

- ouvrir les portes et mettre en danger d'autres personnes ou usagers
- descendre du véhicule et se faire renverser
- utiliser les équipements du véhicule avec lesquels ils pourraient, par exemple, se coincer

En outre, les enfants peuvent mettre le véhicule en mouvement, par exemple en

- desserrant le frein de stationnement
- modifiant la position de la boîte de vitesses
- démarrant le véhicule

- Ne laissez jamais des enfants sans surveillance à l'intérieur du véhicule.

▶ Lorsque vous quittez le véhicule, prenez toujours la clé avec vous et verrouillez le véhicule.

▶ Conservez la clé hors de portée des enfants.

⚠ **ATTENTION** Danger de mort dû à une forte chaleur ou à l'action du froid dans le véhicule

Lorsque des personnes, en particulier des enfants, sont exposées de manière prolongée à une forte chaleur ou à un froid excessif, il y a risque de blessure, voire danger de mort!

▶ Ne laissez jamais de personnes sans surveillance à l'intérieur du véhicule, en particulier des enfants.

⚠ **ATTENTION** Risque d'accident et de blessure si des enfants sont laissés sans surveillance à l'intérieur du véhicule

Lorsque des enfants prennent place à bord, ils peuvent notamment:

- ouvrir les portes et mettre en danger d'autres personnes ou usagers
- descendre du véhicule et se faire renverser
- utiliser les équipements du véhicule avec lesquels ils pourraient, par exemple, se coincer

▶ Activez toujours les sécurités enfants lorsque des enfants prennent place à bord.

▶ Ne laissez jamais des enfants sans surveillance à l'intérieur du véhicule.

▶ Lorsque vous quittez le véhicule, prenez toujours la clé avec vous et verrouillez le véhicule.

Véhicules destinés au Royaume-Uni: respectez les consignes de sécurité importantes qui figurent dans le chapitre «Remarques relatives à la condamnation supplémentaire de porte».

Des sécurités enfants sont disponibles pour les portes coulissantes et pour les vitres latérales arrière.
Les sécurités enfants au niveau des portes permettent de condamner chaque porte séparément. Elle ne peut plus être ouverte de l'intérieur. Vous pouvez ouvrir la porte de l'extérieur si le véhicule est déverrouillé.

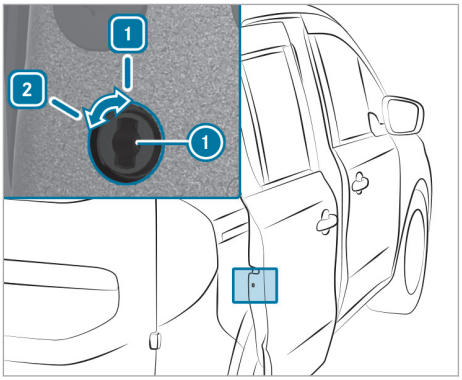

▶ Tournez le verrou de la sécurité enfants (1) en position [1] (activation de la sécurité) ou [2] (désactivation de la sécurité).

▶ Contrôlez ensuite le fonctionnement de chaque sécurité enfants.

Activation et désactivation de la sécurité enfants au niveau des vitres latérales arrière

⚠ **ATTENTION** Risque d'accident et de blessure si des enfants sont laissés sans surveillance à l'intérieur du véhicule

Si vous laissez des enfants sans surveillance à l'intérieur du véhicule, ils peuvent notamment

- ouvrir les portes et mettre en danger d'autres personnes ou usagers
- descendre du véhicule et se faire renverser
- utiliser les équipements du véhicule avec lesquels ils pourraient, par exemple, se coincer

En outre, les enfants peuvent mettre le véhicule en mouvement, par exemple en

- desserrant le frein de stationnement
- modifiant la position de la boîte de vitesses
- démarrant le véhicule

▶ Ne laissez jamais des enfants sans surveillance à l'intérieur du véhicule.

▶ Lorsque vous quittez le véhicule, prenez toujours la clé avec vous et verrouillez le véhicule.

▶ Conservez la clé hors de portée des enfants.

ATTENTION Danger de mort dû à une forte chaleur ou à l'action du froid dans le véhicule

Lorsque des personnes, en particulier des enfants, sont exposées de manière prolongée à une forte chaleur ou à un froid excessif, il y a risque de blessure, voire danger de mort!

▶ Ne laissez jamais de personnes sans surveillance à l'intérieur du véhicule, en particulier des enfants.

ATTENTION Risque d'accident et de blessure si des enfants sont laissés sans surveillance à l'intérieur du véhicule

Lorsque des enfants prennent place à bord, ils peuvent notamment:

- ouvrir les portes et mettre en danger d'autres personnes ou usagers
- descendre du véhicule et se faire renverser
- utiliser les équipements du véhicule avec lesquels ils pourraient, par exemple, se coincer

▶ Activez toujours les sécurités enfants lorsque des enfants prennent place à bord.

▶ Ne laissez jamais des enfants sans surveillance à l'intérieur du véhicule.

▶ Lorsque vous quittez le véhicule, prenez toujours la clé avec vous et verrouillez le véhicule.

Véhicules destinés au Royaume-Uni: respectez les consignes de sécurité importantes qui figurent dans le chapitre «Remarques relatives à la condamnation supplémentaire de porte».

Des sécurités enfants sont disponibles pour les portes coulissantes et pour les vitres latérales arrière.

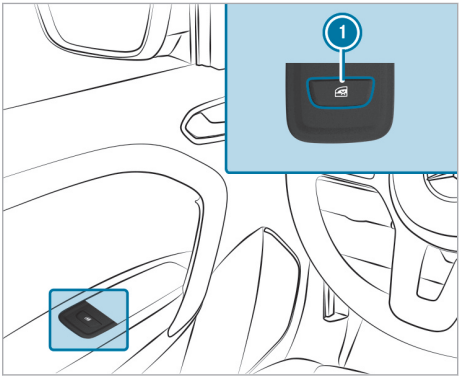

▶ **Activation ou désactivation de la sécurité :** appuyez sur la touche 1.
Lorsque le voyant de la touche 1 est allumé, vous ne pouvez pas commander les vitres latérales arrière. Vous ne pouvez alors les commander que par l'intermédiaire des touches qui se trouvent sur la porte conducteur.

Clé

Vue d'ensemble des fonctions de la clé

ATTENTION Risque d'accident et de blessure si des enfants sont laissés sans surveillance à l'intérieur du véhicule

Si vous laissez des enfants sans surveillance à l'intérieur du véhicule, ils peuvent notamment

- ouvrir les portes et mettre en danger d'autres personnes ou usagers
- descendre du véhicule et se faire renverser
- utiliser les équipements du véhicule avec lesquels ils pourraient, par exemple, se coincer

En outre, les enfants peuvent mettre le véhicule en mouvement, par exemple en

- desserrant le frein de stationnement
- modifiant la position de la boîte de vitesses
- démarrant le véhicule

▶ Ne laissez jamais des enfants sans surveillance à l'intérieur du véhicule.

▶ Lorsque vous quittez le véhicule, prenez toujours la clé avec vous et verrouillez le véhicule.

▶ Conservez la clé hors de portée des enfants.

ATTENTION Risque d'accident par rotation involontaire de la clé dans le contacteur d'allumage

Si vous attachez des objets lourds ou volumineux à la clé, celle-ci risque de tourner de manière intempestive dans le contacteur d'allumage pendant la marche.

▶ N'attachez aucun objet lourd ou volumineux à la clé.

▶ Retirez un trousseau de clés volumineux avant d'introduire la clé dans le contacteur d'allumage.

REMARQUE Endommagement de la clé par des champs magnétiques

▶ Eloignez la clé des champs magnétiques puissants.

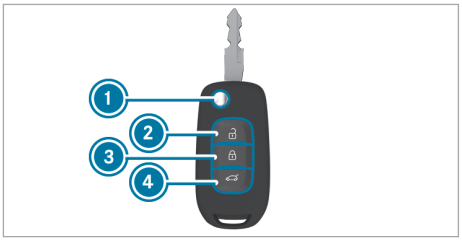

Clé-émetteur repliable

1. Rabattement et déploiement de la clé
2. Déverrouillage
3. Verrouillage
4. Déverrouillage du coffre

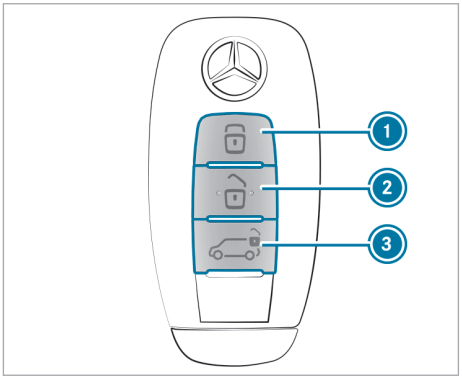

Clé intelligente

1. Verrouillage
2. Déverrouillage
3. Déverrouillage du coffre

Avec le réglage d'usine, la clé vous permet de verrouiller et de déverrouiller de manière centralisée les éléments suivants:

- les portes conducteur et passager
- les portes coulissantes
- le hayon ou les portes arrière

ⓘ Si vous n'ouvrez pas le véhicule dans les 40 secondes qui suivent le déverrouillage, le véhicule se verrouille de nouveau. Sur les véhicules équipés d'une alarme antivol et antiefraction, la protection antivol est également réactivée.

Ne posez pas la clé à côté d'appareils électroniques ou d'objets métalliques. Cela risque de compromettre le fonctionnement de la clé.

ⓘ Si la clé intelligente se trouve trop près du bac de chargement à induction ou d'autres appareils électroniques, une erreur peut survenir lors du démarrage du véhicule (→ page 133).

Retrait et rangement de la clé de secours

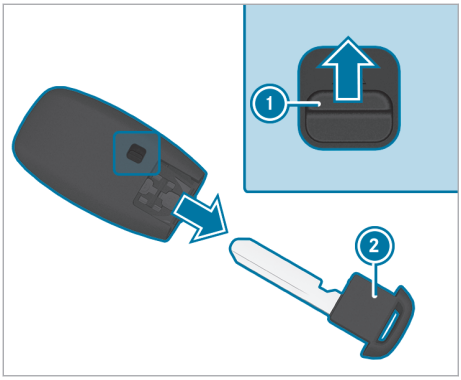

ⓘ Lorsque vous déverrouillez le véhicule avec la clé de secours, l'alarme antivol et antieffraction (EDW) se déclenche au moment où vous ouvrez la porte (→ page 83).

▶ **Retrait :** déplacez le poussoir de déverrouillage ① dans le sens de la flèche, maintenez-le dans cette position et retirez la clé de secours ② de la clé.

▶ **Rangement :** enfoncez complètement la clé de secours ② dans la clé jusqu'à ce qu'elle s'enclenche et que le poussoir de déverrouillage ① se trouve à nouveau dans sa position initiale.

Remplacement de la pile de la clé

⚠ **DANGER** Danger de mort en cas d'ingestion de piles

Les piles contiennent des substances toxiques et corrosives. Si des piles sont avalées ou introduites dans l'organisme d'une autre manière, elles peuvent provoquer de graves brûlures internes dans les 2 heures qui suivent.

Il y a danger de mort.

▶ Conservez les piles hors de portée des enfants.

▶ Lorsque le cache et/ou le couvercle du compartiment à pile ne se ferment pas correctement, n'utilisez plus la clé et conservez-la hors de portée des enfants.

▶ Si des piles ont été avalées ou ont été introduites dans l'organisme d'une autre manière, consultez immédiatement un médecin.

PROTECTION DE L'ENVIRONNEMENT Dommages causés à l'environnement par l'élimination incorrecte des piles

Les piles contiennent des substances polluantes. La loi interdit de les éliminer avec les ordures ménagères.

▶ Eliminez les piles dans le respect des règles de protection de l'environnement. Déposez les piles usagées dans un atelier qualifié ou dans un point de récupération des piles usagées.

Remplacement de la pile de la clé-émetteur repliable

Mercedes-Benz vous recommande de confier le remplacement de la pile à un atelier qualifié.

Conditions requises

- Vous avez besoin de 1 pile bouton de 3 V de type CR 2032.

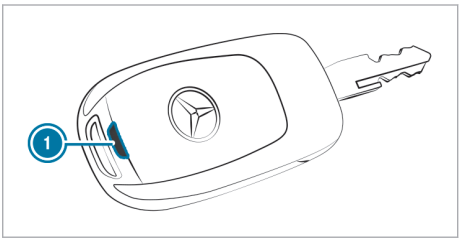

▶ Poussez une clé ou un objet similaire dans l'orifice de la clé ① jusqu'à ce que le cache du compartiment à pile s'ouvre.

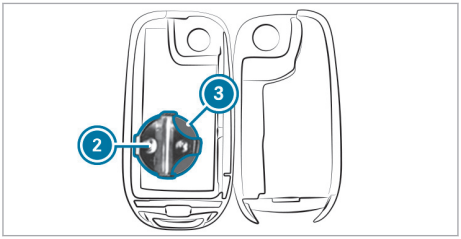

- Soulevez légèrement la pince de maintien ② du côté ouvert.
- Retirez la pile ③ par le côté ouvert.
- Mettez la nouvelle pile propre en place, avec le pôle positif vers le haut. Pour cela, utilisez un chiffon non pelucheux.
- Introduisez d'abord les pattes avant du cache du compartiment à pile dans le boîtier de la clé, puis appuyez sur le cache pour le fermer.

Remplacement de la pile de la clé intelligente
Mercedes-Benz vous recommande de confier le remplacement de la pile à un atelier qualifié.

Conditions requises

- Vous avez besoin de 1 pile bouton de 3 V de type CR 2025.

- Retirez la clé de secours de la clé (→ page 73).

- Introduisez un outil approprié, par exemple un tournevis, dans l'orifice ① de la clé.
- A l'aide de l'outil, déboîtez le couvercle avec précaution.

- Retirez la partie supérieure ③.
- Tapotez la partie inférieure ① contre la paume de la main pour faire sortir la pile ② du compartiment à pile.
- Mettez la pile neuve en place dans le compartiment à pile, pôle positif vers le bas.
- Remettez la partie supérieure ③ en place de manière à ce qu'elle s'enclenche.
- Réinsérez la clé de secours dans la clé (→ page 73).

Portes

Remarques relatives à la condamnation supplémentaire de porte

La condamnation supplémentaire de porte est uniquement disponible sur les véhicules destinés au Royaume-Uni.

⚠ **ATTENTION** Risque de blessure pour les personnes à l'intérieur du véhicule en cas de condamnation supplémentaire de porte activée

Lorsque la condamnation supplémentaire de porte est activée, les portes ne peuvent plus être ouvertes de l'intérieur.

- Ne laissez jamais de personnes sans surveillance à l'intérieur du véhicule, en particulier des enfants.
- N'activez pas la condamnation supplémentaire de porte lorsque des personnes se trouvent à l'intérieur du véhicule.

La condamnation supplémentaire de porte est activée lorsque vous appuyez brièvement 2 fois de suite sur la touche 🔒 de la clé.

Lorsque vous déverrouillez le véhicule avec la clé, la condamnation supplémentaire de porte est désactivée (→ page 72).

Déverrouillage et ouverture des portes de l'intérieur

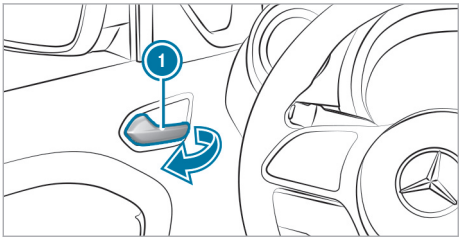

Poignée de porte (exemple: porte conducteur)

▶ Tirez la poignée de porte 1.

Verrouillage centralisé des portes de l'intérieur

⚠ **ATTENTION** Risque d'accident et de blessure si des enfants sont laissés sans surveillance à l'intérieur du véhicule

Si vous laissez des enfants sans surveillance à l'intérieur du véhicule, ils peuvent notamment

- ouvrir les portes et mettre en danger d'autres personnes ou usagers
- descendre du véhicule et se faire renverser
- utiliser les équipements du véhicule avec lesquels ils pourraient, par exemple, se coincer

En outre, les enfants peuvent mettre le véhicule en mouvement, par exemple en

- desserrant le frein de stationnement
- modifiant la position de la boîte de vitesses
- démarrant le véhicule

▶ Ne laissez jamais des enfants sans surveillance à l'intérieur du véhicule.

▶ Lorsque vous quittez le véhicule, prenez toujours la clé avec vous et verrouillez le véhicule.

▶ Conservez la clé hors de portée des enfants.

⚠ **ATTENTION** Danger de mort dû à une forte chaleur ou à l'action du froid dans le véhicule

Lorsque des personnes, en particulier des enfants, sont exposées de manière prolongée à une forte chaleur ou à un froid excessif, il y a risque de blessure, voire danger de mort!

▶ Ne laissez jamais de personnes sans surveillance à l'intérieur du véhicule, en particulier des enfants.

Verrouillage et déverrouillage manuels

La touche de verrouillage centralisé vous permet de verrouiller et de déverrouiller de l'intérieur l'ensemble du véhicule.

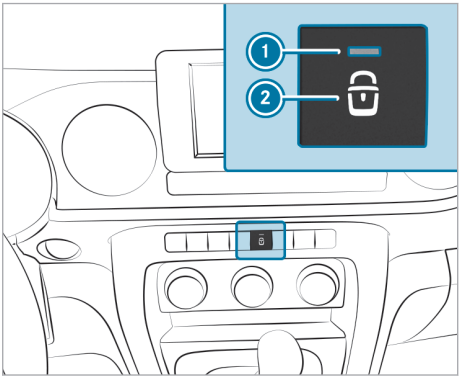

▶ **Verrouillage :** appuyez sur la touche 2 lorsque les portes sont fermées.
Le voyant 1 s'allume.

▶ **Déverrouillage :** appuyez sur la touche 2 lorsque les portes sont fermées.
Le voyant 1 s'éteint.

Activation et désactivation du verrouillage automatique

Conditions requises

- L'alimentation en tension est établie ou le véhicule est en marche.
- Les portes sont fermées.

Lorsque le véhicule est en marche et que la vitesse du véhicule est supérieure à 10 km/h, le véhicule se verrouille automatiquement.

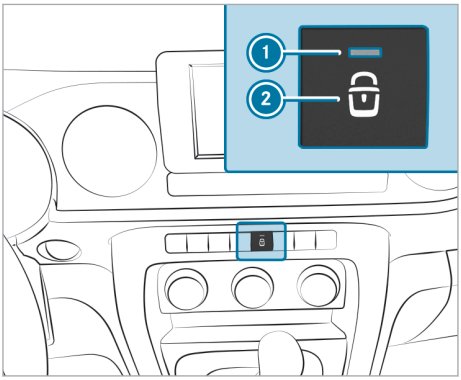

Lorsque la fonction est activée, le véhicule risque de se verrouiller dans les situations suivantes:

- Le véhicule est remorqué.
- Le véhicule est poussé.
- Le véhicule se trouve sur un banc d'essai à rouleaux.

▶ **Activation :** maintenez la touche (2) appuyée pendant 5 secondes environ.
Un signal sonore retentit et le voyant (1) s'allume.

▶ **Désactivation :** maintenez la touche (2) appuyée pendant 5 secondes environ.
Un signal sonore retentit et le voyant (1) s'éteint.

ⓘ La fonction peut également être activée ou désactivée par l'intermédiaire du système multimédia .

Verrouillage et déverrouillage du véhicule avec la fonction KEYLESS-GO

Conditions requises

- La clé se trouve à l'extérieur du véhicule.
- Toutes les portes et le hayon ou les portes arrière sont fermés.

Verrouillage et déverrouillage du véhicule en s'éloignant ou en s'approchant

▶ **Verrouillage du véhicule :** éloignez-vous du véhicule en emportant la clé.
Le véhicule est verrouillé à une distance d'environ 1,5 m.

Les feux de détresse clignotent 1 fois, puis restent allumés pendant environ 4 secondes.

▶ **Déverrouillage du véhicule :** approchez-vous du véhicule avec la clé sur vous.
Le véhicule est déverrouillé à une distance d'environ 1,5 m.

Les feux de détresse et les clignotants clignotent 1 fois.

ⓘ Lorsque la clé se trouve dans le véhicule, la fonction est désactivée au bout de 15 minutes environ.

ⓘ Si la fonction n'a pas été utilisée pendant 8 jours, elle est automatiquement désactivée. Lorsque le véhicule est déverrouillé avec la clé ou la touche de la poignée de porte, la fonction est réactivée.

ⓘ Dans le cas des véhicules sans système multimédia MBUX, la fonction peut être désactivée dans le combiné d'instruments (→ page 195).

Verrouillage et déverrouillage du véhicule avec la touche de la poignée de porte

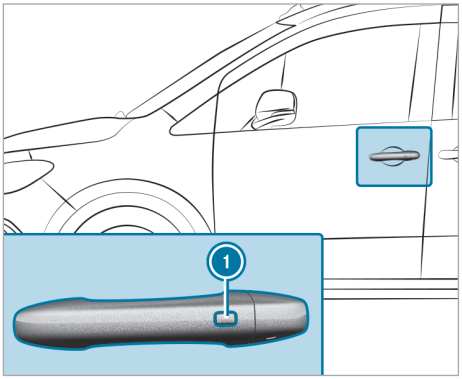

▶ **Verrouillage du véhicule :** appuyez sur la touche (1) avec la clé dans la zone de détection.
Le véhicule est verrouillé.

Les feux de détresse clignotent 2 fois et, selon l'équipement du véhicule, les rétroviseurs extérieurs sont rabattus.

▶ **Déverrouillage du véhicule :** appuyez sur la touche (1) avec la clé dans la zone de détection.
Le véhicule est déverrouillé.

ⓘ Dans le cas des véhicules sans système multimédia MBUX, la fonction peut être désactivée dans le combiné d'instruments (→ page 195).

Déverrouillage et verrouillage de la porte conducteur avec la clé de secours

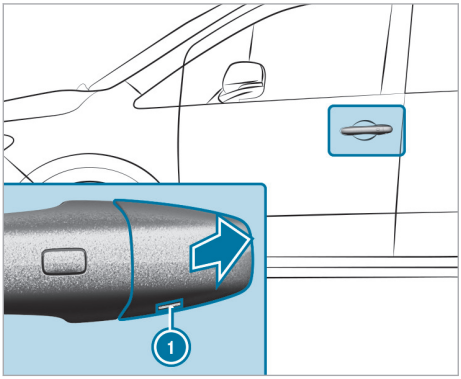

- Retirez la clé de secours (→ page 73).
- Engagez la clé de secours dans l'orifice ① du capuchon jusqu'en butée.
- Tirez légèrement la poignée de porte et maintenez-la tirée.
- Retirez le capuchon du véhicule avec la clé de secours en le tenant aussi droit que possible jusqu'à ce qu'il se détache.
- Relâchez la poignée de porte.

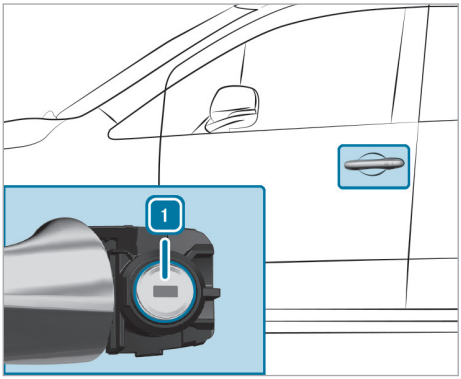

- **Déverrouillage :** tournez la clé de secours vers la gauche en position [1].

ⓘ Si vous déverrouillez et ouvrez la porte conducteur avec la clé de secours, l'alarme antivol et antieffraction se déclenche (→ page 83).

- **Verrouillage :** tournez la clé de secours vers la droite en position [1].

ⓘ **Véhicules avec direction à droite :** vous devez tourner la clé de secours dans le sens opposé.

- Appuyez avec précaution le capuchon sur le barillet de serrure jusqu'à ce qu'il s'enclenche et qu'il soit fixé correctement.

Porte coulissante

Ouverture et fermeture de la porte coulissante de l'extérieur

⚠ **ATTENTION** Risque de coincement en cas de porte coulissante ouverte et non verrouillée

En pente, la porte coulissante peut se mettre en mouvement toute seule.

Vous ou d'autres personnes pourriez être coincés.

- Assurez-vous toujours que la porte coulissante ouverte est verrouillée. Pour cela, ouvrez la porte coulissante jusqu'en butée.

! **REMARQUE** Endommagement de la porte coulissante dû à une utilisation incorrecte

L'utilisation du guide inférieur de la porte coulissante (chariot) en tant que marchepied risque d'entraîner des dommages au niveau de l'habillage et/ou de la mécanique de la porte coulissante.

- N'utilisez pas le guide inférieur de la porte coulissante (chariot) en tant que marchepied.

Ouverture

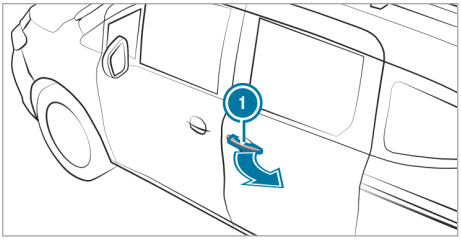

- Tirez la poignée de porte ①.
  La porte coulissante s'ouvre.
- Poussez la porte coulissante vers l'arrière avec la poignée ① jusqu'à ce qu'elle se verrouille.
- Assurez-vous que la porte coulissante est bloquée.

ⓘ Si vous ne pouvez pas ouvrir la porte coulissante de l'extérieur, vous pouvez monter à l'arrière en passant par les sièges avant (→ page 99).

Fermeture

▶ Poussez vigoureusement la porte coulissante vers l'avant avec la poignée ① et fermez-la.

Ouverture et fermeture de la porte coulissante de l'intérieur

⚠ **ATTENTION** Risque de coincement en cas de porte coulissante s'ouvrant vers l'arrière

Lorsque vous ouvrez la porte coulissante, d'autres personnes pourraient être heurtées par la porte coulissante s'ouvrant vers l'arrière.

▶ Ouvrez la porte coulissante uniquement lorsque les conditions de circulation le permettent.

Conditions requises

- La sécurité enfants est désactivée.

Ouverture (Tourer/Mixto)

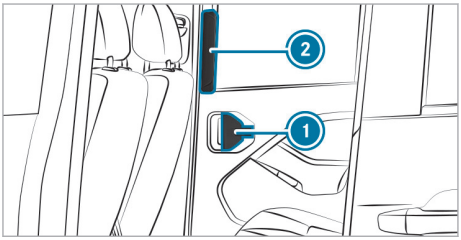

▶ Tirez la poignée de porte ①.

▶ Poussez la porte coulissante vers l'arrière avec la poignée ② jusqu'à ce qu'elle se verrouille.

▶ Contrôlez l'arrêt de la porte coulissante.

Ouverture (fourgon)

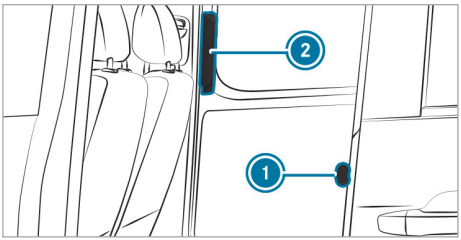

▶ Poussez le verrou ① vers le haut.

▶ Poussez la porte coulissante vers l'arrière avec la poignée ② jusqu'à ce qu'elle se verrouille.

▶ Contrôlez l'arrêt de la porte coulissante.

Fermeture

▶ Poussez vigoureusement la porte coulissante vers l'avant avec la poignée ② et fermez-la.

Verrouillage et déverrouillage manuels de la porte coulissante de l'intérieur

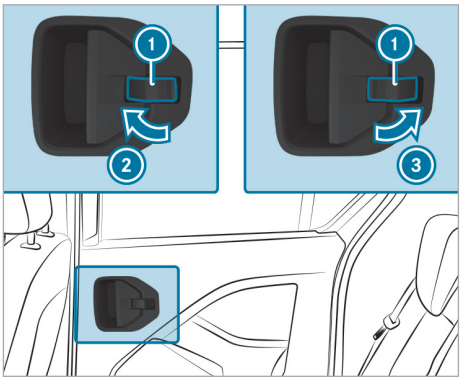

▶ Fermez la porte coulissante.

▶ **Verrouillage :** inclinez le contacteur ① dans le sens de la flèche ②.

▶ **Déverrouillage :** inclinez le contacteur ① dans le sens de la flèche ③.

Si vous ouvrez la porte coulissante de l'intérieur ou si vous appuyez sur la touche [🔒] de la clé, la porte coulissante est de nouveau déverrouillée.

Hayon

Ouverture et fermeture du hayon

⚠ **DANGER** Risque d'intoxication dû aux gaz d'échappement

Les moteurs thermiques dégagent des gaz d'échappement toxiques, tels que du monoxyde de carbone. Si le hayon est ouvert alors que le moteur tourne, des gaz d'échappement peuvent pénétrer dans l'habitacle, notamment pendant la marche.

▶ Arrêtez toujours le moteur avant d'ouvrir le hayon.

▶ Ne roulez jamais avec le hayon ouvert.

! **REMARQUE** Endommagement du hayon causé par des obstacles qui se trouvent au-dessus du véhicule

Le hayon pivote vers l'arrière et vers le haut lors de son ouverture.

▶ Veillez à réserver un espace de manœuvre suffisant derrière le hayon et au-dessus.

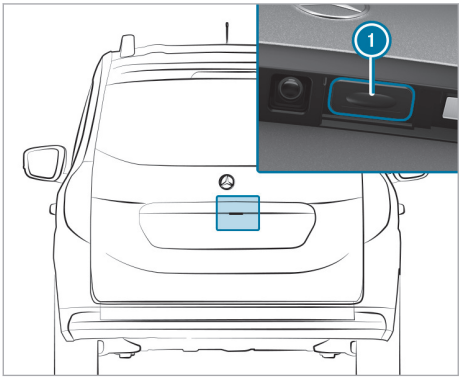

▶ **Ouverture :** appuyez sur la touche ① qui se trouve sur la poignée et soulevez le hayon.

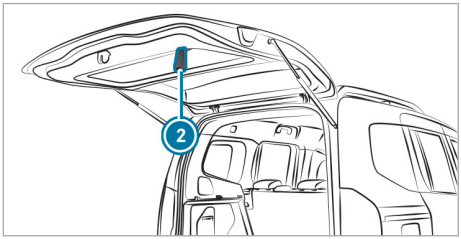

▶ **Fermeture :** tirez le hayon vers le bas par la lanière ② et fermez-le de l'extérieur (en lui donnant de l'élan).

Déverrouillage de secours du hayon de l'intérieur (fourgon)

Lorsque la batterie de démarrage est déchargée, vous pouvez également déverrouiller et ouvrir le hayon manuellement de l'intérieur.

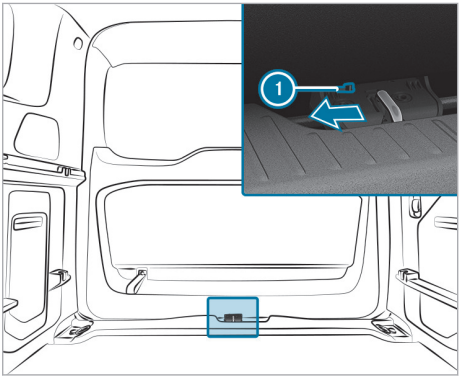

▶ Insérez un stylo ou un objet similaire dans l'orifice de la pièce coulissante ①.

▶ A l'aide du stylo, poussez la pièce coulissante ① vers la gauche dans le sens de la flèche. Le hayon est déverrouillé et s'ouvre légèrement.

▶ Poussez le hayon vers le haut.

Portes arrière

Ouverture et fermeture des portes arrière de l'extérieur

⚠ **DANGER** Risque d'intoxication dû aux gaz d'échappement

Les moteurs thermiques dégagent des gaz d'échappement toxiques, tels que du monoxyde de carbone. Si le hayon ou la porte arrière est ouverte alors que le moteur tourne, des gaz d'échappement peuvent pénétrer dans l'habitacle, notamment pendant la marche.

▶ Arrêtez toujours le moteur avant d'ouvrir le hayon ou la porte arrière.

▶ Ne roulez jamais avec le hayon ou la porte arrière ouverte.

⚠ **ATTENTION** Risque de blessure dû à l'ouverture de la porte arrière

Lorsque vous ouvrez une porte arrière, ce qui suit peut se produire:

- Vous ou d'autres personnes pouvez être blessés.
- Vous pouvez vous faire renverser.

C'est notamment le cas si vous ouvrez la porte arrière à plus de 90° ou si elle s'ouvre de manière incontrôlée.

Même les portes arrière correctement bloquées peuvent s'ouvrir si le véhicule se trouve sur une pente ou s'il y a du vent.

- Ouvrez uniquement une porte arrière lorsque les conditions de circulation et les environs le permettent.
- Veillez toujours à ce que les portes arrière soient correctement bloquées.

ATTENTION Risque d'accident dû à des systèmes d'éclairage masqués

Si vous ouvrez les battants de 90°, les systèmes d'éclairage arrière sont masqués.

Le véhicule n'est pas visible pour les autres usagers ou ne l'est que difficilement.

- Dans ce cas ou dans des cas similaires, sécurisez par conséquent le véhicule conformément à la réglementation en vigueur dans le pays où vous vous trouvez, par exemple avec le triangle de pré-signalisation.

REMARQUE Endommagement des portes arrière causé par des objets se trouvant dans la zone de pivotement

Lorsque vous ouvrez les portes arrière, le véhicule ou les objets se trouvant dans la zone de pivotement des portes arrière risquent d'être endommagés.

- Veillez à disposer d'un espace de manœuvre suffisant lorsque vous ouvrez les portes arrière.

Ouverture de la porte arrière gauche

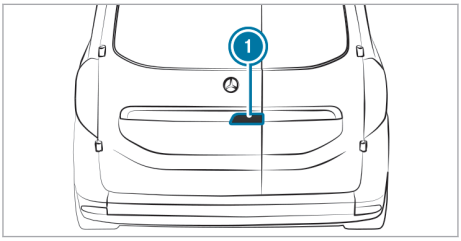

- Tirez la poignée (1).
- Faites pivoter la porte arrière sur le côté jusqu'à ce qu'elle se verrouille dans le frein de porte.

ⓘ Vous pouvez également ouvrir les portes arrière à plus de 90° (→ page 81).

Ouverture de la porte arrière droite

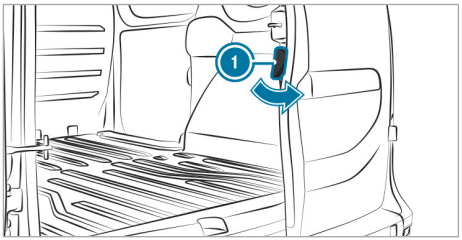

- Assurez-vous que la porte arrière gauche est ouverte et verrouillée.
- Tirez la poignée de déverrouillage (1) dans le sens de la flèche.
- Faites pivoter la porte arrière sur le côté jusqu'à ce qu'elle se verrouille dans le frein de porte.

Fermeture des portes arrière de l'extérieur

- Fermez vigoureusement la porte arrière droite de l'extérieur.
- Fermez vigoureusement la porte arrière gauche de l'extérieur.

Verrouillage manuel de la porte arrière gauche (verrouillage de secours)

Lorsque la batterie de démarrage est déchargée, vous pouvez toujours verrouiller la porte arrière par l'intermédiaire d'un contacteur situé sur la porte arrière.

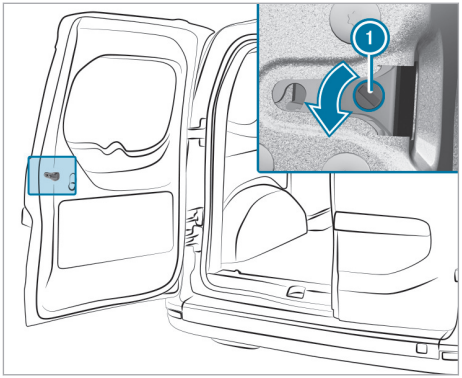

- Ouvrez la porte arrière gauche.
- Tournez le contacteur (1) vers la gauche avec la clé.
- Fermez la porte arrière gauche.
  Les portes arrière sont verrouillées.

Ouverture et fermeture des portes arrière de l'intérieur

Ouverture des portes arrières de l'intérieur

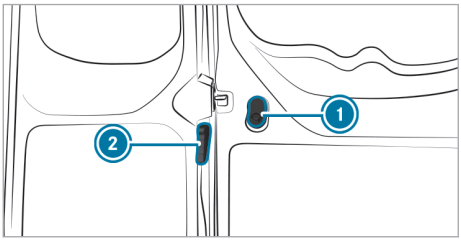

- **Ouverture de la porte arrière droite :** poussez le verrou (1) vers le haut et ouvrez la porte arrière droite.
- **Ouverture de la porte arrière gauche :** poussez le levier d'ouverture (2) et ouvrez la porte arrière gauche.

Fermeture des portes arrière

- Fermez la porte arrière gauche.
- Assurez-vous que la porte arrière gauche est fermée.
- Fermez vigoureusement la porte arrière droite avec la poignée.

Ouverture des portes arrière à un angle de 180°

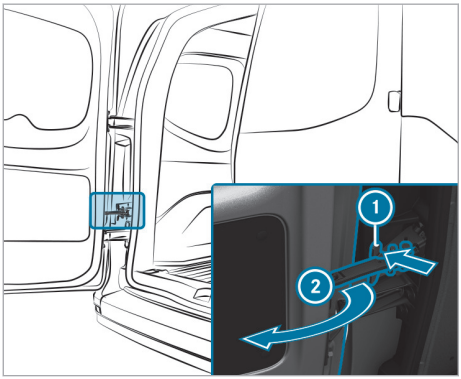

- Ouvrez la porte arrière à 90°.
- Appuyez sur le frein de porte (1) et maintenez-le appuyé.
- Ouvrez la porte arrière à plus de 90° de manière à ce que le goujon (2) ne puisse plus se verrouiller.
- Relâchez le frein de porte et ouvrez la porte arrière à 180°.

Vitres latérales

Ouverture et fermeture des vitres latérales

ATTENTION Risque de coincement lors de l'ouverture d'une vitre latérale

Lors de l'ouverture d'une vitre latérale, des parties du corps risquent d'être entraînées dans le mouvement ou être coincées entre la vitre latérale et le cadre de vitre.

- Assurez-vous que personne ne touche la vitre latérale lors de son ouverture.
- Si quelqu'un est coincé, relâchez immédiatement la touche ou tirez la touche pour refermer la vitre latérale.

ATTENTION Risque de coincement lors de la fermeture d'une vitre latérale

Lors de la fermeture d'une vitre latérale, vous risquez d'être coincé dans la zone de fermeture.

- Veillez à ne pas vous trouver dans la zone de fermeture lors de la fermeture.
- Si quelqu'un est coincé, relâchez immédiatement la touche ou appuyez sur la touche pour rouvrir la vitre latérale.

ATTENTION Risque de coincement en cas d'utilisation des vitres latérales par des enfants

Si des enfants actionnent les vitres latérales, ils risquent de se coincer, notamment lorsqu'ils sont sans surveillance.

- Activez la sécurité enfants au niveau des vitres latérales arrière.
- Lorsque vous quittez le véhicule, prenez toujours la clé avec vous et verrouillez le véhicule.
- Ne laissez jamais des enfants sans surveillance à l'intérieur du véhicule.

ATTENTION Danger de mort dû à une forte chaleur ou à l'action du froid dans le véhicule

Lorsque des personnes, en particulier des enfants, sont exposées de manière prolongée à une forte chaleur ou à un froid excessif, il y a risque de blessure, voire danger de mort!

- Ne laissez jamais de personnes sans surveillance à l'intérieur du véhicule, en particulier des enfants.

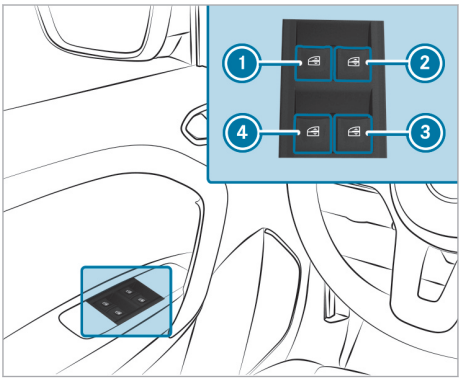

- **Ouverture manuelle :** appuyez sur l'une des touches 1 à 4 et maintenez-la enfoncée.
- **Fermeture manuelle :** tirez sur l'une des touches 1 à 4 et maintenez-la tirée.

Selon l'équipement, les vitres des portes avant ont aussi un mouvement automatique.

- **Ouverture complète :** appuyez sur la touche 1 ou 2 au-delà du point de résistance.
  Le mouvement automatique est déclenché.
- **Fermeture complète :** tirez brièvement la touche 1 ou 2 au-delà du point de résistance.
  Le mouvement automatique est déclenché.
- **Interruption du mouvement automatique :** poussez ou tirez de nouveau brièvement la touche 1 ou 2.

ⓘ Si un objet empêche le processus de fermeture automatique d'une vitre latérale, la vitre latérale se rouvre automatiquement. La fonction d'inversion automatique est uniquement un système d'aide et elle n'est pas en mesure de remplacer votre vigilance.

ⓘ Il n'y a pas de protection contre le contact depuis l'arrière si le mouvement automatique de la vitre latérale ne fonctionne pas.

Fonction d'inversion automatique des vitres des portes avant

ⓘ La fonction n'est disponible que pour les vitres avant.

Si un objet empêche le processus de fermeture d'une vitre de porte avant, la vitre latérale se rouvre automatiquement. La fonction d'inversion automatique est uniquement un système d'aide et elle n'est pas en mesure de remplacer votre vigilance.

- Veillez à ne pas vous trouver dans la zone de fermeture lors de la fermeture.

ATTENTION Risque de coincement malgré la protection d'inversion de la vitre latérale

La fonction d'inversion ne réagit pas:

- aux éléments mous, légers et minces (par exemple des doigts)
- pendant la réinitialisation

La fonction d'inversion ne permet pas d'éviter que vous soyez coincé dans ces situations.

- Veillez à ne pas vous trouver dans la zone de fermeture lors de la fermeture.
- Si quelqu'un est coincé, appuyez sur la touche pour rouvrir la vitre latérale.

Ouverture et fermeture des vitres entrebâillantes

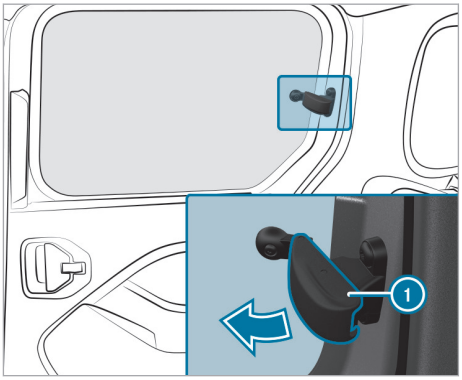

- **Ouverture :** tirez le levier 1 dans le sens de la flèche.
- **Blocage :** appuyez sur le levier 1.
- **Fermeture :** basculez le levier 1 vers l'intérieur et poussez-le vers l'arrière jusqu'en butée.

Protection antivol

Fonctionnement de l'antidémarrage

L'antidémarrage empêche de démarrer le véhicule sans clé valable.

L'antidémarrage est activé automatiquement lorsque vous arrêtez le véhicule et désactivé lorsque vous mettez le véhicule en marche.

EDW (alarme antivol et antieffraction)

Fonctionnement de l'EDW (alarme antivol et antieffraction)

Lorsque l'EDW est activée, une alarme optique et une alarme sonore se déclenchent dans les situations suivantes:

- Ouverture d'une porte
- Ouverture du capot moteur
- Ouverture du hayon ou de la porte arrière

L'EDW est activée automatiquement après le verrouillage avec la clé.

L'EDW est désactivée automatiquement dans les cas suivants:

- après le déverrouillage avec la clé
- lorsque le véhicule est mis en marche

ⓘ L'alarme ne s'arrête pas, même si vous éliminez immédiatement l'élément qui a provoqué le déclenchement de l'alarme, par exemple une porte ouverte.

Activation et désactivation de l'EDW (alarme antivol et antieffraction)

Lorsque le système d'alerte est activé, une alarme optique et une alarme sonore se déclenchent dans les situations suivantes:

- Une porte est ouverte.
- Le capot moteur est ouvert.

ⓘ L'alarme ne s'arrête pas, même si vous éliminez immédiatement l'élément qui a provoqué le déclenchement de l'alarme, par exemple une porte ouverte.

Activation

▶ Fermez toutes les portes.

▶ Verrouillez le véhicule avec la clé.
L'alarme antivol et antieffraction s'active automatiquement.

Désactivation

▶ Déverrouillez le véhicule avec la clé.

▶ Mettez le véhicule en marche.
L'alarme antivol et antieffraction se désactive automatiquement.

Arrêt de l'alarme

▶ Appuyez sur la touche [🔓] de la clé.
L'alarme s'arrête.

Fonctionnement de la protection volumétrique

Si la protection volumétrique est activée, une alarme optique et une alarme sonore se déclenchent lorsqu'un mouvement est détecté dans l'habitacle. Cela peut être le cas, par exemple, lorsque quelqu'un pénètre dans l'habitacle.

Activation et désactivation de la protection volumétrique

Activation

▶ Fermez les vitres latérales.

▶ Assurez-vous qu'aucun objet (une mascotte ou un cintre, par exemple) ne pend au rétroviseur intérieur ou aux poignées de maintien placées au niveau du toit. Vous éviterez ainsi le déclenchement intempestif de l'alarme.

▶ Verrouillez le véhicule avec la clé.
La protection volumétrique est activée environ 20 secondes plus tard.

La protection volumétrique est uniquement activée si les éléments suivants sont fermés:

- les portes conducteur et passager
- les portes latérales
- le hayon ou la porte arrière

Désactivation

▶ Déverrouillez le véhicule avec la clé.
La protection volumétrique se désactive automatiquement.

Désactivation de la protection volumétrique

▶ Maintenez la touche [🔒] de la clé appuyée.
Lorsque la protection volumétrique est désactivée, un long signal sonore retentit.

La protection volumétrique reste désactivée jusqu'au prochain verrouillage du véhicule.

Désactivez la protection volumétrique avant de verrouiller le véhicule dans les situations suivantes:

- des personnes ou des animaux doivent rester à l'intérieur
- les vitres latérales doivent rester ouvertes

Désactivation de la protection antisoulèvement

▶ Rétablissez puis coupez l'alimentation en tension à 3 reprises en l'espace de 20 secondes.

▶ Retirez la clé du véhicule.

▶ Fermez toutes les portes.

▶ Verrouillez le véhicule.
Un signal sonore prolongé retentit. La protection antisoulèvement est désactivée environ 30 secondes plus tard.

La protection antisoulèvement reste désactivée jusqu'au prochain verrouillage du véhicule.

Vous éviterez ainsi le déclenchement intempestif de l'alarme.

Désactivez la protection antisoulèvement si le véhicule doit être transporté (sur un ferry ou un transporteur de voitures, par exemple)

Remarques relatives à la position assise correcte du conducteur

ATTENTION Risque d'accident en cas de modification des réglages du véhicule pendant la marche

Vous risquez de perdre le contrôle du véhicule dans les situations suivantes en particulier:

- si vous réglez le siège conducteur, l'appuie-tête, le volant ou le rétroviseur pendant la marche
- si vous bouclez votre ceinture de sécurité pendant la marche

▶ Avant de démarrer le véhicule, réglez en particulier le siège conducteur, l'appuie-tête, le volant et le rétroviseur, et bouclez votre ceinture de sécurité.

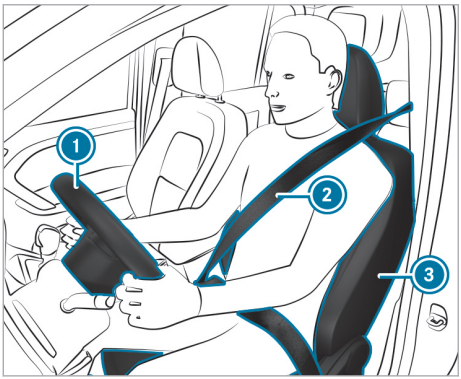

Tenez compte des remarques suivantes lorsque vous réglez le volant ①, la ceinture de sécurité ② et le siège conducteur ③:

- Vous êtes assis en tenant compte des points suivants le plus loin possible de l'airbag conducteur.
- Vous adoptez une position assise droite.
- Vos cuisses sont légèrement soutenues par le coussin d'assise.
- Vos jambes ne sont pas complètement tendues et vous pouvez enfoncer aisément les pédales.
- Votre tête est soutenue à hauteur des yeux et repose au centre de l'appuie-tête.
- Vos bras sont légèrement pliés lorsque vous tenez le volant.
- Vos jambes peuvent bouger librement.
- Vous pouvez voir parfaitement tous les affichages sur l'écran pour les instruments.
- Vous avez une bonne vue d'ensemble de la circulation.
- Votre ceinture de sécurité est tendue sur le corps et passe sur l'épaule pour la partie supérieure et dans le pli de l'aine pour la partie inférieure.

Remarques relatives aux poignées de maintien

ATTENTION Risque de blessure dû à une charge trop importante des poignées de maintien

Si vous vous accrochez de tout votre poids à la poignée de maintien ou tirez dessus brusquement, la poignée de maintien peut être endommagée ou se défaire de son point d'ancrage. Vous risquez ainsi de vous blesser.

▶ N'utilisez les poignées de maintien que pour vous stabiliser en position assise ou pour monter et descendre plus facilement.

Sièges

Réglage des sièges avant

ATTENTION Risque de coincement en cas de réglage des sièges par des enfants

Si des enfants règlent les sièges, ils risquent de se coincer, notamment lorsqu'ils sont sans surveillance.

▶ Lorsque vous quittez le véhicule, prenez toujours la clé avec vous et verrouillez le véhicule.

▶ Ne laissez jamais des enfants sans surveillance à l'intérieur du véhicule.

ATTENTION Risque de coincement lors du réglage des sièges

Si vous réglez un siège, vous risquez de vous coincer ou de coincer les autres occupants du véhicule, par exemple au niveau de la glissière du siège.

▶ Assurez-vous lors du réglage d'un siège que personne ne se trouve dans l'espace de manœuvre du siège et ne se coince une partie du corps.

Respectez les consignes de sécurité relatives aux «Airbags» et au «Transport des enfants».

ATTENTION Risque d'accident dû à un siège conducteur non verrouillé

Le siège conducteur peut se déplacer de manière inopinée pendant la marche.

Vous risquez de perdre le contrôle du véhicule.

▶ Assurez-vous toujours que le siège conducteur est verrouillé avant de démarrer le véhicule.

ATTENTION Risque d'accident en cas de modification des réglages du véhicule pendant la marche

Vous risquez de perdre le contrôle du véhicule dans les situations suivantes en particulier:

- si vous réglez le siège conducteur, l'appuie-tête, le volant ou le rétroviseur pendant la marche
- si vous bouclez votre ceinture de sécurité pendant la marche

▶ Avant de démarrer le véhicule, réglez en particulier le siège conducteur, l'appuie-tête, le volant et le rétroviseur, et bouclez votre ceinture de sécurité.

ATTENTION Risque de coincement dû à un manque de vigilance lors du réglage de la hauteur de siège

Si vous manquez de vigilance lors du réglage de la hauteur de siège, vous risquez de vous coincer ou de coincer les autres occupants du véhicule et, ce faisant, de vous blesser ou de blesser les autres occupants.

En particulier les enfants risquent d'actionner involontairement le réglage de siège et d'être coincés.

▶ Veillez à ce qu'il n'y ait ni main ni aucune autre partie du corps sous le mécanisme à levier du système de réglage de siège lorsque vous déplacez le siège.

ATTENTION Risque de blessure dû à des appuie-tête non posés ou mal réglés

Il y a un risque de blessure accru au niveau de la tête et de la nuque, par exemple en cas d'accident ou de freinage brutal si les appuie-tête ne sont pas montés ou s'ils sont mal réglés!

▶ Roulez toujours avec les appuie-tête posés.

▶ Avant de prendre la route, veillez pour chaque occupant du véhicule à ce que la tête soit soutenue à hauteur des yeux et repose au centre de l'appuie-tête.

N'intervertissez pas les appuie-tête des sièges avant et arrière. Sinon, vous ne pouvez pas régler correctement la hauteur et l'inclinaison des appuie-tête.

ATTENTION Risque de blessure ou danger de mort dû à une mauvaise position du siège

La ceinture de sécurité ne peut pas offrir la protection prévue si le dossier ne se trouve pas presque à la verticale.

Vous risquez notamment de glisser sous la ceinture de sécurité et de vous blesser.

▶ Réglez le siège correctement avant de prendre la route.

▶ Veillez toujours à ce que le dossier se trouve presque à la verticale et que la partie supérieure de la sangle d'épaule passe sur le milieu de l'épaule.

ATTENTION Risque de blessure ou danger de mort en cas de distance insuffisante entre le siège avant et le poste de conduite

Les airbags frontaux risquent également de blesser les occupants du véhicule installés à l'avant.

▶ Réglez toujours les sièges avant de manière à ce qu'ils soient le plus éloigné possible des airbags frontaux.

▶ Tenez également compte des remarques relatives au réglage correct des sièges.

REMARQUE Endommagement des sièges lors du recul

Les sièges risquent d'être endommagés par des objets lors de leur recul.

▶ Lorsque vous reculez les sièges, assurez-vous que l'espace jambes sous et derrière les sièges n'est pas encombré par des objets.

REMARQUE Dommages au niveau des sièges et du chauffage de siège à cause de liquides, d'objets pointus ou de matériaux isolants

Pour ne pas endommager les sièges et le chauffage de siège, tenez compte des remarques suivantes:

- Ne versez pas de liquide sur les sièges. Si du liquide est quand même répandu sur les sièges, séchez les sièges le plus rapidement possible.
- Si les housses sont humides ou mouillées, ne mettez pas le chauffage de siège en marche. N'utilisez pas le chauffage de siège pour sécher les sièges.
- Nettoyez les sièges conformément aux recommandations, voir le chapitre «Nettoyage et entretien».
- Ne transportez pas de charges lourdes sur les sièges. Ne posez aucun objet pointu tel que des couteaux, des clous ou des outils sur les sièges. Utilisez les sièges autant que possible pour transporter des personnes.
- Ne couvrez pas les sièges avec des matériaux isolants (couvertures, manteaux, sacs, housses, sièges enfants ou rehausses de siège, par exemple) lorsque le chauffage de siège est en marche.

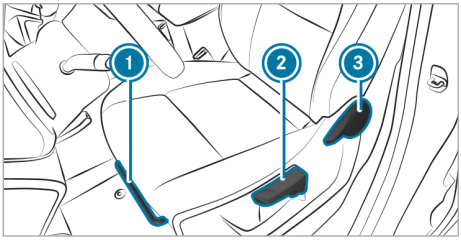

Siège du conducteur (exemple)

- **Réglage de la hauteur de siège :** actionnez le levier ② vers le haut ou vers le bas autant de fois qu'il est nécessaire pour atteindre la hauteur de siège souhaitée.

Réglage de l'approche de siège

- Soulevez le levier ① et déplacez le siège jusqu'à la position souhaitée.
- Assurez-vous que le siège est verrouillé.

Réglage de l'inclinaison de dossier

- Soulevez le levier ③ et réglez le dossier jusqu'à l'inclinaison souhaitée.
- Veillez à ce que le dossier soit verrouillé.

Réglage manuel du soutien lombaire (fourgon)

ATTENTION Risque de coincement en cas de réglage des sièges par des enfants

Si des enfants règlent les sièges, ils risquent de se coincer, notamment lorsqu'ils sont sans surveillance.

- Lorsque vous quittez le véhicule, prenez toujours la clé avec vous et verrouillez le véhicule.
- Ne laissez jamais des enfants sans surveillance à l'intérieur du véhicule.

ATTENTION Risque de coincement lors du réglage des sièges

Si vous réglez un siège, vous risquez de vous coincer ou de coincer les autres occupants du véhicule, par exemple au niveau de la glissière du siège.

- Assurez-vous lors du réglage d'un siège que personne ne se trouve dans l'espace de manœuvre du siège et ne se coince une partie du corps.

Respectez les consignes de sécurité relatives aux «Airbags» et au «Transport des enfants».

ATTENTION Risque de coincement dû à un manque de vigilance lors du réglage de la hauteur de siège

Si vous manquez de vigilance lors du réglage de la hauteur de siège, vous risquez de vous coincer ou de coincer les autres occupants du véhicule et, ce faisant, de vous blesser ou de blesser les autres occupants.

En particulier les enfants risquent d'actionner involontairement le réglage de siège et d'être coincés.

- Veillez à ce qu'il n'y ait ni main ni aucune autre partie du corps sous le mécanisme à levier du système de réglage de siège lorsque vous déplacez le siège.

ATTENTION Risque de blessure dû à des appuie-tête non posés ou mal réglés

Il y a un risque de blessure accru au niveau de la tête et de la nuque, par exemple en cas d'accident ou de freinage brutal si les appuie-tête ne sont pas montés ou s'ils sont mal réglés!

- Roulez toujours avec les appuie-tête posés.
- Avant de prendre la route, veillez pour chaque occupant du véhicule à ce que la tête soit soutenue à hauteur des yeux et repose au centre de l'appuie-tête.

N'intervertissez pas les appuie-tête des sièges avant et arrière. Sinon, vous ne pouvez pas régler correctement la hauteur et l'inclinaison des appuie-tête.

ATTENTION Risque de blessure ou danger de mort dû à une mauvaise position du siège

La ceinture de sécurité ne peut pas offrir la protection prévue si le dossier ne se trouve pas presque à la verticale.

Vous risquez notamment de glisser sous la ceinture de sécurité et de vous blesser.

- Réglez le siège correctement avant de prendre la route.
- Veillez toujours à ce que le dossier se trouve presque à la verticale et que la partie supérieure de la sangle d'épaule passe sur le milieu de l'épaule.

ATTENTION Risque de blessure ou danger de mort en cas de distance insuffisante entre le siège avant et le poste de conduite

Les airbags frontaux risquent également de blesser les occupants du véhicule installés à l'avant.

- Réglez toujours les sièges avant de manière à ce qu'ils soient le plus éloigné possible des airbags frontaux.
- Tenez également compte des remarques relatives au réglage correct des sièges.

Vous pouvez régler le soutien lombaire manuellement du côté conducteur.

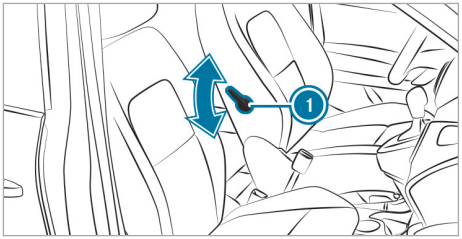

- **Moins prononcé :** poussez le levier (1) vers le haut.
- **Plus prononcé :** poussez le levier (1) vers le bas.

Réglage électrique du soutien lombaire

ATTENTION Risque de coincement en cas de réglage des sièges par des enfants

Si des enfants règlent les sièges, ils risquent de se coincer, notamment lorsqu'ils sont sans surveillance.

- Lorsque vous quittez le véhicule, prenez toujours la clé avec vous et verrouillez le véhicule.
- Ne laissez jamais des enfants sans surveillance à l'intérieur du véhicule.

ATTENTION Risque de coincement lors du réglage des sièges

Si vous réglez un siège, vous risquez de vous coincer ou de coincer les autres occupants du véhicule, par exemple au niveau de la glissière du siège.

- Assurez-vous lors du réglage d'un siège que personne ne se trouve dans l'espace de manœuvre du siège et ne se coince une partie du corps.

Respectez les consignes de sécurité relatives aux «Airbags» et au «Transport des enfants».

ATTENTION Risque de coincement dû à un manque de vigilance lors du réglage de la hauteur de siège

Si vous manquez de vigilance lors du réglage de la hauteur de siège, vous risquez de vous coincer ou de coincer les autres occupants du véhicule et, ce faisant, de vous blesser ou de blesser les autres occupants.

En particulier les enfants risquent d'actionner involontairement le réglage de siège et d'être coincés.

- Veillez à ce qu'il n'y ait ni main ni aucune autre partie du corps sous le mécanisme à levier du système de réglage de siège lorsque vous déplacez le siège.

ATTENTION Risque de blessure dû à des appuie-tête non posés ou mal réglés

Il y a un risque de blessure accru au niveau de la tête et de la nuque, par exemple en cas d'accident ou de freinage brutal si les appuie-tête ne sont pas montés ou s'ils sont mal réglés!

- Roulez toujours avec les appuie-tête posés.
- Avant de prendre la route, veillez pour chaque occupant du véhicule à ce que la tête soit soutenue à hauteur des yeux et repose au centre de l'appuie-tête.

N'intervertissez pas les appuie-tête des sièges avant et arrière. Sinon, vous ne pouvez pas régler correctement la hauteur et l'inclinaison des appuie-tête.

ATTENTION Risque de blessure ou danger de mort dû à une mauvaise position du siège

La ceinture de sécurité ne peut pas offrir la protection prévue si le dossier ne se trouve pas presque à la verticale.

Vous risquez notamment de glisser sous la ceinture de sécurité et de vous blesser.

- Réglez le siège correctement avant de prendre la route.
- Veillez toujours à ce que le dossier se trouve presque à la verticale et que la partie supérieure de la sangle d'épaule passe sur le milieu de l'épaule.

ATTENTION Risque de blessure ou danger de mort en cas de distance insuffisante entre le siège avant et le poste de conduite

Les airbags frontaux risquent également de blesser les occupants du véhicule installés à l'avant.

- Réglez toujours les sièges avant de manière à ce qu'ils soient le plus éloigné possible des airbags frontaux.
- Tenez également compte des remarques relatives au réglage correct des sièges.

Vous pouvez régler le soutien lombaire électriquement du côté conducteur.

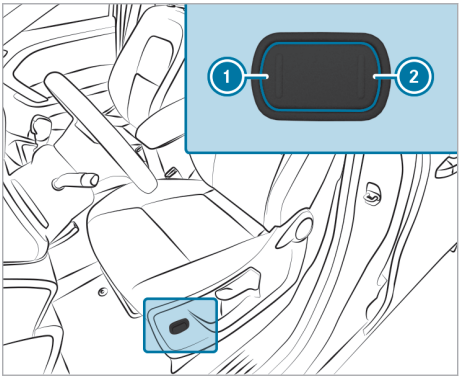

1. Plus prononcé
2. Moins prononcé

- Réglez le galbe du dossier avec les touches 1 et 2.

Basculement vers l'avant et vers l'arrière du dossier central de la banquette passagers (fourgon)

ATTENTION Risque de coincement en cas de réglage des sièges par des enfants

Si des enfants règlent les sièges, ils risquent de se coincer, notamment lorsqu'ils sont sans surveillance.

- Lorsque vous quittez le véhicule, prenez toujours la clé avec vous et verrouillez le véhicule.
- Ne laissez jamais des enfants sans surveillance à l'intérieur du véhicule.

ATTENTION Risque de coincement lors du réglage des sièges

Si vous réglez un siège, vous risquez de vous coincer ou de coincer les autres occupants du véhicule, par exemple au niveau de la glissière du siège.

- Assurez-vous lors du réglage d'un siège que personne ne se trouve dans l'espace de manœuvre du siège et ne se coince une partie du corps.

Respectez les consignes de sécurité relatives aux «Airbags» et au «Transport des enfants».

ATTENTION Risque de coincement dû à un manque de vigilance lors du réglage de la hauteur de siège

Si vous manquez de vigilance lors du réglage de la hauteur de siège, vous risquez de vous coincer ou de coincer les autres occupants du véhicule et, ce faisant, de vous blesser ou de blesser les autres occupants.

En particulier les enfants risquent d'actionner involontairement le réglage de siège et d'être coincés.

- Veillez à ce qu'il n'y ait ni main ni aucune autre partie du corps sous le mécanisme à levier du système de réglage de siège lorsque vous déplacez le siège.

ATTENTION Risque de blessure dû à des appuie-tête non posés ou mal réglés

Il y a un risque de blessure accru au niveau de la tête et de la nuque, par exemple en cas d'accident ou de freinage brutal si les appuie-tête ne sont pas montés ou s'ils sont mal réglés!

- Roulez toujours avec les appuie-tête posés.
- Avant de prendre la route, veillez pour chaque occupant du véhicule à ce que la tête soit soutenue à hauteur des yeux et repose au centre de l'appuie-tête.

N'intervertissez pas les appuie-tête des sièges avant et arrière. Sinon, vous ne pouvez pas régler correctement la hauteur et l'inclinaison des appuie-tête.

ATTENTION Risque de blessure ou danger de mort dû à une mauvaise position du siège

La ceinture de sécurité ne peut pas offrir la protection prévue si le dossier ne se trouve pas presque à la verticale.

Vous risquez notamment de glisser sous la ceinture de sécurité et de vous blesser.

- Réglez le siège correctement avant de prendre la route.
- Veillez toujours à ce que le dossier se trouve presque à la verticale et que la partie supérieure de la sangle d'épaule passe sur le milieu de l'épaule.

ATTENTION Risque de blessure ou danger de mort en cas de distance insuffisante entre le siège avant et le poste de conduite

Les airbags frontaux risquent également de blesser les occupants du véhicule installés à l'avant.

- Réglez toujours les sièges avant de manière à ce qu'ils soient le plus éloigné possible des airbags frontaux.
- Tenez également compte des remarques relatives au réglage correct des sièges.

ATTENTION Risque de blessure en cas de dossier basculé vers l'avant

Les personnes assises à l'arrière peuvent heurter des éléments du mécanisme de siège.

- Si une personne doit être transportée alors que le siège passager est basculé vers l'avant, elle doit s'asseoir sur le siège arrière situé derrière le conducteur.

Pour agrandir le compartiment de chargement, vous pouvez basculer vers l'avant les dossiers du côté passager.

REMARQUE Endommagement des sièges lors du recul

Les sièges risquent d'être endommagés par des objets lors de leur recul.

- Lorsque vous reculez les sièges, assurez-vous que l'espace jambes sous et derrière les sièges n'est pas encombré par des objets.

REMARQUE Dommages au niveau des sièges et du chauffage de siège à cause de liquides, d'objets pointus ou de matériaux isolants

Pour ne pas endommager les sièges et le chauffage de siège, tenez compte des remarques suivantes:

- Ne versez pas de liquide sur les sièges. Si du liquide est quand même répandu sur les sièges, séchez les sièges le plus rapidement possible.
- Si les housses sont humides ou mouillées, ne mettez pas le chauffage de siège en marche. N'utilisez pas le chauffage de siège pour sécher les sièges.
- Nettoyez les sièges conformément aux recommandations, voir le chapitre «Nettoyage et entretien».
- Ne transportez pas de charges lourdes sur les sièges. Ne posez aucun objet pointu tel que des couteaux, des clous ou des outils sur les sièges. Utilisez les sièges autant que possible pour transporter des personnes.
- Ne couvrez pas les sièges avec des matériaux isolants (couvertures, manteaux, sacs, housses, sièges enfants ou rehausses de siège, par exemple) lorsque le chauffage de siège est en marche.

Conditions requises

- Les sièges suivants ne sont pas occupés:
  - Le siège arrière se trouvant derrière le dossier basculé vers l'avant côté passager
  - Le siège arrière central

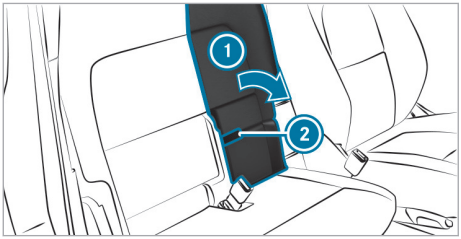

- **Basculement vers l'avant:** tirez la languette (2) et basculez complètement le dossier (1) vers l'avant sur l'assise.
- **Redressement:** basculez le dossier (1) vers l'arrière jusqu'à ce qu'il se verrouille.

Sièges arrière (Tourer)

Réglage de l'approche des sièges arrière individuels

ATTENTION Risque de coincement lors du réglage des sièges

Si vous réglez un siège, vous risquez de vous coincer ou de coincer un occupant du véhicule.

- Assurez-vous lors du réglage d'un siège que personne ne se trouve dans l'espace de manœuvre du siège et ne se coince une partie du corps.

ATTENTION Risque d'accident et de blessure en cas de siège et de dossier non verrouillés

Le siège et le dossier peuvent basculer vers l'avant.

Il existe alors en particulier les risques suivants:

- L'occupant du véhicule peut se trouver plaqué contre la ceinture de sécurité. La ceinture de sécurité n'est plus en mesure de vous apporter la protection prévue et risque de vous blesser.
- Un système de retenue pour enfants n'est plus correctement maintenu ou correctement positionné et ne peut plus assurer la fonction prévue.
- Le dossier n'est pas conçu pour retenir les objets ou les charges déposés dans le compartiment de chargement.

Assurez-vous toujours que le siège et le dossier sont verrouillés, notamment:

- avant qu'une personne ne s'installe sur un siège en utilisant l'aide à la montée et à la descente
- après avoir réglé le siège
- après avoir utilisé l'aide à la montée et à la descente
- après avoir rabattu l'extension de l'espace de chargement

ATTENTION Risque de blessure dû au déplacement du siège arrière pendant la marche

Si vous déplacez un siège arrière pendant la marche, il risque de bouger de manière brusque et inattendue, par exemple en cas de freinage.

Vous risquez d'être coincé ou d'entrer en collision avec des pièces de l'habitacle ou d'autres occupants du véhicule.

- Ne déplacez un siège arrière que lorsque le véhicule est à l'arrêt.
- Assurez-vous que le siège arrière est verrouillé une fois que vous l'avez déplacé.

Veillez toujours à ce que tous les occupants du véhicule aient bouclé correctement leur ceinture et soient correctement assis. Cela vaut particulièrement lorsque des enfants se trouvent à bord du véhicule.

ATTENTION Risque de blessure dû à la projection de la ceinture de sécurité 3 points pendant la marche

La ceinture de sécurité 3 points du siège arrière central peut, si elle n'est pas utilisée, être projetée pendant la marche.

- Lorsque la ceinture de sécurité 3 points du siège arrière central n'est pas utilisée, bloquez toujours les 2 languettes de ceinture dans le support.

REMARQUE Endommagement dû à des objets se trouvant dans l'espace jambes ou derrière les sièges arrière

Lors du réglage dans le sens longitudinal, les sièges arrière et/ou les objets risquent d'être endommagés.

- Rangez ces objets dans un endroit approprié.

Les sièges arrière individuels sont coulissants. Vous pouvez déplacer tous les sièges individuels indépendamment les uns des autres.

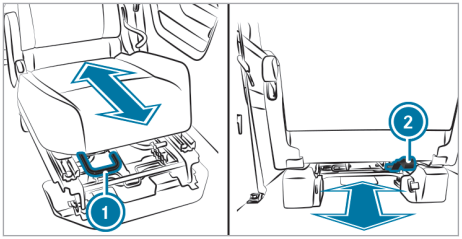

- Soulevez la poignée de déverrouillage (1) et déplacez le siège jusqu'à la position souhaitée.
- Relâchez la poignée de déverrouillage (1).

ou

- Tirez la lanière noire (2) au dos du siège et déplacez le siège de l'arrière jusqu'à la position souhaitée.
- Avant de prendre la route, assurez-vous que tous les sièges arrière sont verrouillés. Pour cela, tirez fortement sur le dossier correspondant.

Basculement vers l'avant ou vers l'arrière des sièges arrière individuels

ATTENTION Risque de coincement lors du réglage des sièges

Si vous réglez un siège, vous risquez de vous coincer ou de coincer un occupant du véhicule.

- Assurez-vous lors du réglage d'un siège que personne ne se trouve dans l'espace de manœuvre du siège et ne se coince une partie du corps.

ATTENTION Risque d'accident et de blessure si le siège n'est pas verrouillé

Si un siège n'est pas verrouillé, il peut être projeté pendant la marche.

- Assurez-vous toujours que tous les sièges sont verrouillés comme décrit.

ATTENTION Risque de coincement en cas de siège non verrouillé

Lors du basculement vers l'avant, le siège ne s'encliquette pas. Le siège peut se rabattre soudainement, par exemple en cas d'accélération, de freinage, de changement brusque de direction ou d'accident.

Les personnes qui se trouvent dans la zone de déplacement du siège risquent d'être coincées.

▶ Avant de prendre la route, rabattez toujours un siège qui a été basculé vers l'avant.

▶ Assurez-vous que le siège est verrouillé.

⚠ **ATTENTION** Risque d'accident et de blessure en cas de siège et de dossier non verrouillés

Le siège et le dossier peuvent basculer vers l'avant.

Il existe alors en particulier les risques suivants:

- L'occupant du véhicule peut se trouver plaqué contre la ceinture de sécurité. La ceinture de sécurité n'est plus en mesure de vous apporter la protection prévue et risque de vous blesser.
- Un système de retenue pour enfants n'est plus correctement maintenu ou correctement positionné et ne peut plus assurer la fonction prévue.
- Le dossier n'est pas conçu pour retenir les objets ou les charges déposés dans le compartiment de chargement.

Assurez-vous toujours que le siège et le dossier sont verrouillés, notamment:

- avant qu'une personne ne s'installe sur un siège en utilisant l'aide à la montée et à la descente
- après avoir réglé le siège
- après avoir utilisé l'aide à la montée et à la descente
- après avoir rabattu l'extension de l'espace de chargement

Pour assurer le verrouillage correct des sièges, veillez à ce que les glissières de guide d'assise et les points d'ancrage dans le plancher du véhicule soient toujours exempts de saletés et ne soient pas obstrués par des objets.

⚠ **ATTENTION** Risque de blessure dû à la projection de la ceinture de sécurité 3 points pendant la marche

La ceinture de sécurité 3 points du siège arrière central peut, si elle n'est pas utilisée, être projetée pendant la marche.

▶ Lorsque la ceinture de sécurité 3 points du siège arrière central n'est pas utilisée, bloquez toujours les 2 languettes de ceinture dans le support.

Veillez toujours à ce que tous les occupants du véhicule aient bouclé correctement leur ceinture et soient correctement assis. Cela vaut particulièrement lorsque des enfants se trouvent à bord du véhicule.

Conditions requises

- La zone dans laquelle le dossier est basculé est dégagée.
- Les appuie-tête du dossier arrière sont complètement enfoncés.

Vous pouvez basculer vers l'avant les sièges arrière dans les situations suivantes:

- Pour faciliter l'accès à la 3e rangée de sièges ou pour agrandir le compartiment de chargement

Vous pouvez également déposer complètement les sièges individuels des 2 rangées arrière pour agrandir le compartiment de chargement.

▶ Le cas échéant, réglez les sièges avant vers l'avant.

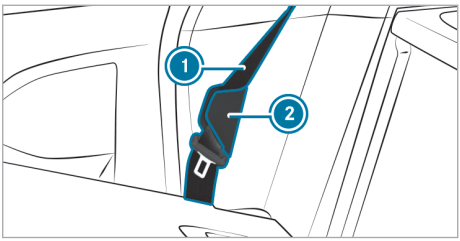

▶ Accrochez la ceinture de sécurité ① dans l'accroche-ceinture ②.

▶ Enroulez la ceinture de sécurité du siège arrière central entièrement dans le support sur l'habillage de toit.

▶ Enfoncez complètement les appuie-tête du dossier arrière.

Basculement du siège arrière vers l'avant

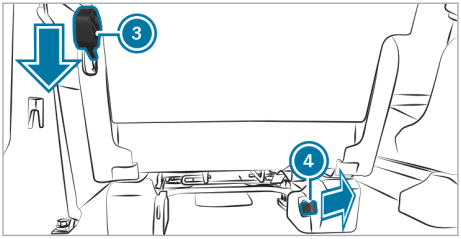

▶ Tirez la poignée de déverrouillage ③ vers le haut.

ou

▶ Tirez la lanière rouge ④ de l'ancrage de siège au dos du siège.
Les pieds de siège arrière se dégagent du point d'ancrage sur le plancher du véhicule.

▶ Basculez le siège vers l'avant.

Relevez les sièges arrière lorsque vous n'avez plus besoin des sièges basculés vers l'avant pour accéder à la 3e rangée de sièges ou pour agrandir le compartiment de chargement.

Basculement du siège arrière vers l'arrière

! REMARQUE Endommagement de la ceinture de sécurité dû à son coincement lors du basculement vers l'arrière des dossiers

La ceinture de sécurité risque d'être coincée lors du basculement vers l'arrière des dossiers et de ce fait endommagée.

▶ Veillez à ce que la ceinture de sécurité ne soit pas coincée lors du basculement vers l'arrière des dossiers.

! REMARQUE Endommagement de la ceinture de sécurité centrale dû au coincement lors du basculement vers l'arrière des dossiers

La ceinture de sécurité centrale peut être coincée lorsque vous basculez les dossiers vers l'arrière et risque alors d'être endommagée.

▶ Veillez à ce que la ceinture de sécurité centrale soit entièrement enroulée dans le support sur le ciel de pavillon.

▶ Tirez vigoureusement le siège vers l'arrière.
Les pieds arrière se verrouillent de manière audible.

▶ Avant de prendre la route, assurez-vous que le dossier et le siège sont verrouillés. Pour cela, tirez fortement sur le dossier correspondant.

Dépose et pose des sièges arrière

⚠ ATTENTION Risque de coincement lors du réglage des sièges

Si vous réglez un siège, vous risquez de vous coincer ou de coincer un occupant du véhicule.

▶ Assurez-vous lors du réglage d'un siège que personne ne se trouve dans l'espace de manœuvre du siège et ne se coince une partie du corps.

⚠ ATTENTION Risque d'accident et de blessure si le siège n'est pas verrouillé

Si un siège n'est pas verrouillé, il peut être projeté pendant la marche.

▶ Assurez-vous toujours que tous les sièges sont verrouillés comme décrit.

⚠ ATTENTION Risque de coincement en cas de siège non verrouillé

Lors du basculement vers l'avant, le siège ne s'encliquette pas. Le siège peut se rabattre soudainement, par exemple en cas d'accélération, de freinage, de changement brusque de direction ou d'accident.

Les personnes qui se trouvent dans la zone de déplacement du siège risquent d'être coincées.

▶ Avant de prendre la route, rabattez toujours un siège qui a été basculé vers l'avant.

▶ Assurez-vous que le siège est verrouillé.

Pour assurer le verrouillage correct des sièges, veillez à ce que les glissières de guide d'assise et les points d'ancrage dans le plancher du véhicule soient toujours exempts de saletés et ne soient pas obstrués par des objets.

Conditions requises :
- Le siège est basculé vers l'avant.

Dépose des sièges arrière

! **REMARQUE** Endommagement du contact électrique lors de la dépose ou de la pose des sièges arrière

Les câbles peuvent être endommagés en cas de non-respect de la position de montage initiale et l'ordinateur de bord peut ne pas détecter correctement la position des sièges.

▶ Tenez compte du tracé des câbles du contact électrique et de la position de montage initiale des sièges arrière lors de leur dépose et de leur pose.

Lors de la dépose, le contact électrique pour l'affichage d'état des ceintures de sécurité arrière doit en outre être débranché.

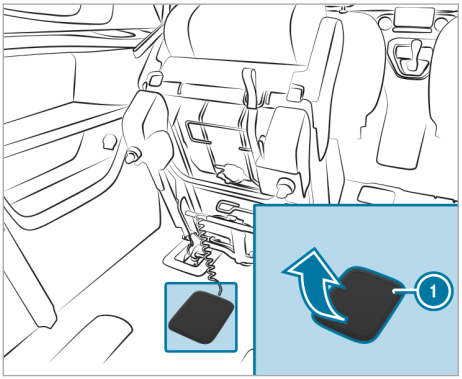

▶ Enlevez le cache (1) de la prise au plancher.

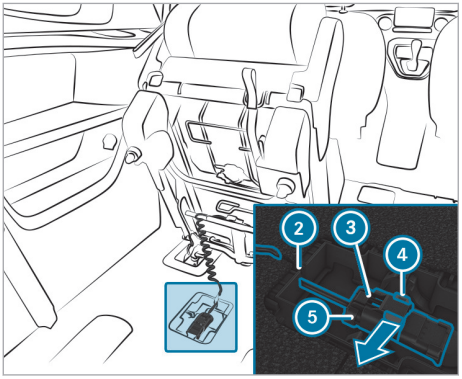

▶ Retirez le dispositif de sécurité rouge (4) en le faisant glisser.

▶ Poussez la languette noire (3) et faites sortir la fiche (5) vers le haut.

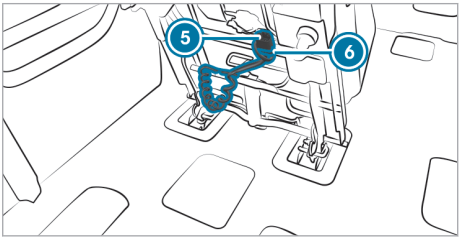

▶ Fixez la fiche dans le support (6).

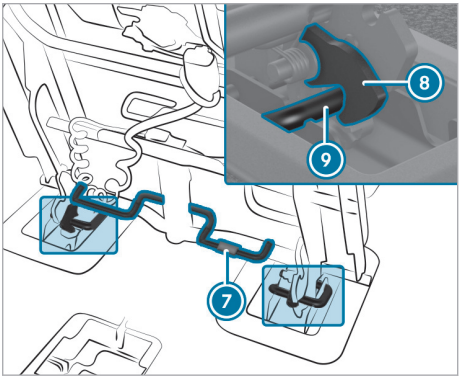

▶ Tirez le levier vers le haut au niveau du marquage rouge (7).

▶ Basculez légèrement le siège vers l'arrière et soulevez-le pour l'extraire du point d'ancrage.

Pose des sièges arrière

! **REMARQUE** Endommagement du contact électrique lors de la dépose ou de la pose des sièges arrière

Les câbles peuvent être endommagés en cas de non-respect de la position de montage initiale et l'ordinateur de bord peut ne pas détecter correctement la position des sièges.

▶ Tenez compte du tracé des câbles du contact électrique et de la position de montage initiale des sièges arrière lors de leur dépose et de leur pose.

▶ Placez les crochets d'ancrage (8) du siège sur l'ancrage de siège du véhicule.

- Basculez légèrement le siège vers l'avant et placez les crochets d'ancrage du siège sur les tiges ⑨ des 2 côtés.
  Les crochets d'ancrage se verrouillent de manière audible.
- Retirez la fiche de son support ⑥.
- Fixez le câble dans le chemin de câble ② en le ramenant à la fiche.
- Branchez la fiche ⑤ sur la prise.
- Introduisez le dispositif de sécurité rouge ④ de gauche à droite.
- Fermez la prise au plancher avec le cache ①.

Afin que le siège puisse se verrouiller correctement lors de la repose, le marquage rouge doit être visible au niveau des axes de ressort sur la face inférieure du siège à l'état déposé.

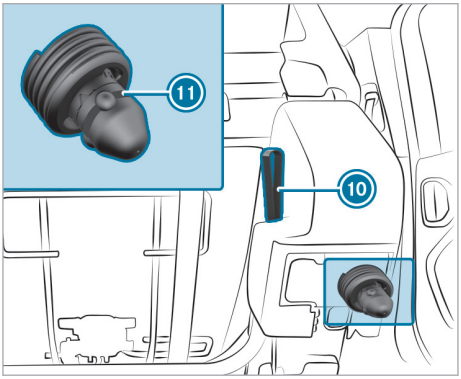

- Tirez la lanière rouge au dos du siège ⑩.
  Le marquage rouge apparaît au niveau des axes de ressort ⑪.
- Basculez le siège vers l'avant jusqu'en butée, puis laissez-le se rabattre vers l'arrière.
  Les axes de ressort se verrouillent de manière audible.
- Avant de prendre la route, assurez-vous que le dossier et le siège sont verrouillés. Pour cela, tirez fortement sur le dossier.

Appuie-tête

Réglage des appuie-tête des sièges avant

ATTENTION Risque d'accident en cas de modification des réglages du véhicule pendant la marche

Vous risquez de perdre le contrôle du véhicule dans les situations suivantes en particulier:

- si vous réglez le siège conducteur, l'appuie-tête, le volant ou le rétroviseur pendant la marche
- si vous bouclez votre ceinture de sécurité pendant la marche

- Avant de démarrer le véhicule, réglez en particulier le siège conducteur, l'appuie-tête, le volant et le rétroviseur, et bouclez votre ceinture de sécurité.

ATTENTION Risque de blessure dû à des appuie-tête non posés ou mal réglés

Il y a un risque de blessure accru au niveau de la tête et de la nuque, par exemple en cas d'accident ou de freinage brutal si les appuie-tête ne sont pas montés ou s'ils sont mal réglés!

- Roulez toujours avec les appuie-tête posés.
- Avant de prendre la route, veillez pour chaque occupant du véhicule à ce que la tête soit soutenue à hauteur des yeux et repose au centre de l'appuie-tête.

N'intervertissez pas les appuie-tête des sièges avant et arrière. Sinon, vous ne pouvez pas régler correctement la hauteur et l'inclinaison des appuie-tête.

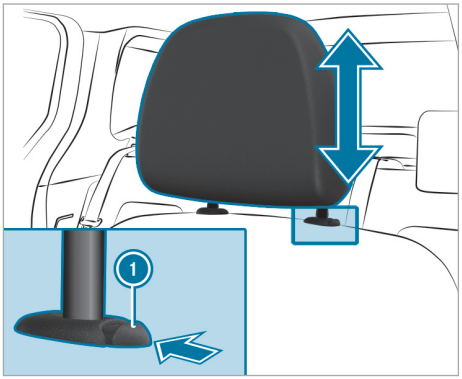

- **Plus haut :** tirez l'appuie-tête vers le haut.
- **Plus bas :** poussez sur le bouton de déverrouillage ① dans le sens de la flèche et abaissez l'appuie-tête.

Dépose et pose des appuie-tête des sièges avant

ATTENTION Risque d'accident en cas de modification des réglages du véhicule pendant la marche

Vous risquez de perdre le contrôle du véhicule dans les situations suivantes en particulier:

- si vous réglez le siège conducteur, l'appuie-tête, le volant ou le rétroviseur pendant la marche
- si vous bouclez votre ceinture de sécurité pendant la marche

- Avant de démarrer le véhicule, réglez en particulier le siège conducteur, l'appuie-tête, le volant et le rétroviseur, et bouclez votre ceinture de sécurité.

ATTENTION Risque de blessure dû à des appuie-tête non posés ou mal réglés

Il y a un risque de blessure accru au niveau de la tête et de la nuque, par exemple en cas d'accident ou de freinage brutal si les appuie-tête ne sont pas montés ou s'ils sont mal réglés!

- Roulez toujours avec les appuie-tête posés.
- Avant de prendre la route, veillez pour chaque occupant du véhicule à ce que la tête soit soutenue à hauteur des yeux et repose au centre de l'appuie-tête.

N'intervertissez pas les appuie-tête des sièges avant et arrière. Sinon, vous ne pouvez pas régler correctement la hauteur et l'inclinaison des appuie-tête.

Dépose

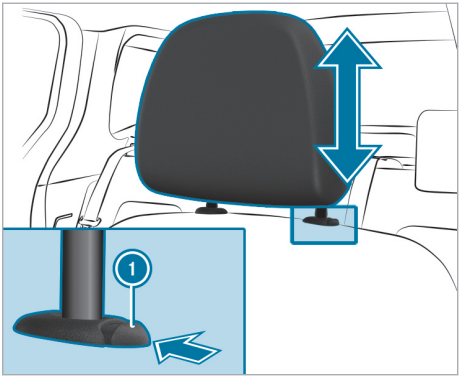

- Tirez l'appuie-tête vers le haut jusqu'en butée.
- Appuyez sur le bouton de déverrouillage ① dans le sens de la flèche et retirez l'appuie-tête.

Pose

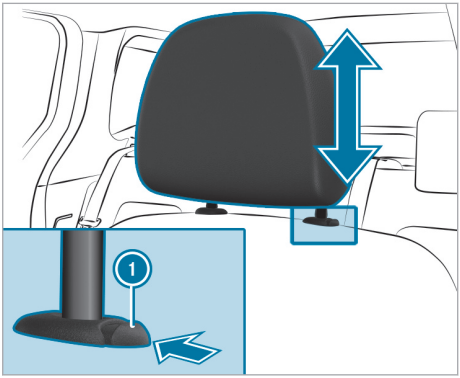

- Si nécessaire, basculez le dossier vers l'arrière.
- Mettez l'appuie-tête en place de manière à ce que les tiges avec les crans se trouvent à gauche, vu dans le sens de la marche.
- Appuyez sur le bouton de déverrouillage ① dans le sens de la flèche.
- Poussez les tiges dans les guides situés sur le siège.
- Abaissez les appuie-tête jusqu'à la position souhaitée.

Réglage des appuie-tête des sièges arrière

ATTENTION Risque d'accident en cas de modification des réglages du véhicule pendant la marche

Vous risquez de perdre le contrôle du véhicule dans les situations suivantes en particulier:

- si vous réglez le siège conducteur, l'appuie-tête, le volant ou le rétroviseur pendant la marche
- si vous bouclez votre ceinture de sécurité pendant la marche

▶ Avant de démarrer le véhicule, réglez en particulier le siège conducteur, l'appuie-tête, le volant et le rétroviseur, et bouclez votre ceinture de sécurité.

ATTENTION Risque de blessure dû à des appuie-tête non posés ou mal réglés

Il y a un risque de blessure accru au niveau de la tête et de la nuque, par exemple en cas d'accident ou de freinage brutal si les appuie-tête ne sont pas montés ou s'ils sont mal réglés!

▶ Roulez toujours avec les appuie-tête posés.

▶ Avant de prendre la route, veillez pour chaque occupant du véhicule à ce que la tête soit soutenue à hauteur des yeux et repose au centre de l'appuie-tête.

N'intervertissez pas les appuie-tête des sièges avant et arrière. Sinon, vous ne pouvez pas régler correctement la hauteur et l'inclinaison des appuie-tête.

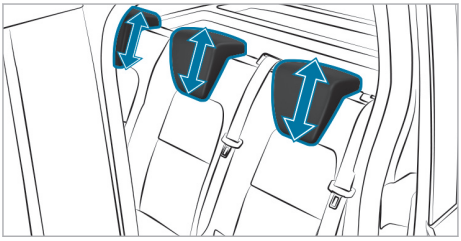

▶ **Plus haut:** tirez l'appuie-tête vers le haut.

▶ **Plus bas:** tirez l'appuie-tête vers l'avant puis enfoncez-le.

▶ **Si le siège central de la 2e rangée de sièges n'est pas occupé:** réglez l'appuie-tête dans la position la plus basse.

Véhicules équipés d'une 3e rangée de sièges
Les appuie-tête de la 3e rangée de sièges disposent d'une position d'utilisation et d'une position de non-utilisation. La position d'utilisation est la position sortie la plus haute, dans laquelle l'appuie-tête se verrouille; la position de non-utilisation est la position enfoncée la plus basse de l'appuie-tête. En cas d'utilisation des places dans la 3e rangée de sièges, les appuie-tête doivent être verrouillés dans la position d'utilisation la plus haute.

▶ **Si la 3e rangée de sièges est occupée:** réglez les appuie-tête dans la position la plus haute et verrouillez-les.

▶ **Si la 3e rangée de sièges n'est pas occupée:** réglez les appuie-tête dans la position la plus basse.

Dépose et pose des appuie-tête des sièges arrière

ATTENTION Risque d'accident en cas de modification des réglages du véhicule pendant la marche

Vous risquez de perdre le contrôle du véhicule dans les situations suivantes en particulier:

- si vous réglez le siège conducteur, l'appuie-tête, le volant ou le rétroviseur pendant la marche
- si vous bouclez votre ceinture de sécurité pendant la marche

▶ Avant de démarrer le véhicule, réglez en particulier le siège conducteur, l'appuie-tête, le volant et le rétroviseur, et bouclez votre ceinture de sécurité.

ATTENTION Risque de blessure dû à des appuie-tête non posés ou mal réglés

Il y a un risque de blessure accru au niveau de la tête et de la nuque, par exemple en cas d'accident ou de freinage brutal si les appuie-tête ne sont pas montés ou s'ils sont mal réglés!

▶ Roulez toujours avec les appuie-tête posés.

▶ Avant de prendre la route, veillez pour chaque occupant du véhicule à ce que la

tête soit soutenue à hauteur des yeux et repose au centre de l'appuie-tête.

N'intervertissez pas les appuie-tête des sièges avant et arrière. Sinon, vous ne pouvez pas régler correctement la hauteur et l'inclinaison des appuie-tête.

Dépose

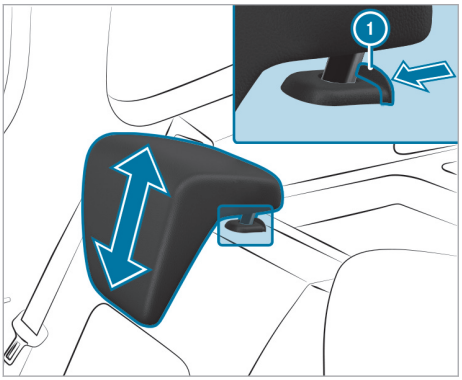

- Tirez l'appuie-tête vers le haut jusqu'en butée.
- Appuyez des deux côtés sur le bouton de déverrouillage (1) dans le sens de la flèche et retirez l'appuie-tête.

Pose

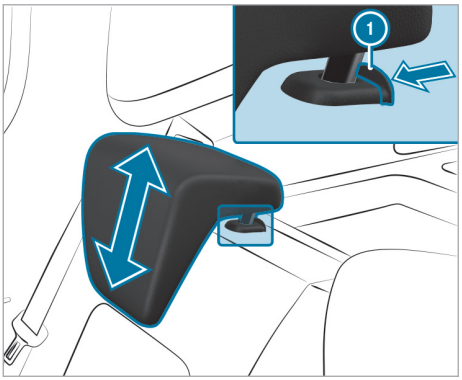

- Mettez l'appuie-tête en place de manière à ce que les tiges avec les crans se trouvent à l'avant et à l'arrière, vu dans le sens de la marche.
- Appuyez des deux côtés sur le bouton de déverrouillage (1) dans le sens de la flèche.
- Poussez les tiges dans les guides situés sur le siège.
- Abaissez les appuie-tête jusqu'à la position souhaitée.

Utilisation de l'accès de service (véhicules équipés d'une porte coulissante)

ATTENTION Risque de blessure si le dossier n'est pas verrouillé

Si le dossier n'est pas encliqueté, il peut basculer vers l'avant et l'occupant du véhicule se trouve alors plaqué contre la ceinture de sécurité.

La ceinture de sécurité n'est plus en mesure de vous apporter la protection prévue et risque également de blesser les occupants du véhicule.

- Avant chaque trajet, assurez-vous que le dossier soit verrouillé conformément aux instructions.

ATTENTION Risque d'accident en cas de modification des réglages du véhicule pendant la marche

Vous risquez de perdre le contrôle du véhicule dans les situations suivantes en particulier:

- si vous réglez le siège conducteur, l'appuie-tête, le volant ou le rétroviseur pendant la marche
- si vous bouclez votre ceinture de sécurité pendant la marche

- Avant de démarrer le véhicule, réglez en particulier le siège conducteur, l'appuie-tête, le volant et le rétroviseur, et bouclez votre ceinture de sécurité.

ATTENTION Risque de coincement lors du réglage des sièges

Si vous réglez un siège, vous risquez de vous coincer ou de coincer les autres occupants du véhicule, par exemple au niveau de la glissière du siège.

- Assurez-vous lors du réglage d'un siège que personne ne se trouve dans l'espace de manœuvre du siège et ne se coince une partie du corps.

Respectez les consignes de sécurité relatives aux «Airbags» et au «Transport des enfants».

Si vous ne pouvez pas ouvrir la porte coulissante de l'extérieur, vous pouvez monter à l'arrière en passant par les sièges avant.

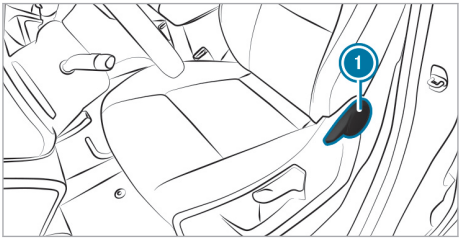

- Tirez la poignée (1) vers le haut et maintenez-la.
- Inclinez le dossier au maximum vers l'avant.
- Avancez le siège avant jusqu'en butée.
- Montez à l'arrière en passant entre le dossier et le montant B.
- Poussez le siège avant vers l'arrière.
- Redressez le dossier.
- Veillez à ce que le dossier soit correctement verrouillé. Pour cela, tirez fortement sur le dossier.
- Réglez de nouveau le siège avant (→ page 85).
- Assurez-vous que le siège avant est bien verrouillé.

Mise en marche et arrêt du chauffage de siège

ATTENTION Risque de brûlure en cas de mise en marche répétée du chauffage de siège

Si vous mettez le chauffage de siège en marche de manière répétée, le coussin d'assise et le rembourrage de dossier peuvent devenir très chauds.

En cas de sensibilité limitée à la température ou de possibilité de réaction limitée vis-à-vis de températures élevées en particulier, cela peut avoir des effets néfastes sur la santé ou même provoquer des blessures.

- Ne mettez pas le chauffage de siège en marche de manière répétée.

REMARQUE Endommagement des sièges par des objets ou documents lorsque le chauffage de siège est en marche

Lorsque le chauffage de siège est en marche, de la chaleur peut s'accumuler à cause d'objets ou de documents posés sur les sièges (coussins d'assise ou sièges enfant, par exemple). La surface d'assise risque alors d'être endommagée.

- Assurez-vous qu'aucun objet ou document ne se trouve sur les sièges lorsque le chauffage de siège est en marche.

Conditions requises

- Le véhicule a démarré.

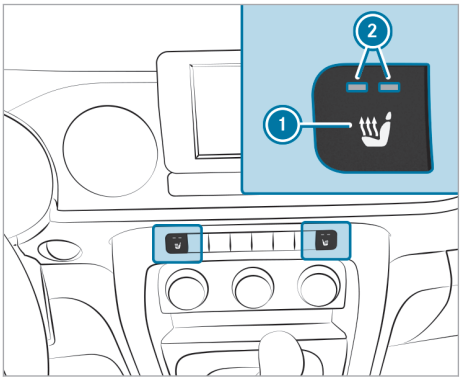

- Appuyez sur la touche (1) autant de fois qu'il est nécessaire pour atteindre le niveau de chauffage souhaité.
  En fonction du niveau de chauffage, 1 ou 2 voyants s'allument (2). Lorsque tous les voyants (2) sont éteints, cela signifie que le chauffage de siège est arrêté.

Volant

Réglage du volant

ATTENTION Risque d'accident en cas de modification des réglages du véhicule pendant la marche

Vous risquez de perdre le contrôle du véhicule dans les situations suivantes en particulier:

- si vous réglez le siège conducteur, l'appuie-tête, le volant ou le rétroviseur pendant la marche
- si vous bouclez votre ceinture de sécurité pendant la marche

▶ Avant de démarrer le véhicule, réglez en particulier le siège conducteur, l'appuie-tête, le volant et le rétroviseur, et bouclez votre ceinture de sécurité.

ATTENTION Risque d'accident dû à un volant déverrouillé

Si le volant est déverrouillé pendant la marche, il peut se dérégler de manière inopinée.

▶ Avant de prendre la route, assurez-vous que le volant est bien verrouillé.

▶ Ne déverrouillez jamais le volant pendant la marche.

ATTENTION Risque de coincement en cas de réglage du volant par des enfants

Si des enfants règlent le volant, ils risquent de se coincer.

▶ Ne laissez jamais des enfants sans surveillance à l'intérieur du véhicule.

▶ Lorsque vous quittez le véhicule, prenez toujours la clé avec vous et verrouillez le véhicule.

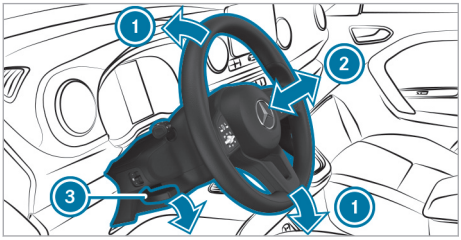

▶ **Déverrouillage :** abaissez complètement le levier de déverrouillage ③.

▶ Réglez la hauteur ① et la distance ② par rapport au volant.

▶ **Verrouillage :** relevez complètement le levier de déverrouillage ③.

▶ Essayez de déplacer le volant pour vérifier que la colonne de direction est bien verrouillée.

Mise en marche et arrêt du chauffage du volant

Conditions requises

- Le contact est mis.

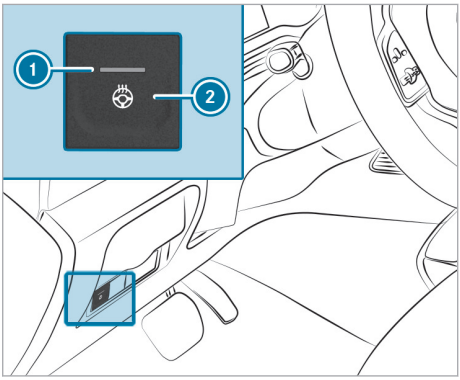

▶ Appuyez sur la touche ②.
Lorsque le voyant ① est allumé, le chauffage du volant est en marche.

Lorsque vous coupez le contact, le chauffage du volant s'arrête.

Possibilités de rangement

Remarques relatives aux directives de chargement

DANGER Risque d'intoxication dû aux gaz d'échappement

Les moteurs thermiques dégagent des gaz d'échappement toxiques, tels que du monoxyde de carbone. Si la porte arrière est ouverte alors que le moteur tourne, des gaz d'échappement peuvent pénétrer dans l'habitacle, notamment pendant la marche.

▶ Arrêtez toujours le moteur avant d'ouvrir la porte arrière.

▶ Ne roulez jamais avec la porte arrière ouverte.

Les objets qui se trouvent dans la zone de déploiement d'un airbag peuvent entraver le fonctionnement correct de l'airbag.

ATTENTION Risque de blessure dû à des objets non arrimés dans le véhicule

Si des objets ne sont pas arrimés du tout ou ne le sont pas correctement, ils risquent de glisser, de se renverser ou d'être projetés et ainsi de heurter les occupants du véhicule.

Cela vaut également pour

- les bagages ou le chargement
- les sièges déposés qui sont exceptionnellement transportés dans le véhicule

Il y a risque de blessure, en particulier lors d'un freinage ou d'un changement brusque de direction.

▶ Rangez toujours les objets de manière à ce qu'ils ne puissent pas être projetés.

▶ Avant de prendre la route, arrimez les objets, les bagages ou le chargement afin d'empêcher tout glissement ou basculement.

▶ Lorsque vous déposez un siège, stockez-le de préférence hors du véhicule.

ATTENTION Risque de blessure dû au rangement inapproprié d'objets

Si vous rangez des objets de manière inappropriée dans l'habitacle, ceux-ci peuvent glisser ou être projetés et ainsi heurter les occupants du véhicule. Par ailleurs, les porte-gobelets, les bacs de rangement ouverts et les supports de téléphone portable pourraient ne pas retenir les objets qui s'y trouvent en cas d'accident.

Il y a risque de blessure, en particulier lors d'un freinage ou d'un changement brusque de direction.

▶ Rangez toujours les objets de manière à ce qu'ils ne puissent pas être projetés dans ces situations ou dans des situations similaires.

▶ Veillez toujours à ce qu'aucun objet ne dépasse des bacs de rangement, des filets à bagages ou des filets de rangement.

▶ Fermez les bacs de rangement verrouillables avant de prendre la route.

▶ Rangez et arrimez toujours les objets lourds, durs, pointus, tranchants, fragiles ou volumineux dans le coffre/compartiment de chargement.

ATTENTION Risque de brûlure dû aux tubes et enjoliveurs de sorties d'échappement

Les tubes et les enjoliveurs de sorties d'échappement peuvent être brûlants. Vous risquez de vous brûler au contact de ces pièces.

▶ Soyez toujours particulièrement prudent lorsque vous vous trouvez à proximité des tubes et des enjoliveurs de sorties d'échappement et portez une attention toute particulière aux enfants.

▶ Laissez refroidir ces pièces avant de les toucher.

ATTENTION Risque d'accident en cas de dépassement de la charge maximale sur le toit

Le centre de gravité du véhicule et le comportement routier habituel ainsi que la manœuvrabilité et le comportement au freinage du véhicule sont modifiés.

Si vous dépassez la charge maximale sur le toit, le comportement routier ainsi que la manœuvrabilité et le comportement au freinage du véhicule sont fortement compromis.

▶ Respectez impérativement la charge maximale sur le toit et adaptez votre style de conduite.

REMARQUE Endommagement du véhicule résultant du non-respect de la hauteur de passage maximale autorisée

Si la hauteur du véhicule dépasse la hauteur de passage maximale autorisée, le toit et d'autres pièces du véhicule risquent d'être endommagés.

▶ Tenez compte de l'indication de hauteur de passage.

▶ Si la hauteur de passage autorisée est dépassée, n'engagez pas le véhicule.

▶ Tenez compte de la modification de la hauteur du véhicule due aux superstructures de toit ou autres systèmes de portage.

Lorsque vous utilisez une galerie de toit, respectez la charge maximale sur le toit et la charge maximale de la galerie de toit.

Vous trouverez de plus amples informations sur la charge maximale sur le toit dans le chapitre «Caractéristiques techniques» (→ page 305) et sur les galeries de toit dans la section «Systèmes de portage» (→ page 215).

Si des objets sont transportés sur le toit et qu'ils dépassent du bord du toit de plus de 40 cm, le fonctionnement des systèmes d'aide à la conduite à caméra et des capteurs du rétroviseur intérieur peut être compromis. Veillez par conséquent à ce que le chargement ne dépasse pas de plus de 40 cm.

La tenue de route de votre véhicule dépend de la répartition de la charge. Lors du chargement, tenez compte par conséquent des remarques suivantes:

- Veillez à ce que la MTAC ou la charge autorisée sur les essieux ne soit pas dépassée du fait de la charge utile, occupants compris.
- Ne chargez pas plus haut que le bord supérieur des dossiers.
- Dans la mesure du possible, transportez toujours le chargement dans le compartiment de chargement.
- Utilisez les anneaux d'arrimage pour arrimer les charges et chargez les uniformément.
- Utilisez des anneaux d'arrimage et du matériel de fixation adaptés au poids et aux dimensions de la charge.

Ne dépassez pas le poids maximal de 5 kg lorsque vous chargez les tablettes rabattables.

Suspendez uniquement des objets légers aux portemanteaux. N'arrimez pas de charges aux portemanteaux. La charge maximale des portemanteaux est de 4 kg.

ⓘ Vous trouverez de plus amples informations sur les vide-poches et les possibilités de rangement dans la notice d'utilisation numérique qui se trouve dans le véhicule, sur Internet et dans l'appli.

Bacs de rangement dans l'habitacle

Vue d'ensemble des vide-poches avant

⚠ **ATTENTION** Risque de blessure dû au rangement inapproprié d'objets

Si vous rangez des objets de manière inappropriée dans l'habitacle, ceux-ci peuvent glisser ou être projetés et ainsi heurter les occupants du véhicule. Par ailleurs, les porte-gobelets, les bacs de rangement ouverts et les supports de téléphone portable pourraient ne pas retenir les objets qui s'y trouvent en cas d'accident.

Il y a risque de blessure, en particulier lors d'un freinage ou d'un changement brusque de direction.

▶ Rangez toujours les objets de manière à ce qu'ils ne puissent pas être projetés dans ces situations ou dans des situations similaires.

▶ Veillez toujours à ce qu'aucun objet ne dépasse des bacs de rangement, des filets à bagages ou des filets de rangement.

▶ Fermez les bacs de rangement verrouillables avant de prendre la route.

▶ Rangez et arrimez toujours les objets lourds, durs, pointus, tranchants, fragiles ou volumineux dans le coffre/compartiment de chargement.

Tenez compte des remarques relatives au chargement du véhicule.

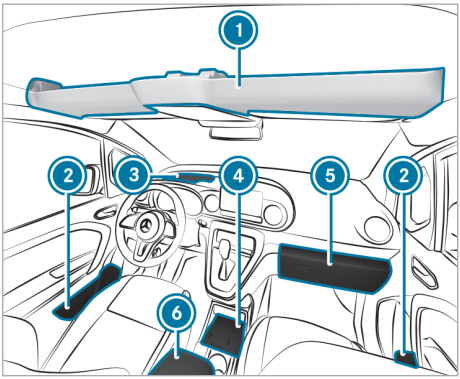

1. Vide-poches supérieurs
2. Bac de rangement dans les portes
3. Vide-poches au niveau de la planche de bord, sous le pare-brise

④ Vide-poches dans la console centrale avant avec porte-gobelets, prises USB et module de charge pour la recharge sans fil du téléphone portable
⑤ Boîte à gants
⑥ Vide-poches et bac de rangement du téléphone dans l'accoudoir avec kit de raccordement multimédia et bac de rangement, parexemple pour un lecteur MP3

Ouverture et fermeture du vide-poches dans la planche de bord

ATTENTION Risque de blessure dû au rangement inapproprié d'objets

Si vous rangez des objets de manière inappropriée dans l'habitacle, ceux-ci peuvent glisser ou être projetés et ainsi heurter les occupants du véhicule. Par ailleurs, les porte-gobelets, les bacs de rangement ouverts et les supports de téléphone portable pourraient ne pas retenir les objets qui s'y trouvent en cas d'accident.

Il y a risque de blessure, en particulier lors d'un freinage ou d'un changement brusque de direction.

- Rangez toujours les objets de manière à ce qu'ils ne puissent pas être projetés dans ces situations ou dans des situations similaires.
- Veillez toujours à ce qu'aucun objet ne dépasse des bacs de rangement, des filets à bagages ou des filets de rangement.
- Fermez les bacs de rangement verrouillables avant de prendre la route.
- Rangez et arrimez toujours les objets lourds, durs, pointus, tranchants, fragiles ou volumineux dans le coffre/compartiment de chargement.

Tenez compte des remarques relatives au chargement du véhicule.

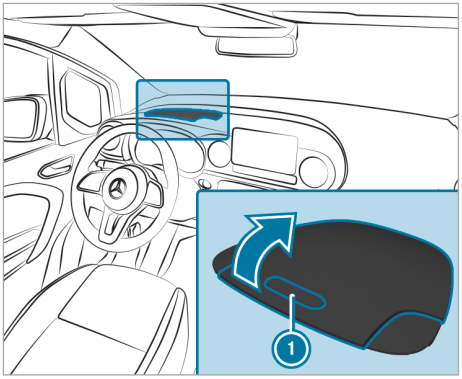

- **Ouverture :** appuyez sur le bouton de déverrouillage ①.
- **Fermeture :** rabattez le couvercle.

Ouverture et fermeture du vide-poches dans l'accoudoir avant

ATTENTION Risque de blessure dû au rangement inapproprié d'objets

Si vous rangez des objets de manière inappropriée dans l'habitacle, ceux-ci peuvent glisser ou être projetés et ainsi heurter les occupants du véhicule. Par ailleurs, les porte-gobelets, les bacs de rangement ouverts et les supports de téléphone portable pourraient ne pas retenir les objets qui s'y trouvent en cas d'accident.

Il y a risque de blessure, en particulier lors d'un freinage ou d'un changement brusque de direction.

- Rangez toujours les objets de manière à ce qu'ils ne puissent pas être projetés dans ces situations ou dans des situations similaires.
- Veillez toujours à ce qu'aucun objet ne dépasse des bacs de rangement, des filets à bagages ou des filets de rangement.
- Fermez les bacs de rangement verrouillables avant de prendre la route.
- Rangez et arrimez toujours les objets lourds, durs, pointus, tranchants, fragiles ou volumineux dans le coffre/compartiment de chargement.

Tenez compte des remarques relatives au chargement du véhicule.

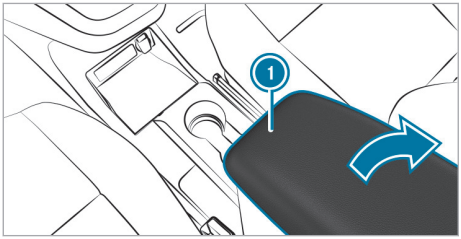

- **Ouverture :** relevez le couvercle du vide-poches situé dans accoudoir avant (1) dans le sens de la flèche.
  Le vide-poches situé dans l'accoudoir est ouvert.
- **Fermeture :** rabattez le couvercle du vide-poches situé dans l'accoudoir avant (1).
  Le vide-poches dans l'accoudoir avant est fermé.

Vide-poches dans l'espace jambes (longueur du véhicule: version longue)

Un vide-poches se trouve dans l'espace jambes de la 2e rangée de sièges.

- **Ouverture :** soulez le tapis de sol et relevez le couvercle du vide-poches.
- **Fermeture :** rabattez le couvercle du vide-poches.

Ouverture du vide-poches situé dans l'accoudoir avant de la banquette passagers

ATTENTION Risque de blessure dû au rangement inapproprié d'objets

Si vous rangez des objets de manière inappropriée dans l'habitacle, ceux-ci peuvent glisser ou être projetés et ainsi heurter les occupants du véhicule. Par ailleurs, les porte-gobelets, les bacs de rangement ouverts et les supports de téléphone portable pourraient ne pas retenir les objets qui s'y trouvent en cas d'accident.

Il y a risque de blessure, en particulier lors d'un freinage ou d'un changement brusque de direction.

- Rangez toujours les objets de manière à ce qu'ils ne puissent pas être projetés dans ces situations ou dans des situations similaires.
- Veillez toujours à ce qu'aucun objet ne dépasse des bacs de rangement, des filets à bagages ou des filets de rangement.
- Fermez les bacs de rangement verrouillables avant de prendre la route.
- Rangez et arrimez toujours les objets lourds, durs, pointus, tranchants, fragiles ou volumineux dans le coffre/compartiment de chargement.

Tenez compte des remarques relatives au chargement du véhicule.

Conditions requises

- Le dossier situé à l'intérieur est basculé vers l'avant (→ page 89).

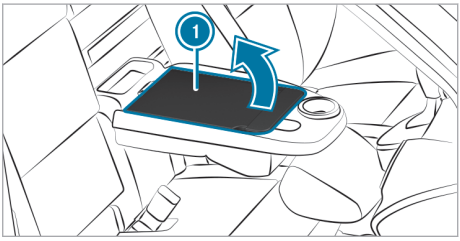

- Relevez le cache du vide-poches (1) dans le sens de la flèche.

Utilisation du vide-poches sous la banquette passagers

Ouverture

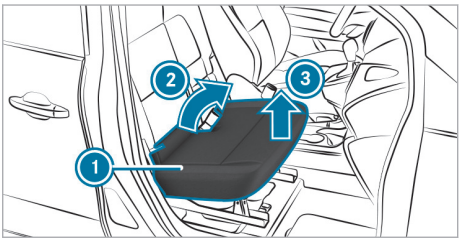

- Tirez la partie avant du coussin d'assise (1) au centre vers le haut (3).
- Tirez la partie arrière (2) du coussin d'assise (1) vers le haut et rabattez-la vers l'avant.

Fermeture

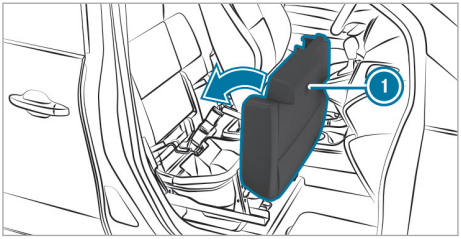

- Rabattez le coussin d'assise 1.
- Tirez la partie avant du coussin d'assise 1 au centre vers le haut et appuyez-la à l'arrière vers le bas.
  Le coussin d'assise glisse sous le dossier.
- Appuyez sur la partie arrière du coussin d'assise 1 au centre jusqu'à ce qu'elle se verrouille.

Ouverture et fermeture du vide-poches situé dans le compartiment de chargement

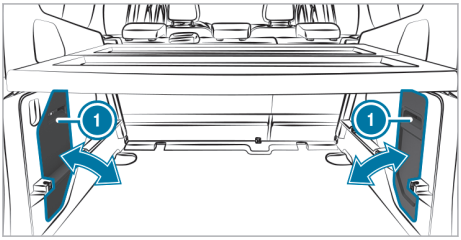

- **Ouverture :** tirez le vide-poches 1.
  Le vide-poches est ouvert.
- **Fermeture :** enfoncez le vide-poches 1.

Augmentation du volume du compartiment de chargement par basculement vers l'avant du dossier du côté passager (fourgon)

ATTENTION Risque de coincement lors du réglage des sièges

Si vous réglez un siège, vous risquez de vous coincer ou de coincer un occupant du véhicule.

- Assurez-vous lors du réglage d'un siège que personne ne se trouve dans l'espace de manœuvre du siège et ne se coince une partie du corps.

ATTENTION Risque de blessure en cas de dossier basculé vers l'avant

Les personnes assises à l'arrière peuvent heurter des éléments du mécanisme de siège.

- Si une personne doit être transportée alors que le siège passager est basculé vers l'avant, elle doit s'asseoir sur le siège arrière situé derrière le conducteur.

Pour agrandir le compartiment de chargement, vous pouvez basculer vers l'avant le dossier du côté passager et ouvrir la grille de séparation.

Conditions requises

- La charge sur le dossier ne doit pas dépasser 80 kg.
- La charge sur le siège doit être répartie uniformément.

Basculement vers l'avant

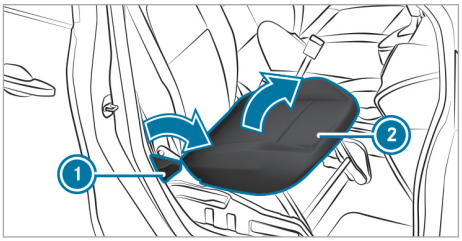

- Assurez-vous qu'aucun objet n'empêche le mouvement du coussin d'assise et du dossier.
- Poussez la poignée 1 vers le bas et déplacez l'assise 2 vers l'avant dans l'espace jambes.

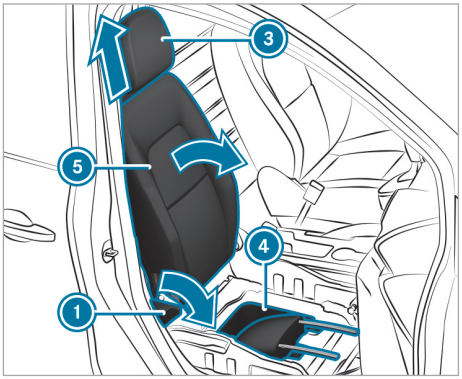

- Enlevez l'appui-tête 3 (→ page 97) et rangez-le dans le rangement 4.

- Poussez de nouveau la poignée ① vers le bas. Le dossier est débloqué.
- Basculez complètement le dossier ⑤ vers l'avant.

Redressement

- Effectuez les étapes dans l'ordre inverse.
- Réglez l'appuie-tête ③ (→ page 96).

Trappe de chargement d'objets longs - banquette arrière

Basculement des dossiers de la banquette arrière vers l'avant

ATTENTION Risque de coincement lors du réglage des sièges

Si vous réglez un siège, vous risquez de vous coincer ou de coincer un occupant du véhicule.

- Assurez-vous lors du réglage d'un siège que personne ne se trouve dans l'espace de manœuvre du siège et ne se coince une partie du corps.

ATTENTION Risque d'accident si la banquette arrière, le siège arrière et le dossier ne sont pas verrouillés

La banquette arrière, le siège arrière et le dossier risquent de basculer vers l'avant, même pendant la marche.

- L'occupant du véhicule est alors pressé contre la ceinture de sécurité. La ceinture de sécurité n'est plus en mesure de vous apporter la protection prévue et risque de vous blesser.
- Les objets ou le chargement déposés dans le coffre ou compartiment de chargement ne peuvent pas être retenus par le dossier.

- Avant chaque trajet, assurez-vous que la banquette arrière, le siège arrière et le dossier sont verrouillés.

Veillez toujours à ce que tous les occupants du véhicule aient bouclé correctement leur ceinture et soient correctement assis. Cela vaut particulièrement lorsque des enfants se trouvent à bord du véhicule.

Relevez le dossier du siège rabattu lorsque vous n'en avez plus besoin comme surface de chargement.

Conditions requises

- La zone dans laquelle le dossier est basculé est dégagée.
- Les appuie-tête du dossier arrière sont complètement enfoncés.
- Les tablettes rabattables au niveau des sièges avant sont relevées.
- La charge sur la banquette arrière ne dépasse pas 300 kg.

Vous pouvez basculer vers l'avant le dossier gauche avec le dossier central et le dossier droit séparément.

- Si nécessaire, avancez le siège conducteur ou le siège passager.

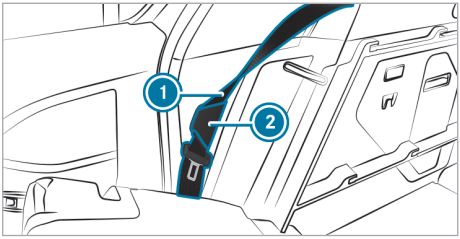

- Accrochez la ceinture de sécurité ① dans l'accroche-ceinture ②.
- Enfoncez complètement les appuie-tête du dossier arrière (→ page 98).

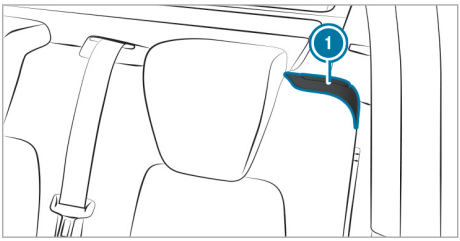

- Tirez le levier de déverrouillage ①.
  Le dossier correspondant est déverrouillé.
- Basculez les dossiers de la banquette arrière vers l'avant.
  L'assise se déplace en même temps vers l'avant.

Basculement vers l'arrière des dossiers de la banquette arrière

ATTENTION Risque de coincement lors du réglage des sièges

Si vous réglez un siège, vous risquez de vous coincer ou de coincer un occupant du véhicule.

▶ Assurez-vous lors du réglage d'un siège que personne ne se trouve dans l'espace de manœuvre du siège et ne se coince une partie du corps.

ATTENTION Risque d'accident si la banquette arrière, le siège arrière et le dossier ne sont pas verrouillés

La banquette arrière, le siège arrière et le dossier risquent de basculer vers l'avant, même pendant la marche.

- L'occupant du véhicule est alors pressé contre la ceinture de sécurité. La ceinture de sécurité n'est plus en mesure de vous apporter la protection prévue et risque de vous blesser.
- Les objets ou le chargement déposés dans le coffre ou compartiment de chargement ne peuvent pas être retenus par le dossier.

▶ Avant chaque trajet, assurez-vous que la banquette arrière, le siège arrière et le dossier sont verrouillés.

REMARQUE Dommages dû au coincement de la ceinture de sécurité lors du basculement vers l'arrière des dossiers

La ceinture de sécurité risque d'être coincée, et de ce fait endommagée, lors du basculement vers l'arrière des dossiers.

▶ Veillez à ce que la ceinture de sécurité soit accrochée dans l'accroche-ceinture.

▶ Si nécessaire, avancez le siège conducteur ou le siège passager.

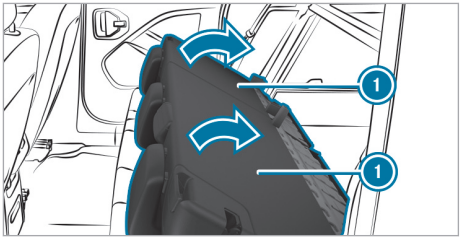

▶ Basculez le dossier (1) vers l'arrière dans le sens de la flèche jusqu'à ce qu'il se verrouille.

▶ Veillez à ce que le dossier soit verrouillé. Pour cela, tirez fortement sur le dossier.

▶ Si nécessaire, réglez l'appuie-tête (→ page 98).

Augmentation du volume du compartiment de chargement en basculant vers l'avant la banquette arrière (Mixto)

ATTENTION Risque de coincement lors du réglage des sièges

Si vous réglez un siège, vous risquez de vous coincer ou de coincer un occupant du véhicule.

▶ Assurez-vous lors du réglage d'un siège que personne ne se trouve dans l'espace de manœuvre du siège et ne se coince une partie du corps.

ATTENTION Risque d'accident si la banquette arrière, le siège arrière et le dossier ne sont pas verrouillés

La banquette arrière, le siège arrière et le dossier risquent de basculer vers l'avant, même pendant la marche.

- L'occupant du véhicule est alors pressé contre la ceinture de sécurité. La ceinture de sécurité n'est plus en mesure de vous apporter la protection prévue et risque de vous blesser.
- Les objets ou le chargement déposés dans le coffre ou compartiment de chargement ne peuvent pas être retenus par le dossier.

▶ Avant chaque trajet, assurez-vous que la banquette arrière, le siège arrière et le dossier sont verrouillés.

Veillez toujours à ce que tous les occupants du véhicule aient bouclé correctement leur ceinture et

soient correctement assis. Cela vaut particulièrement lorsque des enfants se trouvent à bord du véhicule.

Conditions requises

- La zone dans laquelle la banquette est basculée est dégagée.

Basculement de la banquette vers l'avant

! REMARQUE Endommagement de la banquette lors du basculement vers l'avant

La banquette risque d'être endommagée par des objets lors du basculement vers l'avant.

▶ Lorsque vous basculez la banquette vers l'avant, assurez-vous qu'il n'y ait pas d'objets dans l'espace jambes, ni dessous ou derrière la banquette.

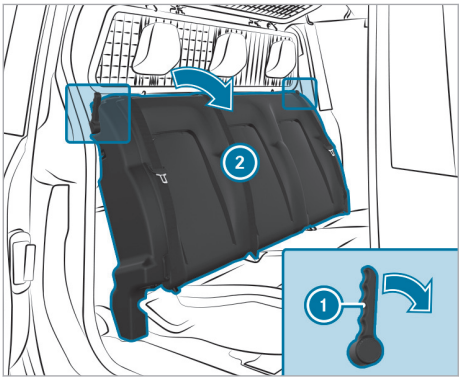

▶ Tirez sur l'un des leviers de déverrouillage ①. Le dossier ② est débloqué.

▶ Tirez le dossier ② vers l'avant. La banquette entière se déplace légèrement vers l'avant.

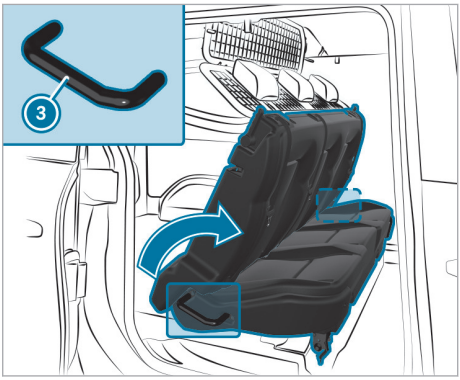

▶ Saisissez l'une des poignées ③ et déplacez vigoureusement la banquette vers l'avant et vers le haut jusqu'à ce qu'elle s'encliquète de manière audible.

▶ Veillez à ce que la banquette soit verrouillée. Pour cela, secouez-la énergiquement. Si nécessaire, basculez la banquette entière légèrement vers l'arrière et déplacez-la de nouveau vigoureusement en direction des sièges avant.

Basculement de la banquette vers l'arrière

! REMARQUE Endommagement des objets qui se trouvent sur la surface de chargement étendue

Les objets qui se trouvent sur la surface de chargement étendue peuvent être coincés lors du basculement vers l'arrière de la banquette.

▶ Assurez-vous qu'aucun objet ne se trouve sur la surface de chargement étendue.

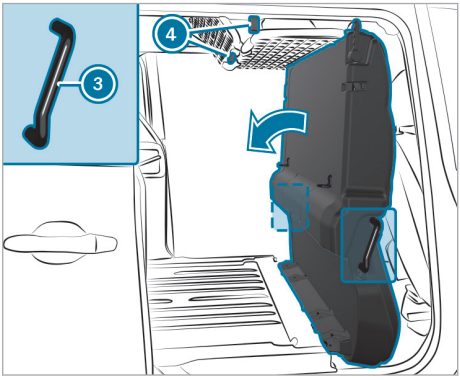

- Tirez l'une des lanières rouges ④ vers le bas et maintenez-la tirée.
  La banquette est débloquée et se déplace légèrement vers le bas.
- Saisissez la poignée ③ et déplacez la banquette vers le bas et vers l'arrière.
- Relâchez la lanière rouge ④.

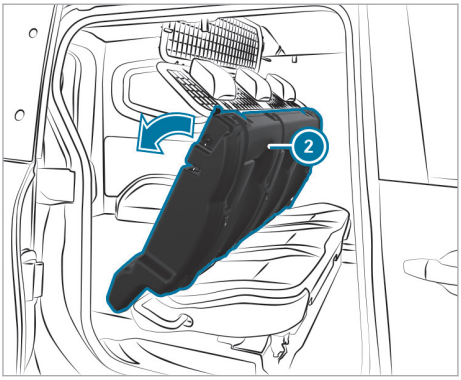

- Basculez le dossier ② vers l'arrière jusqu'à ce qu'il se verrouille.
- Veillez à ce que le dossier ② soit verrouillé. Pour cela, tirez fortement sur le dossier ②.

Tablette rabattable

Utilisation de la tablette rabattable du dossier intérieur

ATTENTION Risque de blessure dû au rangement inapproprié d'objets

Si vous rangez des objets de manière inappropriée dans l'habitacle, ceux-ci peuvent glisser ou être projetés et ainsi heurter les occupants du véhicule. Par ailleurs, les porte-gobelets, les bacs de rangement ouverts et les supports de téléphone portable pourraient ne pas retenir les objets qui s'y trouvent en cas d'accident.

Il y a risque de blessure, en particulier lors d'un freinage ou d'un changement brusque de direction.

- Rangez toujours les objets de manière à ce qu'ils ne puissent pas être projetés dans ces situations ou dans des situations similaires.
- Veillez toujours à ce qu'aucun objet ne dépasse des bacs de rangement, des filets à bagages ou des filets de rangement.
- Fermez les bacs de rangement verrouillables avant de prendre la route.
- Rangez et arrimez toujours les objets lourds, durs, pointus, tranchants, fragiles ou volumineux dans le coffre/compartiment de chargement.

Tenez compte des remarques relatives au chargement du véhicule.

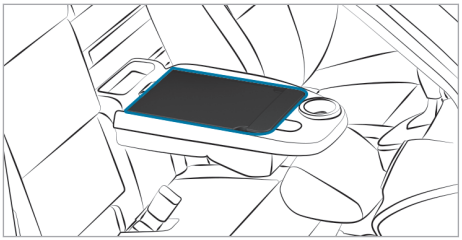

- Basculez le dossier intérieur vers l'avant (→ page 89).

Cendrier et allume-cigare

Utilisation du cendrier

Pose du cendrier

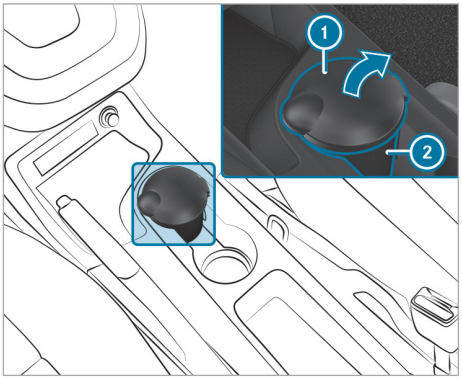

- Placez le cendrier ② sur l'un des porte-gobelets dans la console centrale ou à l'arrière.
- Vérifiez qu'il est bien fixé.
- Tenez compte des remarques relatives au chargement du véhicule (→ page 208).

Ouverture du cendrier

- Relevez le couvercle ①.

ⓘ Vous pouvez retirer la partie supérieure du cendrier en la tournant, pour nettoyer ou vider le cendrier. Nettoyez le cendrier à l'eau claire et tiède, par exemple.

Utilisation de l'allume-cigare situé dans la console centrale avant

⚠ **ATTENTION** Risque d'incendie et de blessure dû à l'allume-cigare lorsque celui-ci est chaud

Vous risquez de vous brûler si vous touchez l'élément chauffant ou la douille de l'allume-cigare alors qu'ils sont chauds.

En outre, des matériaux inflammables peuvent s'enflammer si

- l'allume-cigare chaud tombe
- des enfants appliquent l'allume-cigare chaud contre des objets, par exemple

▶ Saisissez systématiquement l'allume-cigare par le bouton.

▶ Assurez-vous toujours que l'allume-cigare est hors de portée des enfants.

▶ Ne laissez jamais des enfants sans surveillance à l'intérieur du véhicule.

Conditions requises

- L'alimentation en tension est établie.

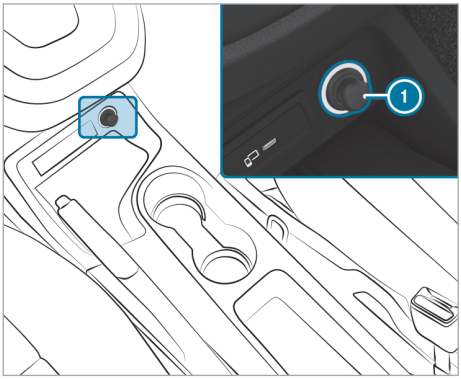

▶ Enfoncez l'allume-cigare ①.

ⓘ Vous pouvez utiliser l'allume-cigare en tant que prise pour alimenter des accessoires dont la puissance n'est pas supérieure à 180 W (15 A).

Prises

Utilisation de la prise 12 V située dans la console centrale avant

Conditions requises

- L'alimentation en tension est établie.
- Seuls des appareils dont la puissance n'est pas supérieure à 180 W (15 A) sont autorisés.

En fonction de l'équipement du véhicule, celui-ci dispose également des prises 12 V suivantes:

- dans le compartiment électronique situé dans la console centrale à l'arrière
- dans le compartiment de chargement

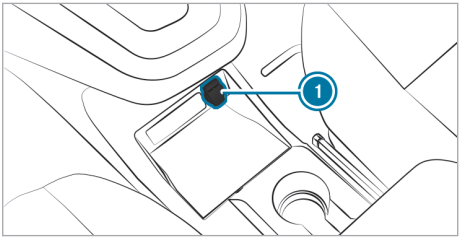

▶ Relevez le volet ① de la prise.

▶ Branchez la fiche de l'appareil.

Vue d'ensemble des prises USB

En fonction de l'équipement du véhicule, celui-ci dispose des prises USB suivantes:

- dans le vide-poches situé dans la console centrale avant
- dans le vide-poches situé dans la planche de bord
- dans le compartiment électronique situé dans la console centrale à l'arrière

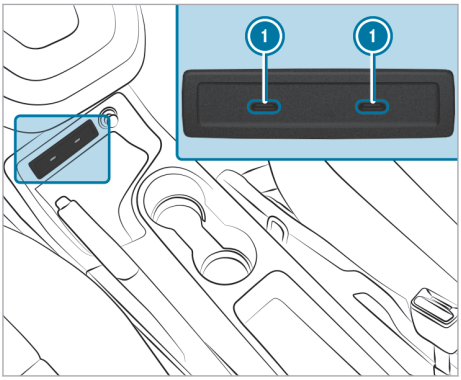

Prises USB dans le vide-poches de la console centrale avant (exemple)

1 Prises USB de type C

Recharge sans fil du téléphone portable et liaison avec l'antenne extérieure

Remarques sur la recharge sans fil du téléphone portable

ATTENTION Risque de blessure dû au rangement inapproprié d'objets

Si vous rangez des objets de manière inappropriée dans l'habitacle, ceux-ci peuvent glisser ou être projetés et ainsi heurter les occupants du véhicule. Par ailleurs, les porte-gobelets, les bacs de rangement ouverts et les supports de téléphone portable pourraient ne pas retenir les objets qui s'y trouvent en cas d'accident.

Il y a risque de blessure, en particulier lors d'un freinage ou d'un changement brusque de direction.

- ▶ Rangez toujours les objets de manière à ce qu'ils ne puissent pas être projetés dans ces situations ou dans des situations similaires.
- ▶ Veillez toujours à ce qu'aucun objet ne dépasse des bacs de rangement, des filets à bagages ou des filets de rangement.
- ▶ Fermez les bacs de rangement verrouillables avant de prendre la route.
- ▶ Rangez et arrimez toujours les objets lourds, durs, pointus, tranchants, fragiles ou volumineux dans le coffre/compartiment de chargement.

Tenez compte des remarques relatives au chargement du véhicule.

ATTENTION Risque d'incendie en cas de dépôt d'objets sur le support de téléphone portable

Si vous posez d'autres objets sur le support de téléphone portable, il pourrait notamment y avoir un risque d'incendie.

- ▶ En dehors d'un téléphone portable, ne posez aucun autre objet, notamment en métal, sur le support de téléphone portable.

REMARQUE Risque d'endommagement d'objets en cas de dépôt sur le support de téléphone portable

Si des objets sont posés sur le support de téléphone portable, ils risquent d'être endommagés par les champs électromagnétiques.

- ▶ Ne posez pas de carte de crédit, de support de données, de forfait de ski ou autre objet sensible aux champs électromagnétiques sur le support de téléphone portable.

REMARQUE Endommagement du support de téléphone portable en cas de contact avec des liquides

Si des liquides se répandent sur le support de téléphone portable, celui-ci risque d'être endommagé.

- ▶ Veillez à ce qu'aucun liquide ne se répande sur le support de téléphone portable.

Tenez toujours compte des remarques relatives aux personnes utilisant des appareils médicaux électroniques (⟶ page 35).

- En fonction de l'équipement du véhicule, le téléphone portable est relié à l'antenne extérieure du véhicule par l'intermédiaire du module de charge.
- La fonction de charge et la liaison sans fil du téléphone portable avec l'antenne extérieure du véhicule ne sont disponibles que lorsque le contact est mis.
- Il est possible, dans certains cas, que les téléphones portables de petite taille ne puissent pas être rechargés en tout point du support.

- Il est également possible que les téléphones portables de grande taille qui ne reposent pas correctement sur le support ne puissent pas être rechargés ou reliés à l'antenne extérieure du véhicule.
- Il se peut que le téléphone portable chauffe lors du processus de charge. Cela peut également dépendre des applications actuellement ouvertes en arrière-plan.
- Pour une recharge plus efficace et pour la liaison avec l'antenne extérieure du véhicule, enlevez la housse de protection du téléphone portable. Cela ne s'applique pas aux housses de protection nécessaires à la recharge sans fil.

Recharge sans fil du téléphone portable à l'avant

⚠ **ATTENTION** Risque de blessure dû au rangement inapproprié d'objets

Si vous rangez des objets de manière inappropriée dans l'habitacle, ceux-ci peuvent glisser ou être projetés et ainsi heurter les occupants du véhicule. Par ailleurs, en cas d'accident, les porte-gobelets, bacs ouverts et supports de téléphone ne peuvent pas retenir dans tous les cas les objets qu'ils contiennent.

Il y a risque de blessure, en particulier lors d'un freinage ou d'un changement brusque de direction.

▶ Rangez toujours les objets de manière à ce qu'ils ne puissent pas être projetés dans ces situations ou dans des situations similaires.

▶ Veillez toujours à ce qu'aucun objet ne dépasse des bacs de rangement, des filets à bagages ou des filets de rangement.

▶ Fermez les bacs de rangement verrouillables avant de prendre la route.

▶ Rangez et arrimez toujours les objets lourds, durs, pointus, tranchants, fragiles ou volumineux dans le coffre.

Tenez compte des remarques relatives au chargement du véhicule.

Conditions requises

- Le téléphone portable peut être rechargé sans fil.

Vous trouverez la liste des téléphones portables compatibles sur le https://www.mercedes-benz-mobile.com/.

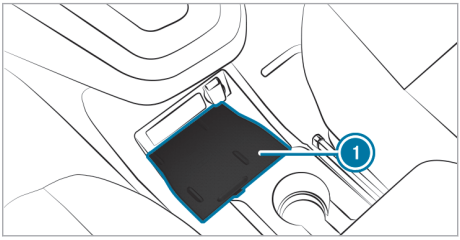

▶ Posez le téléphone portable sur le tapis de charge ① en le centrant le plus possible et en orientant l'écran vers le haut.
Si un message s'affiche sur le système multimédia, cela signifie que le téléphone portable est en charge. En outre, les problèmes relatifs à la charge du téléphone portable s'affichent sur l'écran du système multimédia.

ⓘ Vous pouvez retirer le tapis de charge pour le nettoyer, par exemple à l'eau claire tiède.

Pose et dépose du tapis de sol

⚠ **ATTENTION** Risque d'accident dû à des objets dans l'espace pour les pieds du conducteur

Des objets dans l'espace pour les pieds du conducteur peuvent limiter la course de la pédale ou bloquer une pédale enfoncée.

Cela compromet la sécurité de fonctionnement- et la sécurité routière du véhicule.

▶ Ranger tous les objets dans le véhicule de manière sûre afin qu'ils ne puissent pas pénétrer dans l'espace pour les pieds du conducteur.

▶ Toujours laisser un espace suffisant pour les pédales.

▶ Toujours fixer les tapis de sol au plancher conformément aux instructions.

▶ Ne pas utiliser de tapis de sol non fixés et ne pas superposer plusieurs tapis de sol.

Pose

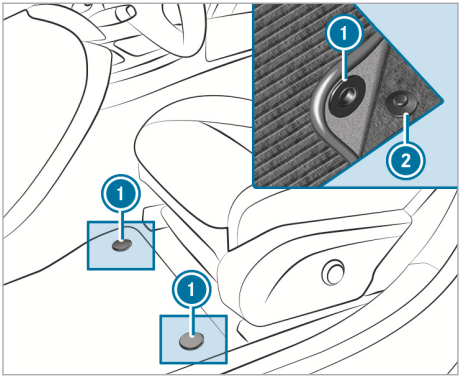

- Reculez le siège conducteur.
- Si nécessaire, retirez l'extincteur (→ page 21).
- Placez le tapis de sol dans l'espace jambes.
- Enfoncez les boutons-pression ① sur les ergots ②.
- Le cas échéant, fixez à nouveau l'extincteur dans le véhicule.
- Réglez le siège.

ⓘ **Véhicules équipés de rangées de sièges supplémentaires :** veillez à ce que les tapis de sol soient posés de façon rigide en appuyant éventuellement dessus pour les fixer au plancher du véhicule.

Dépose

- Poussez vers l'arrière le siège conducteur et détachez le tapis de sol des ergots ②.
- Enlevez le tapis de sol.

ⓘ Sortez du véhicule les tapis de sol des 2e et 3e rangées de sièges avant de basculer les sièges des 2e et 3e rangées de sièges. Vous éviterez ainsi d'endommager et de salir les sièges et les tapis de sol.

Pose et dépose de la fixation du smartphone

⚠ **ATTENTION** La manipulation d'appareils de communication intégrés au véhicule pendant la marche détourne votre attention de la circulation.

L'utilisation d'appareils de communication intégrés au véhicule pendant la marche peut détourner votre attention de la circulation.

Vous risquez en outre de perdre le contrôle du véhicule.

- N'utilisez ces appareils que si les conditions de circulation le permettent.
- Si ce n'est pas le cas, arrêtez-vous en tenant compte des conditions de circulation et procédez à des entrées dans le système uniquement lorsque le véhicule est à l'arrêt.

Lorsque vous utilisez le système multimédia, tenez compte des dispositions légales en vigueur dans le pays dans lequel vous vous trouvez.

Montage

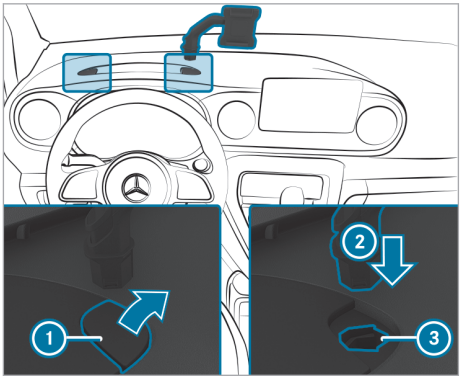

- Enlevez le cache ① à gauche ou à droite du vide-poches situé dans la planche de bord.
- Introduisez la fixation du smartphone ② dans l'évidement ③.
  La fixation du smartphone se verrouille.

Mercedes-Benz vous recommande d'utiliser des fixations agréées par Mercedes-Benz pour votre véhicule. Pour de plus amples informations sur la fixation de smartphone adaptée, adressez-vous à un atelier qualifié.

Dépose

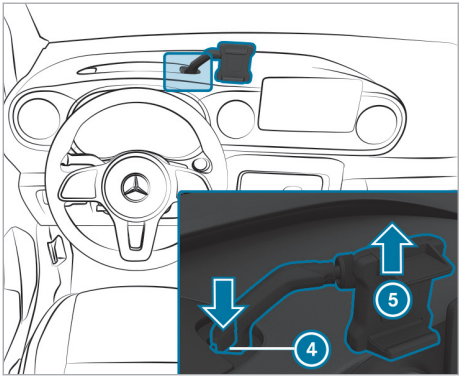

- Appuyez sur le bouton de déverrouillage (4) situé sur la fixation du smartphone.
  La fixation du smartphone est déverrouillée.
- Tirez la fixation du smartphone vers le haut dans le sens de la flèche (5).
- Remettez le cache en place.

Eclairage extérieur

Remarque concernant la modification du réglage des phares pour les voyages à l'étranger

Une modification du réglage des phares n'est pas nécessaire. Une modification du réglage n'est pas nécessaire pour satisfaire aux exigences légales des pays où le côté de circulation diffère de celui du pays d'immatriculation.

Remarques relatives aux systèmes d'éclairage et à votre responsabilité

Les différents systèmes d'éclairage du véhicule sont uniquement des aides au conducteur. C'est le conducteur qui est responsable de l'éclairage correct du véhicule en fonction de la luminosité et des conditions de visibilité ambiantes, des dispositions légales ainsi que des conditions de circulation.

Commutateur d'éclairage

Commande du contacteur d'éclairage

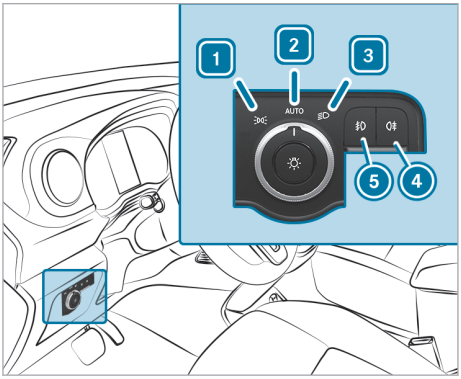

1 Feux de position, éclairage du numéro d'immatriculation et éclairage des instruments
2 AUTO Eclairage extérieur automatique (réglage par défaut du commutateur d'éclairage)
3 Feux de croisement ou feux de route
4 Eclairage antibrouillard arrière
5 Phares antibrouillard

▶ Tournez le contacteur d'éclairage sur AUTO.

L'éclairage extérieur (à l'exception des feux de position) s'éteint automatiquement dans le cas suivant:

- Vous réglez le contacteur d'éclairage en position 1 (→ page 131).
- Vous arrêtez le véhicule en appuyant sur la touche Start/Stop (→ page 131).

Allumage de l'éclairage de jour

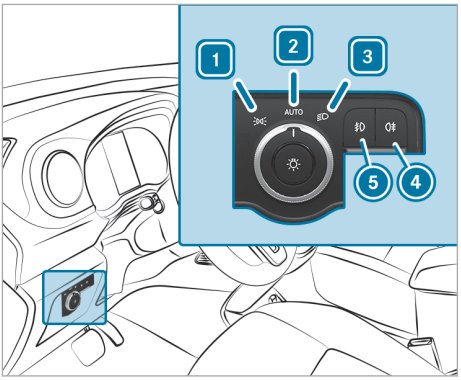

1 Feux de position, éclairage du numéro d'immatriculation et éclairage des instruments
2 AUTO Eclairage extérieur automatique (réglage par défaut du commutateur d'éclairage)
3 Feux de croisement ou feux de route
4 Eclairage antibrouillard arrière
5 Phares antibrouillard

▶ Tournez le commutateur d'éclairage sur AUTO.

Fonctionnement de l'éclairage extérieur automatique

Lorsque le véhicule est en marche, les feux de position, les feux de croisement et l'éclairage de jour sont allumés automatiquement en fonction de la luminosité ambiante.

⚠ **ATTENTION** Risque d'accident en cas de mauvaise visibilité due à l'extinction des feux de croisement

Si le commutateur d'éclairage se trouve sur AUTO, les feux de croisement ne s'allument pas automatiquement en cas de brouillard, de chutes de neige ou d'intempéries pouvant gêner la visibilité tels que les embruns.

▶ Dans ces situations, tournez le commutateur d'éclairage sur .

L'éclairage extérieur automatique est une fonction conçue uniquement pour vous aider. Vous êtes responsable de l'éclairage de votre véhicule.

Si le contacteur d'éclairage est sur AUTO, l'allumage de l'éclairage a lieu comme suit:

- Lorsque l'alimentation en tension est établie, les feux de position s'allument ou s'éteignent automatiquement en fonction de la luminosité ambiante.
- Lorsque le véhicule a été démarré, l'éclairage de jour est allumé. En outre, les feux de position et les feux de croisement s'allument ou s'éteignent automatiquement en fonction de la luminosité ambiante.

  Lorsque les feux de croisement sont allumés, le voyant qui se trouve sur l'écran du combiné d'instruments s'allume.

Allumage et extinction de l'éclairage antibrouillard

Conditions requises

- Le commutateur d'éclairage se trouve en position ou AUTO.
- Les feux de croisement sont allumés.

▶ **Allumage et extinction des phares antibrouillard :** appuyez sur la touche .

▶ **Allumage et extinction de l'éclairage antibrouillard arrière :** appuyez sur la touche .

Tenez compte des dispositions relatives à l'utilisation du feu antibrouillard arrière en vigueur dans le pays où vous vous trouvez.

Correction de la portée de l'éclairage

Conditions requises

- Le véhicule a démarré.

La molette de réglage du site des phares vous permet d'adapter la portée des phares à l'état de chargement du véhicule. La portée des phares varie en effet en fonction du nombre de personnes transportées ou de la charge dans le compartiment de chargement. Les conditions de visibilité peuvent donc se dégrader et vous risquez d'éblouir les véhicules qui arrivent en sens inverse.

Sur les véhicules équipés de phares LED, la portée de l'éclairage est réglée automatiquement.

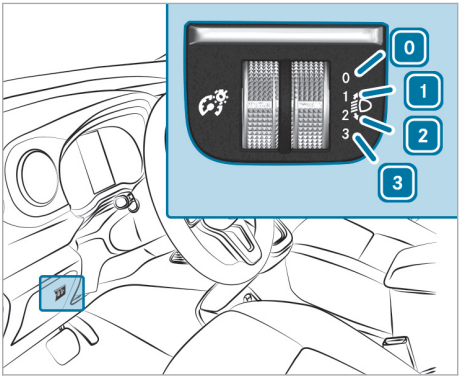

0 Siège conducteur et siège passager occupés

1 Siège conducteur, siège passager et sièges arrière occupés

2 Siège conducteur, siège passager et sièges arrière occupés, charge dans le compartiment de chargement ou sur la surface de chargement

3 Siège conducteur et siège passager occupés et charge maximale autorisée sur l'essieu arrière atteinte

ⓘ Réglez l'éclairage de la chaussée de manière à ce que la chaussée soit éclairée sur une distance comprise entre 40 m et 100 m et que les feux de croisement n'éblouissent pas les véhicules qui arrivent en sens inverse.

▶ Tournez la molette de réglage du site des phares sur la position correspondante.

▶ Sélectionnez la position 0 lorsque le véhicule n'est pas chargé.

Utilisation du commodo d'éclairage

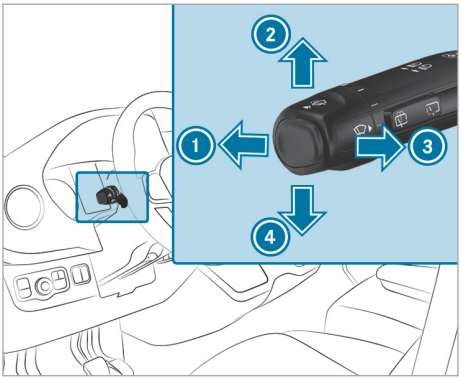

1. Feux de route
2. Clignotants droits
3. Appel de phares
4. Clignotants gauches

▶ Activez la fonction souhaitée à l'aide du commodo.

Allumage des feux de route

▶ Allumez les feux de croisement (→ page 116).

▶ Actionnez le commodo vers l'avant 1.
Le voyant [≡D] qui se trouve sur l'écran du combiné d'instruments s'allume. Le commodo revient dans la position initiale.

ⓘ Sur la position [AUTO], les feux de route s'allument uniquement dans l'obscurité et si vous avez démarré le véhicule.

▶ **Extinction :** actionnez le commodo vers l'avant 1 ou tirez-le brièvement dans le sens de la flèche 3 (l'appel de phares désactive les feux de route).
Le voyant [≡D] qui se trouve sur l'écran du combiné d'instruments s'éteint. Le commodo revient dans la position initiale.

Appel de phares

▶ Tirez brièvement le commodo dans le sens de la flèche 3.

Clignotants

▶ **Clignotement :** actionnez le commodo dans la direction souhaitée 2 ou 4 jusqu'à encliquetage. Le commodo revient automatiquement en position médiane si le braquage du volant est suffisant.

▶ **Clignotement bref :** actionnez brièvement le commodo dans la direction souhaitée 2 ou 4. Le clignotant correspondant clignote 3 fois.

Allumage et extinction des feux de détresse

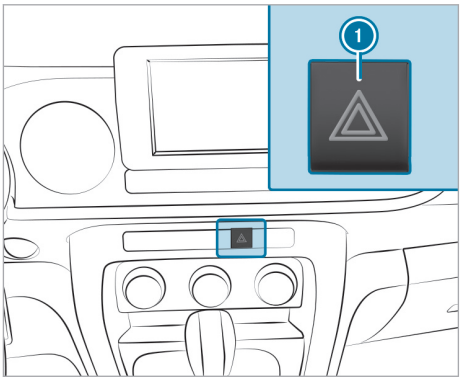

▶ Appuyez sur la touche 1.

Les feux de détresse s'allument automatiquement lorsque l'airbag a été déclenché.

ⓘ Les feux de détresse fonctionnent également lorsque le véhicule est à l'arrêt.

Assistant de feux de route adaptatifs

Fonctionnement de l'assistant de feux de route adaptatifs

⚠ **ATTENTION** Risque d'accident bien que l'assistant de feux de route adaptatifs soit activé

L'assistant de feux de route adaptatifs ne réagit pas aux:

- Usagers qui n'ont pas d'éclairage propre, tels que les piétons
- Usagers dont l'éclairage est faible, tels que les cyclistes
- Usagers dont l'éclairage est masqué, par exemple par une glissière de sécurité

Dans de très rares cas, l'assistant de feux de route adaptatifs ne réagit pas ou pas à temps aux autres usagers équipés d'un éclairage propre.

Dans ces situations ou dans des situations similaires, l'allumage des feux de route auto-

matiques n'est alors pas désactivé ou est tout de même activé.

▶ Soyez toujours attentif aux conditions de circulation et éteignez les feux de route à temps.

L'assistant de feux de route adaptatifs commute automatiquement entre les réglages suivants:

- Feux de croisement
- Feux de route

Le système détecte l'éclairage des véhicules qui arrivent en sens inverse ou qui vous précèdent.

Si vous roulez à plus de 40 km/h, le réglage est commuté comme suit:

- Si aucun autre usager n'est détecté, les feux de route s'allument automatiquement.

Si vous roulez à moins de 30 km/h ou que l'éclairage des routes est suffisant, le réglage est commuté comme suit:

- Les feux de route s'éteignent automatiquement.

Limites système

L'assistant de feux de route adaptatifs ne peut pas tenir compte des conditions routières et météorologiques ni des conditions de circulation.

Dans les conditions suivantes, la détection peut être limitée:

- Les conditions de visibilité sont mauvaises (en cas de brouillard, de forte pluie ou de chutes de neige, par exemple)
- Les capteurs sont encrassés ou masqués.

L'assistant de feux de route adaptatifs est uniquement un système d'aide. Vous êtes responsable de l'éclairage correct du véhicule en fonction de la luminosité et des conditions de visibilité ambiantes ainsi que des conditions de circulation.

Le capteur optique du système se trouve derrière le pare-brise, au niveau de l'unité de commande au toit.

Activation et désactivation de l'assistant des feux de route

⚠ **ATTENTION** Risque d'accident bien que l'assistant de feux de route adaptatifs soit activé

L'assistant de feux de route adaptatifs ne réagit pas aux:

- Usagers qui n'ont pas d'éclairage propre, tels que les piétons
- Usagers dont l'éclairage est faible, tels que les cyclistes
- Usagers dont l'éclairage est masqué, par exemple par une glissière de sécurité

Dans de très rares cas, l'assistant de feux de route adaptatifs ne réagit pas ou pas à temps aux autres usagers équipés d'un éclairage propre.

Dans ces situations ou dans des situations similaires, l'allumage des feux de route automatiques n'est alors pas désactivé ou est tout de même activé.

▶ Soyez toujours attentif aux conditions de circulation et éteignez les feux de route à temps.

Conditions requises

- Le commutateur d'éclairage se trouve sur AUTO.

▶ **Activation:** allumez les feux de route par l'intermédiaire du commodo.
Lorsque les feux de route s'allument automatiquement dans l'obscurité, le voyant qui se trouve sur l'écran du combiné d'instruments s'allume.

▶ **Désactivation:** éteignez les feux de route par l'intermédiaire du commodo.

Réglage de l'éclairage intérieur

Réglage de l'éclairage intérieur

Unité de commande au toit avant

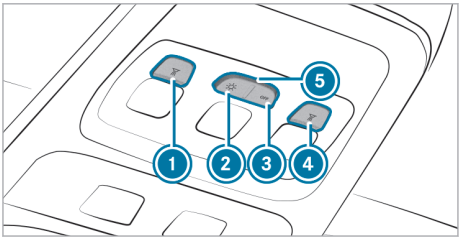

Touches d'éclairage intérieur (exemple)

1 Spot de lecture avant, gauche
2 Eclairage intérieur avant
3 OFF Extinction de l'éclairage intérieur
4 Spot de lecture avant, droite

- **Allumage et extinction :** appuyez sur la touche correspondante 1 - 4.
- **Commande automatique de l'éclairage intérieur :** mettez le contacteur 5 dans la position intermédiaire.

La disposition et le nombre de touches dépendent de l'équipement du véhicule.

Allumage et extinction de l'éclairage intérieur à l'arrière ou dans le compartiment de chargement

Unité de commande arrière

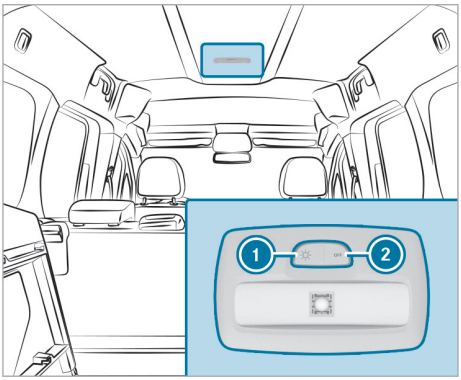

- **Allumage de l'éclairage intérieur arrière :** appuyez sur la touche 1.
- **Extinction de l'éclairage intérieur arrière :** appuyez de nouveau sur la touche 1.
- **Allumage automatique de l'éclairage intérieur arrière :** appuyez sur la touche 2.
- **Extinction automatique de l'éclairage intérieur arrière :** appuyez de nouveau sur la touche 2.

Unité de commande dans le compartiment de chargement

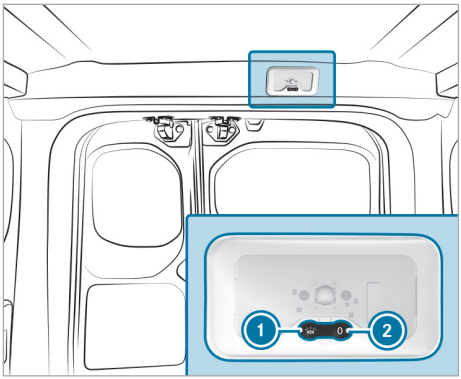

Touches d'éclairage de compartiment de chargement (exemple)

- **Allumage :** appuyez sur la touche 1.
- **Extinction :** appuyez sur la touche 2.

Remplacement des lampes

Remarques relatives au remplacement des lampes

ATTENTION Risque de brûlure lié à des composants brûlants lors du remplacement des ampoules

Les ampoules, les lampes et les fiches risquent de devenir très chauds en service.

Si vous remplacez une ampoule, vous risquez de vous brûler au contact de ces composants.

- Laissez refroidir les composants avant de remplacer une ampoule.

Consignes de sécurité importantes:

- Avant de remplacer une ampoule, éteignez le système d'éclairage du véhicule. Vous éviterez ainsi tout court-circuit.
- Utilisez uniquement des ampoules de rechange de même type et de la tension requise.
- Ne montez les ampoules que dans des lampes adaptées.

- N'utilisez pas de lampes tombées à terre ou dont le verre est rayé. La lampe risque d'éclater.
- La lampe risque d'éclater dans les conditions suivantes:
  - La lampe est brûlante et vous la touchez.
  - Vous laissez tomber la lampe.
  - Vous rayez la lampe ou la fêlez.
- Les tâches sur le verre de l'ampoule réduisent la durée de vie de la lampe. Ne touchez pas le verre de l'ampoule à mains nues. Le cas échéant, nettoyez le verre de l'ampoule à froid avec de l'alcool ou de l'alcool à brûler et frottez-le avec un chiffon non pelucheux.
- Protégez la lampe de l'humidité et ne la mettez pas en contact avec un liquide.

Veillez toujours à ce que les ampoules soient bien fixées.

Remplacement des lampes avant (véhicules équipés de phares halogènes)

Vue d'ensemble des types de lampes avant

Vous pouvez remplacer les lampes des feux suivants:

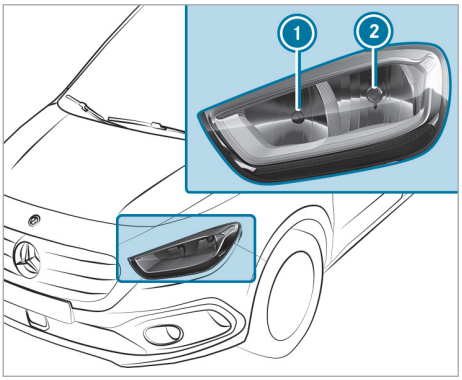

Phares halogènes

1. Feux de route: lampe H7 55 W
2. Feux de croisement: lampe H7 55 W

Remplacement des lampes du phare

ATTENTION Risque de brûlure lié à des composants brûlants lors du remplacement des ampoules

Les ampoules, les lampes et les fiches risquent de devenir très chauds en service.

Si vous remplacez une ampoule, vous risquez de vous brûler au contact de ces composants.

▶ Laissez refroidir les composants avant de remplacer une ampoule.

Conditions requises

- Le système d'éclairage est éteint.

Remplacement des lampes du phare halogène

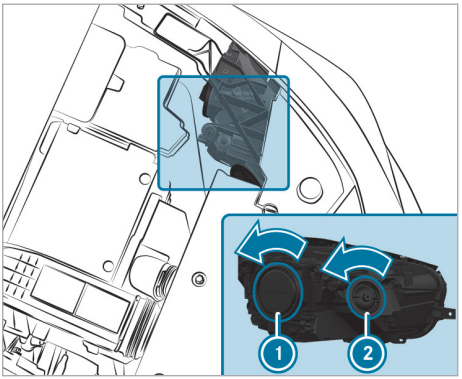

1. Couvercle de boîtier des feux de croisement
2. Couvercle de boîtier des feux de route

▶ Ouvrez le capot moteur.

▶ Tournez le couvercle de boîtier correspondant dans le sens de la flèche, puis enlevez-le.

▶ Tournez la douille vers la gauche et enlevez-la.

▶ Retirez la lampe de la douille.

▶ Mettez la lampe neuve en place dans la douille de manière à ce que le culot repose entièrement au fond de la douille.

▶ Mettez la douille en place et tournez-la vers la droite.

▶ Mettez le couvercle de boîtier en place et tournez-le dans le sens inverse de la flèche.

▶ Fermez le capot moteur.

Remplacement des lampes arrière

Remplacement des lampes du feu arrière

Conditions requises

- Le système d'éclairage est éteint.
- **Feux arrière:** il vous faut une lampe du type P 21/5 W.
- **Eclairage antibrouillard arrière:** il vous faut une lampe du type P 21 W.

- **Feux stop/feux arrière :** il vous faut une lampe du type P 21/5 W.
- **Clignotants :** il vous faut une lampe du type PY 21 W.
- **Feux de recul :** il vous faut une lampe du type W 16 W.

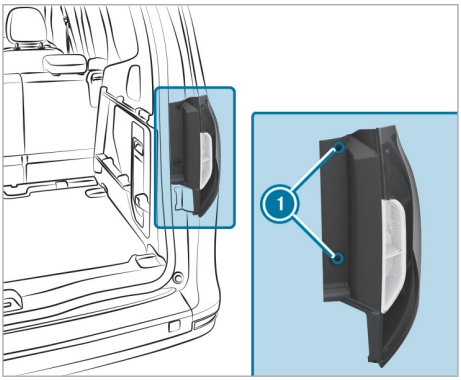

▶ Desserrez les vis ① avec un tournevis.

▶ Tirez le bloc optique vers l'arrière.

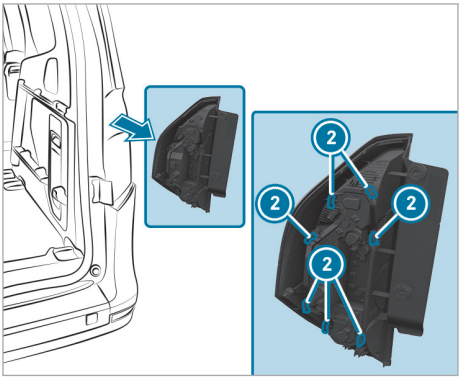

▶ Détachez les agrafes de retenue ②.

▶ Enlevez le cache.

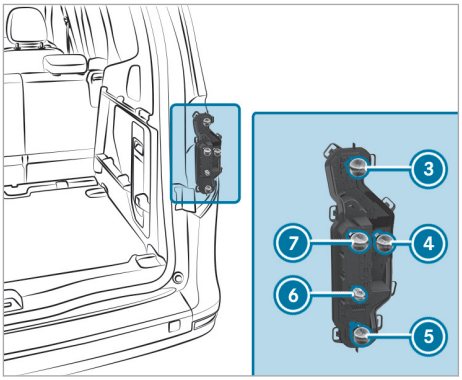

③ Feux stop/feux arrière
④ Feu arrière
⑤ Eclairage antibrouillard arrière
⑥ Feux de recul
⑦ Clignotants

▶ Retirez l'ampoule concernée.

▶ Mettez l'ampoule neuve correspondante en place.

Essuie-glaces

Mise en marche et arrêt des essuie-glaces du pare-brise

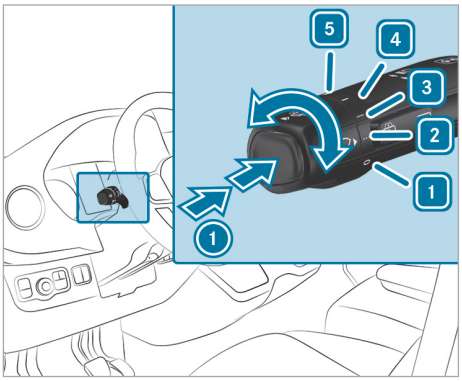

① Balayage unique/balayage avec liquide de lave-glace

1 0 Arrêt des essuie-glaces

2 ••• Balayage intermittent normal
Véhicules équipés d'un capteur de pluie: balayage automatique normal

3 •••• Balayage intermittent fréquent

Véhicules équipés d'un capteur de pluie: balayage automatique fréquent

4 Balayage continu lent

5 Balayage continu rapide

▶ Tournez le commodo sur la position correspondante 1 – 5.

Véhicules équipés d'un capteur de pluie: la fonction de balayage automatique n'est disponible que lorsque le véhicule a été démarré.

▶ **Balayage unique/balayage avec liquide de lave-glace:** appuyez sur la touche du commodo dans le sens de la flèche 1.

- Balayage unique
- Balayage avec liquide de lave-glace

Mise en marche et arrêt de l'essuie-glace de lunette arrière

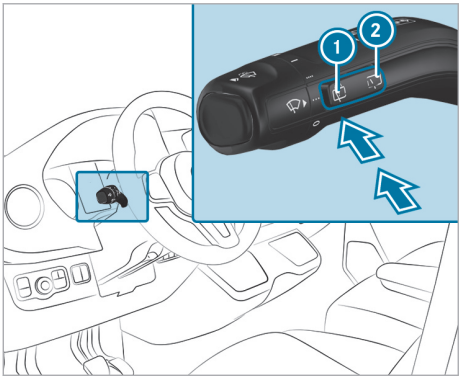

1 Balayage unique/balayage avec liquide de lave-glace

2 Balayage intermittent

▶ **Balayage unique:** appuyez sur la touche 1 jusqu'au point de résistance.

▶ **Balayage avec liquide de lave-glace:** appuyez sur la touche 1 au-delà du point de résistance.

▶ **Mise en marche et arrêt du balayage intermittent:** appuyez sur la touche 2.
Si l'essuie-glace arrière est en marche, le symbole apparaît sur l'écran du combiné d'instruments .

Remplacement des balais d'essuie-glace du pare-brise

⚠ **ATTENTION** Risque de coincement lors du remplacement des balais d'essuie-glace par la mise en marche des essuie-glaces

Si les essuie-glaces se mettent en marche lors du remplacement des balais d'essuie-glace, vous risquez d'être coincé par le bras d'essuie-glace.

▶ Veillez à toujours arrêter les essuie-glaces et le véhicule, et à couper le contact, avant de remplacer les balais d'essuie-glace.

⚠ **ATTENTION** Risque de blessure dû à l'utilisation des essuie-glaces alors que le capot moteur est ouvert

Si les essuie-glaces se mettent en marche alors que le capot moteur est ouvert, vous risquez d'être coincé par la tringlerie d'essuie-glace.

▶ Veillez à toujours arrêter les essuie-glaces et le véhicule, et à couper le contact, avant d'ouvrir le capot moteur.

Mise des bras d'essuie-glace en position de remplacement

▶ Mettez le contact.

▶ Appuyez 2 fois sur la touche du commodo jusqu'au premier point de résistance dans un délai de 1 seconde.
Les bras d'essuie-glace se mettent en position de remplacement.

Dépose des balais d'essuie-glace

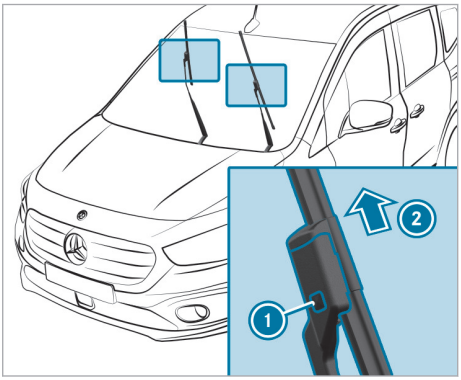

- Ecartez le bras d'essuie-glace du pare-brise.
- Appuyez sur le bouton de déverrouillage (1).
- Retirez le balai d'essuie-glace du bras d'essuie-glace en le tirant vers le haut, dans le sens de la flèche (2).

Pose des balais d'essuie-glace

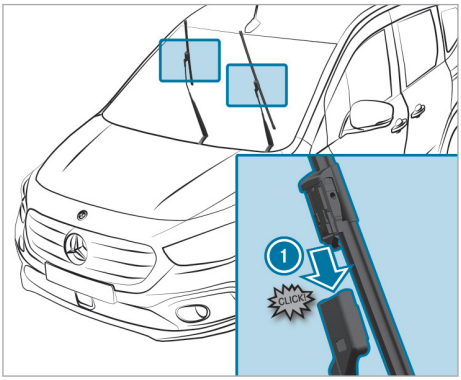

- Insérez le balai d'essuie-glace neuf sur le bras d'essuie-glace dans le sens de la flèche (1), jusqu'à ce que le bouton de déverrouillage s'encliquette.
- Vérifiez que le balai d'essuie-glace est bien fixé.
- Rabattez les bras d'essuie-glace sur le pare-brise.
- Mettez le contact.
- Appuyez 1 fois sur la touche [ ] du commodo.

ou

- Accélérez le véhicule jusqu'à atteindre une vitesse supérieure à 10 km/h.
  Les bras d'essuie-glace se remettent dans la position initiale.

Remplacement du balai d'essuie-glace de la lunette arrière

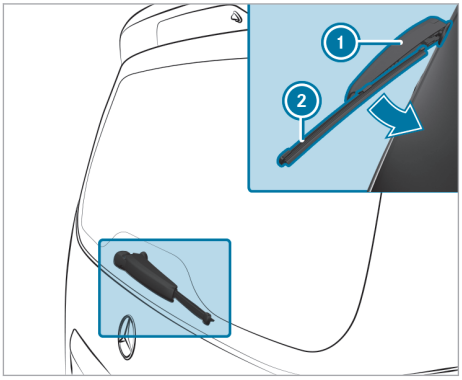

- Ecartez le bras d'essuie-glace (1) de la lunette arrière jusqu'à ce qu'il se verrouille en position de remplacement.
- Tenez le bras d'essuie-glace (1) et retirez le balai d'essuie-glace (2) du bras d'essuie-glace dans le sens de la flèche.
- Placez le balai d'essuie-glace (2) neuf sur le bras d'essuie-glace (1).
- Tenez le bras d'essuie-glace (1) et poussez le balai d'essuie-glace (2) dans le sens opposé à la flèche jusqu'à encliquetage.
- Vérifiez que le balai d'essuie-glace (2) est bien fixé.
- Rabattez le bras d'essuie-glace (1) sur la lunette arrière.

Rétroviseurs

Utilisation des rétroviseurs extérieurs

ATTENTION Risque d'accident en cas de modification des réglages du véhicule pendant la marche

Vous risquez de perdre le contrôle du véhicule dans les situations suivantes en particulier:

- si vous réglez le siège conducteur, l'appuie-tête, le volant ou le rétroviseur pendant la marche
- si vous bouclez votre ceinture de sécurité pendant la marche

- Avant de démarrer le véhicule, réglez en particulier le siège conducteur, l'appuie-

tête, le volant et le rétroviseur, et bouclez votre ceinture de sécurité.

ATTENTION Risque d'accident lié à une erreur d'appréciation de la distance lors de l'utilisation du rétroviseur extérieur

Les rétroviseurs extérieurs donnent une image réduite. Les objets visibles sont plus près qu'ils ne le paraissent.

- Par conséquent, déterminez toujours la distance réelle par rapport aux autres usagers en jetant un coup d'œil par-dessus votre épaule.

Réglage des rétroviseurs extérieurs

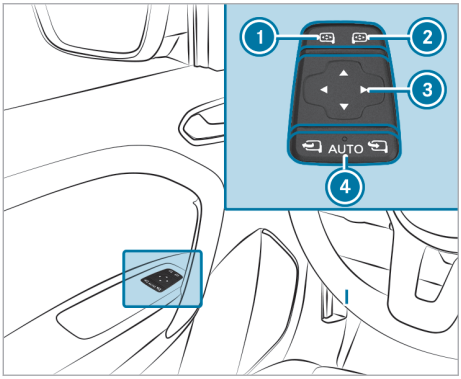

REMARQUE Endommagement des rétroviseurs extérieurs électriques en les rabattant manuellement ou violemment

Si vous déployez et rabattez les rétroviseurs extérieurs électriques à la main, les rétroviseurs extérieurs risquent d'être endommagés et ils ne sont pas verrouillés correctement.

Si les rétroviseurs extérieurs ne sont pas rabattus lors du lavage du véhicule en station de lavage, les brosses de lavage risquent de rabattre violemment les rétroviseurs extérieurs et de les endommager.

- Rabattez et déployez les rétroviseurs extérieurs toujours électriquement.
- Rabattez les rétroviseurs extérieurs avant le lavage du véhicule dans une station de lavage.
- Avant de prendre la route, établissez l'alimentation en tension ou mettez le véhicule en marche.
- Sélectionnez le rétroviseur extérieur à régler à l'aide de la touche 1 ou 2.
- Réglez la position du miroir à l'aide de la touche 3.

Rabattement et déploiement des rétroviseurs extérieurs

- **Activation du rabattement automatique des rétroviseurs :** mettez la touche 4 du milieu sur AUTO.
- **Rabattement manuel :** poussez la touche 4 vers la droite.
- **Déploiement manuel :** poussez la touche 4 vers la gauche.

Vue d'ensemble des systèmes de climatisation

Vue d'ensemble du système de chauffage

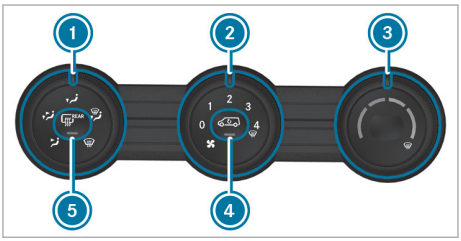

1. Réglage de la répartition d'air (→ page 127)
2. Réglage du débit d'air (→ page 128)
3. Réglage de la température (→ page 128)
4. Activation et désactivation du mode recyclage d'air (→ page 129)
5. Véhicules équipés d'un chauffage de lunette arrière: REAR mise en marche et arrêt du chauffage de lunette arrière (→ page 129)

   Véhicules équipés d'un chauffage de rétroviseur: mise en marche et arrêt du chauffage de rétroviseur

ⓘ Véhicules équipés d'un chauffage de lunette arrière: les rétroviseurs extérieurs sont toujours également chauffés lorsque le chauffage de la lunette arrière est mis en marche.

ⓘ Les voyants incorporés aux touches indiquent que la fonction correspondante est activée.

Vue d'ensemble du climatiseur

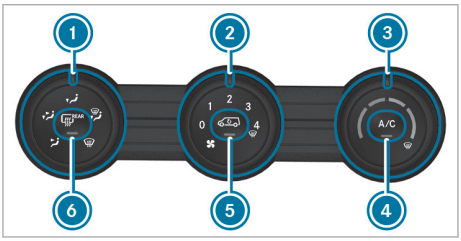

1. Réglage de la répartition d'air (→ page 127)
2. Réglage du débit d'air (→ page 128)
3. Réglage de la température (→ page 128)
4. A/C Activation et désactivation de la fonction A/C (→ page 127)
5. Activation et désactivation du mode recyclage d'air (→ page 129)
6. Véhicules équipés d'un chauffage de lunette arrière: REAR mise en marche et arrêt du chauffage de lunette arrière (→ page 129)

   Véhicules équipés d'un chauffage de rétroviseur: mise en marche et arrêt du chauffage de rétroviseur

ⓘ Véhicules équipés d'un chauffage de lunette arrière: les rétroviseurs extérieurs sont toujours également chauffés lorsque le chauffage de la lunette arrière est mis en marche.

ⓘ Les voyants incorporés aux touches indiquent que la fonction correspondante est activée.

Vue d'ensemble du climatiseur THERMOTRONIC

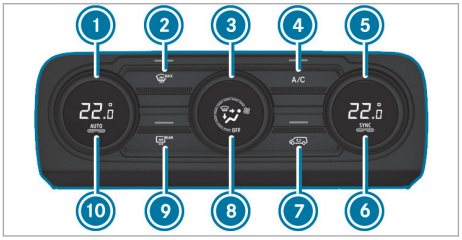

1. Réglage de la température côté gauche (→ page 128)
2. MAX Dégivrage du pare-brise (→ page 128)
3. Réglage du débit d'air (→ page 128)
4. A/C Activation et désactivation de la fonction A/C (→ page 127)
5. Réglage de la température côté droit (→ page 128)
6. SYNC Activation et désactivation de la fonction de synchronisation (→ page 128)
7. Activation et désactivation du mode recyclage d'air (→ page 129)
8. Réglage de la répartition d'air (→ page 127)
9. REAR Mise en marche et arrêt du chauffage de lunette arrière (→ page 129)
10. AUTO Régulation automatique de la climatisation (→ page 127)

ⓘ Les rétroviseurs extérieurs sont toujours également chauffés lorsque le chauffage de la lunette arrière est mis en marche.

ⓘ Les voyants incorporés aux touches indiquent que la fonction correspondante est activée.

Commande des systèmes de climatisation

Mise en marche et arrêt du système de climatisation

Véhicules équipés d'un système de chauffage ou d'un climatiseur

▶ **Mise en marche:** mettez le sélecteur de débit d'air [ ] sur le niveau 1 ou au-delà.

▶ **Arrêt:** mettez le sélecteur du débit d'air [ ] sur le niveau 0.

Véhicules équipés d'une unité de commande de la climatisation THERMOTRONIC

▶ **Mise en marche:** mettez le sélecteur de débit d'air sur le niveau 1 ou au-delà ou bien appuyez sur la touche [AUTO].

▶ **Arrêt:** mettez le sélecteur du débit d'air sur [OFF].

ⓘ Lorsque le système de climatisation est arrêté, les vitres risquent de se couvrir plus rapidement de buée. N'arrêtez le système de climatisation que pour une courte durée.

Activation et désactivation de la fonction A/C

Conditions requises

- Le système de climatisation est en marche (⟶ page 127).

La fonction A/C permet de climatiser et de déshumidifier l'air intérieur du véhicule.

▶ Appuyez sur la touche [A/C].

ⓘ Ne désactivez que brièvement la fonction A/C. Sinon les vitres risquent de se couvrir plus rapidement de buée.

ⓘ En mode refroidissement, de l'eau de condensation peut s'écouler sous le véhicule. Cela n'indique pas un défaut.

Régulation automatique de la climatisation

Conditions requises

- Le véhicule est équipé de l'unité de commande de la climatisation THERMOTRONIC (⟶ page 126).
- Le système de climatisation est en marche (⟶ page 127).

En mode automatique, la température réglée est régulée et maintenue constante grâce à l'arrivée d'air.

En mode automatique, le système agit sur les réglages suivants:

- le débit d'air
- la répartition d'air
- le mode recyclage d'air
- l'activation et la désactivation de la fonction A/C
- la température

Vous pouvez à tout moment adapter manuellement le débit d'air et la température en tournant le sélecteur correspondant de l'unité de commande de la climatisation.

▶ **Mise en marche:** appuyez sur la touche [AUTO].

▶ **Arrêt:** appuyez sur la touche [MAX] Dégivrage du pare-brise, [A/C] Activation et désactivation de la fonction A/C ou tournez la molette de réglage du débit d'air.

ⓘ N'arrêtez le mode automatique que pour une courte durée. Sinon les vitres risquent de se couvrir plus rapidement de buée.

▶ **Passage au mode manuel:** réglez le débit d'air sur [OFF] avec le sélecteur ou appuyez sur la touche [ ].

Informations sur les réglages de la répartition d'air

Les symboles affichés sur l'unité de commande de la climatisation indiquent les buses par lesquelles l'air sort.

- [ ] Buses de dégivrage et buses de l'espace jambes
- [ ] Buses de dégivrage
- [ ] Buses centrales
- [ ] Buses centrales et buses de l'espace jambes
- [ ] Buses de l'espace jambes

Réglage de la répartition d'air

Conditions requises

- Le système de climatisation est en marche (⟶ page 127).

▶ Véhicules équipés d'un système de chauffage ou d'un climatiseur: tournez le sélecteur de la répartition d'air [ ] pour sélectionner la répartition d'air souhaitée.

▶ Véhicules équipés d'une unité de commande de la climatisation THERMOTRONIC: appuyez

sur la touche [ ] pour sélectionner la répartition d'air souhaitée.
L'affichage de la touche correspond à la répartition d'air sélectionnée.

Réglage du débit d'air

Véhicules équipés d'un système de chauffage ou d'un climatiseur

▶ Mettez le sélecteur du débit d'air [ ] sur le niveau 1 ou au-delà pour régler le débit d'air souhaité.

ⓘ Si vous réglez le débit d'air sur 0 lorsque le véhicule roule, il y a encore un faible flux d'air.

ⓘ Si vous réglez le sélecteur du débit d'air sur le niveau [ ], la commutation sur l'air extérieur se fait automatiquement. Cela évite que le pare-brise s'embue.

Véhicules équipés du THERMOTRONIC

▶ Mode manuel: mettez le sélecteur du débit d'air [ ] sur le niveau 1 ou au-delà pour régler le débit d'air souhaité.

▶ Mode automatique: appuyez sur la touche [AUTO] pour régler automatiquement le débit d'air.

ⓘ Ne mettez que brièvement le débit d'air à un niveau faible ou sur 0. Sinon les vitres risquent de se couvrir plus rapidement de buée.

Réglage de la température

Véhicules équipés d'un système de chauffage ou d'un climatiseur

▶ **Augmentation de la température:** tournez le sélecteur de température vers la droite jusqu'à ce que la température souhaitée soit atteinte.

▶ **Diminution de la température:** tournez le sélecteur de température vers la gauche jusqu'à ce que la température souhaitée soit atteinte.

Véhicules équipés du THERMOTRONIC

▶ Mode manuel: tournez le sélecteur de température vers la gauche ou la droite jusqu'à ce que la température souhaitée soit atteinte.

▶ Mode automatique: appuyez sur la touche [AUTO] pour régler automatiquement la température.

Activation et désactivation de la fonction de synchronisation

Conditions requises

- L'unité de commande de la climatisation THERMOTRONIC est montée (→ page 126).
- Le système de climatisation est en marche (→ page 127).

La fonction de synchronisation vous permet de commander la climatisation de manière centralisée. Les réglages de la température et de la répartition d'air effectués côté conducteur sont repris automatiquement côté passager.

▶ Appuyez sur la touche [SYNC].
Lorsque le voyant incorporé à la touche [SYNC] s'allume, cela signifie que la fonction est activée. L'écran affiche alors pour le côté passager la valeur de la température réglée côté conducteur.

La fonction de synchronisation se désactive lorsque vous modifiez le réglage pour le côté passager ou si vous appuyez de nouveau sur la touche [SYNC]. Le voyant incorporé à la touche [SYNC] s'éteint.

Désembuage des vitres

Conditions requises

- L'unité de commande de la climatisation THERMOTRONIC est montée (→ page 126).

Désembuage des vitres à l'intérieur

▶ **Activation du dégivrage de pare-brise:** appuyez sur la touche [MAX].
Lorsque le dégivrage de pare-brise est activé, la climatisation et le chauffage de lunette arrière sont activés automatiquement. La température et le débit d'air ne sont pas réglables.

▶ **Arrêt du chauffage de lunette arrière:** appuyez sur la touche [REAR].
Le voyant incorporé à la touche s'éteint.

▶ **Désactivation du dégivrage de pare-brise:** appuyez sur la touche [AUTO] ou [MAX].

Désembuage des vitres à l'extérieur

▶ Mettez les essuie-glaces en marche (→ page 122).

Mise en marche et arrêt du mode recyclage d'air

Véhicules équipés d'un système de chauffage ou d'un climatiseur

- **Mise en marche :** appuyez sur la touche . Lorsque le voyant incorporé à la touche s'allume, cela signifie que le mode recyclage d'air est en marche et que l'air intérieur est recyclé.
- **Arrêt :** appuyez de nouveau sur la touche .

Véhicules équipés du THERMOTRONIC

- Mode manuel: appuyez sur la touche . Lorsque le voyant incorporé à la touche s'allume, cela signifie que le mode recyclage d'air est en mode manuel et que l'air intérieur est recyclé.
- Mode automatique: appuyez sur la touche AUTO pour réguler automatiquement l'air recyclé.

ⓘ Lorsque le mode recyclage d'air est activé, les vitres risquent de se couvrir plus rapidement de buée. N'activez le mode recyclage d'air que pour une courte durée.

Mise en marche et arrêt du chauffage de pare-brise

⚠ **ATTENTION** Risque de brûlure en touchant le pare-brise en cas de chauffage de pare-brise en marche

Le pare-brise peut devenir très chaud lorsque le chauffage de pare-brise est allumé.

En cas de perception de la température ou d'aptitude à réagir aux températures élevées limitée, cela peut avoir des effets néfastes sur la santé ou même provoquer des blessures semblables à des brûlures.

- Ne touchez le pare-brise que si le chauffage de pare-brise est éteint.
- Laissez refroidir le pare-brise avant de le toucher.

Conditions requises

- Le véhicule est en marche.

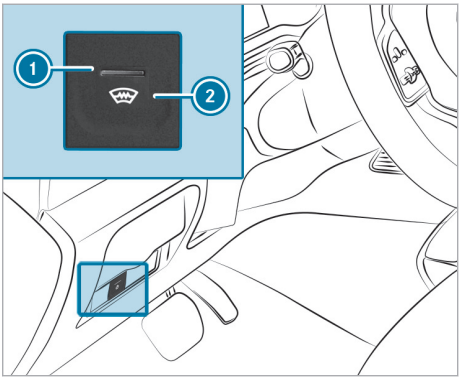

- **Mise en marche :** appuyez sur la touche 2. Lorsque le voyant 1 est allumé, le chauffage de pare-brise est en marche.
- **Arrêt :** appuyez à nouveau sur la touche 2. Le voyant incorporé à la touche s'éteint.

ⓘ Le chauffage de pare-brise s'arrête automatiquement au bout de quelques minutes.

Mise en marche et arrêt du chauffage de lunette arrière

Conditions requises

- Le véhicule est en marche.

- **Mise en marche :** appuyez sur la touche REAR. Le chauffage de lunette arrière est en marche lorsque le voyant est allumé.
- **Arrêt :** appuyez à nouveau sur la touche REAR. Le voyant incorporé à la touche s'éteint.

Commande des buses de ventilation

Réglage des buses de ventilation à l'avant

⚠ **ATTENTION** Risque de brûlure ou de gelures en cas de distance insuffisante par rapport aux buses de ventilation

L'air sortant des buses de ventilation peut être très chaud ou très froid.

- Veillez toujours à ce que tous les occupants du véhicule se tiennent à une distance suffisante des buses de ventilation.
- Si nécessaire, dirigez le flux d'air vers une autre zone de l'habitacle.

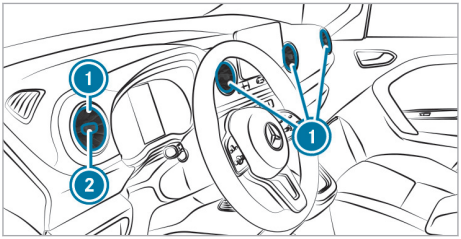

- **Ouverture et fermeture :** saisissez la buse de ventilation ① par la partie centrale du sélecteur ② et tournez-la vers la gauche ou la droite jusqu'en butée.
- **Réglage de la direction du flux d'air :** saisissez la buse de ventilation ① par la partie centrale du sélecteur ② et orientez-la vers le haut, le bas, la gauche ou la droite.

Réglage des buses de ventilation à l'arrière

ATTENTION Risque de brûlure ou de gelures en cas de distance insuffisante par rapport aux buses de ventilation

L'air sortant des buses de ventilation peut être très chaud ou très froid.

- Veillez toujours à ce que tous les occupants du véhicule se tiennent à une distance suffisante des buses de ventilation.
- Si nécessaire, dirigez le flux d'air vers une autre zone de l'habitacle.

Conditions requises

- L'unité de commande de la climatisation THERMOTRONIC est montée (⟶ page 126).
- Le système de climatisation est en marche (⟶ page 127).

Les buses de ventilation à l'arrière ① sont uniquement disponibles pour le Tourer.

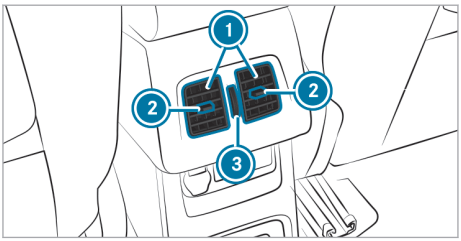

- **Ouverture et fermeture :** tournez la molette de réglage ③ vers le haut ou vers le bas.
- **Réglage de la direction du flux d'air :** saisissez la buse de ventilation ① par la partie centrale du sélecteur ② et orientez-la vers le haut, le bas, la gauche ou la droite.

Conduite

Etablissement de l'alimentation en tension avec la touche Start/Stop

⚠ **ATTENTION** Risque d'accident et de blessure si des enfants sont laissés sans surveillance à l'intérieur du véhicule

Si vous laissez des enfants sans surveillance à l'intérieur du véhicule, ils peuvent notamment

- ouvrir les portes et mettre en danger d'autres personnes ou usagers
- descendre du véhicule et se faire renverser
- utiliser les équipements du véhicule avec lesquels ils pourraient, par exemple, se coincer

En outre, les enfants peuvent mettre le véhicule en mouvement, par exemple en

- desserrant le frein de stationnement
- modifiant la position de la boîte de vitesses
- démarrant le véhicule

▶ Ne laissez jamais des enfants sans surveillance à l'intérieur du véhicule.

▶ Lorsque vous quittez le véhicule, prenez toujours la clé avec vous et verrouillez le véhicule.

▶ Conservez la clé hors de portée des enfants.

⚠ **DANGER** Danger de mort dû aux gaz d'échappement

Les moteurs thermiques dégagent des gaz d'échappement toxiques, tels que du monoxyde de carbone. L'inhalation de ces gaz d'échappement est nocive et entraîne une intoxication.

▶ Ne laissez jamais tourner le moteur et ne laissez jamais le chauffage autonome (si disponible) en marche dans un local fermé ne disposant pas d'une ventilation suffisante.

⚠ **ATTENTION** Risque d'incendie en présence de matériaux inflammables dans le compartiment moteur ou sur le système d'échappement

Des matières inflammables peuvent s'enflammer.

▶ Par conséquent, contrôlez régulièrement qu'aucun corps étranger inflammable ne se trouve dans le compartiment moteur ou sur le système d'échappement.

Conditions requises

- La clé se trouve dans la zone de détection de l'antenne (→ page 132) et la pile de la clé n'est pas déchargée.

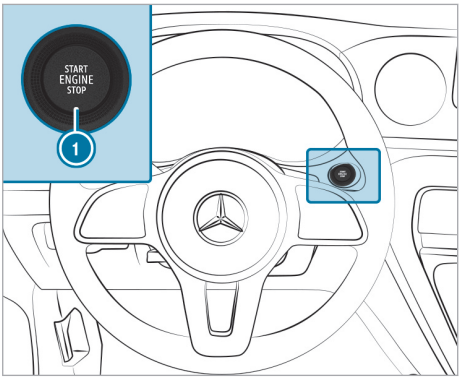

▶ Appuyez sur la touche (1).
Tous les voyants qui se trouvent sur l'écran du combiné d'instruments s'allument. L'alimentation en tension est établie.

L'alimentation en tension est à nouveau coupée lorsque l'une des conditions suivantes est remplie:

- Vous ne démarrez pas le véhicule dans les 3 minutes qui suivent.
- Vous appuyez 1 fois sur la touche (1).

Etablissement de l'alimentation en tension ou mise du contact du véhicule avec la clé

⚠ **ATTENTION** Risque d'accident et de blessure si des enfants sont laissés sans surveillance à l'intérieur du véhicule

Si vous laissez des enfants sans surveillance à l'intérieur du véhicule, ils peuvent notamment

- ouvrir les portes et mettre en danger d'autres personnes ou usagers
- descendre du véhicule et se faire renverser
- utiliser les équipements du véhicule avec lesquels ils pourraient, par exemple, se coincer

En outre, les enfants peuvent mettre le véhicule en mouvement, par exemple en

- desserrant le frein de stationnement
- modifiant la position de la boîte de vitesses
- démarrant le véhicule

▶ Ne laissez jamais des enfants sans surveillance à l'intérieur du véhicule.

▶ Lorsque vous quittez le véhicule, prenez toujours la clé avec vous et verrouillez le véhicule.

▶ Conservez la clé hors de portée des enfants.

⚠ **ATTENTION** Risques d'accident et de blessure si des animaux sont laissés non protégés sans surveillance à l'intérieur du véhicule

Si vous laissez des animaux sans surveillance ou sans protection à l'intérieur du véhicule, ils risquent d'appuyer sur des touches ou des contacteurs, par exemple.

Il est alors possible pour les animaux:

- d'activer les équipements du véhicule et, par exemple, de se coincer
- de mettre en marche ou d'arrêter des systèmes et de mettre ainsi en danger d'autres usagers

Si les animaux ne sont pas protégés, ils risquent en outre, en cas d'accident, de changement brusque de direction ou de coup de frein brutal, d'être projetés à l'intérieur du véhicule et de blesser les occupants.

▶ Ne laissez jamais des animaux sans surveillance à l'intérieur du véhicule.

▶ Protégez correctement les animaux pendant la marche, par exemple avec une cage de transport pour animaux adaptée.

⚠ **DANGER** Danger de mort dû aux gaz d'échappement

Les moteurs thermiques dégagent des gaz d'échappement toxiques, tels que du monoxyde de carbone. L'inhalation de ces gaz d'échappement est nocive et entraîne une intoxication.

▶ Ne laissez jamais tourner le moteur et ne laissez jamais le chauffage autonome (si disponible) en marche dans un local fermé ne disposant pas d'une ventilation suffisante.

⚠ **ATTENTION** Risque d'incendie en présence de matériaux inflammables dans le compartiment moteur ou sur le système d'échappement

Des matières inflammables peuvent s'enflammer.

▶ Par conséquent, contrôlez régulièrement qu'aucun corps étranger inflammable ne se trouve dans le compartiment moteur ou sur le système d'échappement.

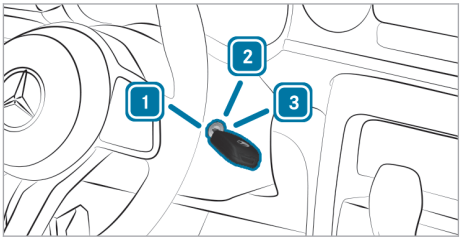

1 Introduction et retrait de la clé, déblocage et blocage du volant

2 Etablissement de l'alimentation en tension ou mise du contact du véhicule

3 Démarrage du véhicule

▶ Tournez la clé en position 2.

Démarrage

Remarques relatives aux liaisons radio de la clé

⚠ **DANGER** Danger de mort, dû au rayonnement électromagnétique, pour les personnes portant un appareil médical, lors de l'utilisation de la touche Start/Stop

Personnes portant un appareil médical (pacemaker ou défibrillateur, par exemple):

Une liaison radio est établie entre la clé et le véhicule.

Le fonctionnement d'un appareil médical peut être compromis.

▶ Avant d'utiliser le véhicule, renseignez-vous impérativement auprès de votre médecin ou du fabricant de l'appareil médical sur les éventuelles répercussions des systèmes correspondants.

Zone de détection de l'antenne de la fonction KEYLESS-START

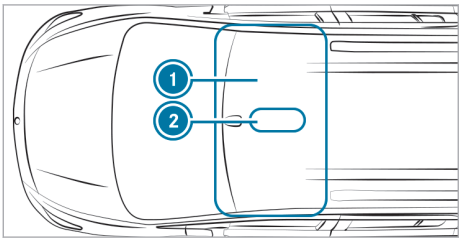

Fourgon/Mixto

1. Zone de détection de l'antenne
2. Position du vide-poches pour la clé en cas de zone de détection réduite de l'antenne (→ page 135, 134)

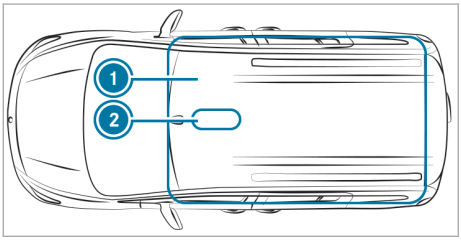

Tourer

1. Zone de détection de l'antenne
2. Position du vide-poches pour la clé en cas de zone de détection réduite de l'antenne (→ page 135, 134)

Démarrage du véhicule avec la touche Start/Stop

ATTENTION Risque d'accident et de blessure si des enfants sont laissés sans surveillance à l'intérieur du véhicule

Si vous laissez des enfants sans surveillance à l'intérieur du véhicule, ils peuvent notamment

- ouvrir les portes et mettre en danger d'autres personnes ou usagers
- descendre du véhicule et se faire renverser
- utiliser les équipements du véhicule avec lesquels ils pourraient, par exemple, se coincer

En outre, les enfants peuvent mettre le véhicule en mouvement, par exemple en

- desserrant le frein de stationnement
- modifiant la position de la boîte de vitesses
- démarrant le véhicule

▶ Ne laissez jamais des enfants sans surveillance à l'intérieur du véhicule.

▶ Lorsque vous quittez le véhicule, prenez toujours la clé avec vous et verrouillez le véhicule.

▶ Conservez la clé hors de portée des enfants.

ATTENTION Risques d'accident et de blessure si des animaux sont laissés non protégés sans surveillance à l'intérieur du véhicule

Si vous laissez des animaux sans surveillance ou sans protection à l'intérieur du véhicule, ils risquent d'appuyer sur des touches ou des contacteurs, par exemple.

Il est alors possible pour les animaux:

- d'activer les équipements du véhicule et, par exemple, de se coincer
- de mettre en marche ou d'arrêter des systèmes et de mettre ainsi en danger d'autres usagers

Si les animaux ne sont pas protégés, ils risquent en outre, en cas d'accident, de changement brusque de direction ou de coup de frein brutal, d'être projetés à l'intérieur du véhicule et de blesser les occupants.

▶ Ne laissez jamais des animaux sans surveillance à l'intérieur du véhicule.

▶ Protégez correctement les animaux pendant la marche, par exemple avec une cage de transport pour animaux adaptée.

DANGER Danger de mort dû aux gaz d'échappement

Les moteurs thermiques dégagent des gaz d'échappement toxiques, tels que du monoxyde de carbone. L'inhalation de ces gaz d'échappement est nocive et entraîne une intoxication.

▶ Ne laissez jamais tourner le moteur et ne laissez jamais le chauffage autonome (si disponible) en marche dans un local

fermé ne disposant pas d'une ventilation suffisante.

⚠ **ATTENTION** Risque d'incendie en présence de matériaux inflammables dans le compartiment moteur ou sur le système d'échappement

Des matières inflammables peuvent s'enflammer.

▶ Par conséquent, contrôlez régulièrement qu'aucun corps étranger inflammable ne se trouve dans le compartiment moteur ou sur le système d'échappement.

Conditions requises

- La clé se trouve dans la zone de détection de l'antenne (→ page 132) et la pile de la clé n'est pas déchargée.

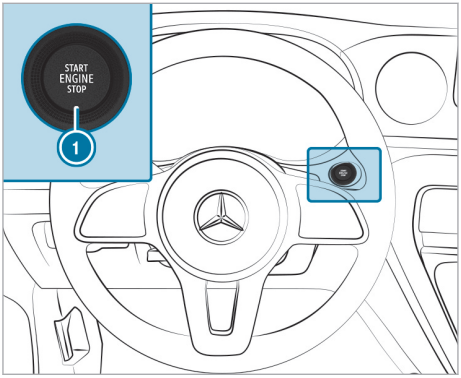

▶ Appuyez sur la pédale de frein.

▶ **Véhicules équipés d'une boîte mécanique:** enfoncez complètement la pédale d'embrayage.

▶ **Véhicules équipés d'une boîte automatique:** mettez la boîte de vitesses sur P ou N.

▶ Appuyez 1 fois sur la touche 1.
L'affichage READY apparaît sur l'écran du combiné d'instruments: le véhicule est opérationnel.

▶ Si le véhicule ne démarre pas: arrêtez les consommateurs qui ne sont pas indispensables et appuyez 1 fois sur la touche 1.

▶ Si le véhicule ne démarre toujours pas et que le message Déposer la clé à l'endroit prévu à cet effet cf. notice d'utilisation apparaît sur l'écran du combiné d'instruments, démarrez le véhicule en mode fonctionnement de secours.

Si la clé intelligente se trouve trop près du bac de chargement à induction ou d'autres appareils électroniques, une erreur peut survenir lors du démarrage du véhicule. L'erreur peut être résolue comme suit:

▶ Quittez le véhicule.

▶ Verrouillez le véhicule.

▶ Déverrouillez le véhicule.

▶ Redémarrez le véhicule.

Démarrage du véhicule avec la clé

⚠ **ATTENTION** Risque d'accident et de blessure si des enfants sont laissés sans surveillance à l'intérieur du véhicule

Si vous laissez des enfants sans surveillance à l'intérieur du véhicule, ils peuvent notamment

- ouvrir les portes et mettre en danger d'autres personnes ou usagers
- descendre du véhicule et se faire renverser
- utiliser les équipements du véhicule avec lesquels ils pourraient, par exemple, se coincer

En outre, les enfants peuvent mettre le véhicule en mouvement, par exemple en

- desserrant le frein de stationnement
- modifiant la position de la boîte de vitesses
- démarrant le véhicule

▶ Ne laissez jamais des enfants sans surveillance à l'intérieur du véhicule.

▶ Lorsque vous quittez le véhicule, prenez toujours la clé avec vous et verrouillez le véhicule.

▶ Conservez la clé hors de portée des enfants.

⚠ **ATTENTION** Risques d'accident et de blessure si des animaux sont laissés non protégés sans surveillance à l'intérieur du véhicule

Si vous laissez des animaux sans surveillance ou sans protection à l'intérieur du véhicule, ils risquent d'appuyer sur des touches ou des contacteurs, par exemple.

Il est alors possible pour les animaux:

- d'activer les équipements du véhicule et, par exemple, de se coincer
- de mettre en marche ou d'arrêter des systèmes et de mettre ainsi en danger d'autres usagers

Si les animaux ne sont pas protégés, ils risquent en outre, en cas d'accident, de changement brusque de direction ou de coup de frein brutal, d'être projetés à l'intérieur du véhicule et de blesser les occupants.

▶ Ne laissez jamais des animaux sans surveillance à l'intérieur du véhicule.

▶ Protégez correctement les animaux pendant la marche, par exemple avec une cage de transport pour animaux adaptée.

⚠ **DANGER** Danger de mort dû aux gaz d'échappement

Les moteurs thermiques dégagent des gaz d'échappement toxiques, tels que du monoxyde de carbone. L'inhalation de ces gaz d'échappement est nocive et entraîne une intoxication.

▶ Ne laissez jamais tourner le moteur et ne laissez jamais le chauffage autonome (si disponible) en marche dans un local fermé ne disposant pas d'une ventilation suffisante.

⚠ **ATTENTION** Risque d'incendie en présence de matériaux inflammables dans le compartiment moteur ou sur le système d'échappement

Des matières inflammables peuvent s'enflammer.

▶ Par conséquent, contrôlez régulièrement qu'aucun corps étranger inflammable ne se trouve dans le compartiment moteur ou sur le système d'échappement.

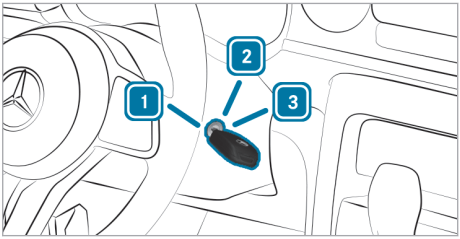

1 Introduction et retrait de la clé, déblocage et blocage du volant

2 Etablissement de l'alimentation en tension ou mise du contact du véhicule

3 Démarrage du véhicule

▶ Enfoncez la pédale d'embrayage.

▶ Appuyez sur la pédale de frein et tournez la clé en position 3, puis relâchez-la dès que le moteur est démarré.

Démarrage du véhicule avec la clé déposée dans le vide-poches (mode fonctionnement de secours)

⚠ **ATTENTION** Risque d'accident et de blessure si des enfants sont laissés sans surveillance à l'intérieur du véhicule

Si vous laissez des enfants sans surveillance à l'intérieur du véhicule, ils peuvent notamment

- ouvrir les portes et mettre en danger d'autres personnes ou usagers
- descendre du véhicule et se faire renverser
- utiliser les équipements du véhicule avec lesquels ils pourraient, par exemple, se coincer

En outre, les enfants peuvent mettre le véhicule en mouvement, par exemple en

- desserrant le frein de stationnement
- modifiant la position de la boîte de vitesses
- démarrant le véhicule

▶ Ne laissez jamais des enfants sans surveillance à l'intérieur du véhicule.

▶ Lorsque vous quittez le véhicule, prenez toujours la clé avec vous et verrouillez le véhicule.

▶ Conservez la clé hors de portée des enfants.

DANGER Danger de mort dû aux gaz d'échappement

Les moteurs thermiques dégagent des gaz d'échappement toxiques, tels que du monoxyde de carbone. L'inhalation de ces gaz d'échappement est nocive et entraîne une intoxication.

▶ Ne laissez jamais tourner le moteur et ne laissez jamais le chauffage autonome (si disponible) en marche dans un local fermé ne disposant pas d'une ventilation suffisante.

ATTENTION Risque d'incendie en présence de matériaux inflammables dans le compartiment moteur ou sur le système d'échappement

Des matières inflammables peuvent s'enflammer.

▶ Par conséquent, contrôlez régulièrement qu'aucun corps étranger inflammable ne se trouve dans le compartiment moteur ou sur le système d'échappement.

Si le véhicule ne démarre pas et que le message Déposer la clé à l'endroit prévu à cet effet cf. notice d'utilisation apparaît sur l'écran du combiné d'instruments, démarrez le véhicule en mode fonctionnement de secours.

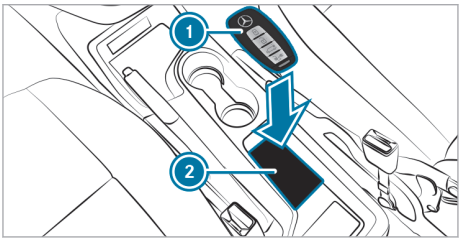

Equipement sans accoudoir

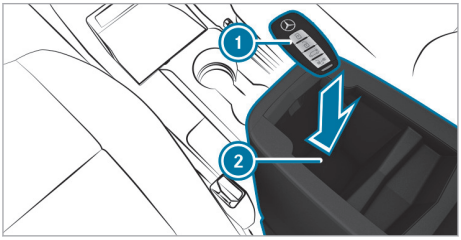

Equipement avec accoudoir

▶ Véhicules dotés d'un accoudoir: ouvrez l'accoudoir.

▶ Assurez-vous que le vide-poches est vide.

▶ Enlevez la clé ① du trousseau.

▶ Rangez la clé ① dans le vide-poches de la console centrale ②.
Vous pouvez démarrer le véhicule après un court instant.

Si vous enlevez la clé ① du vide-poches ②, le véhicule est toujours en état de marche. Pour que le véhicule puisse à chaque fois démarrer, la clé ① doit toutefois se trouver pendant tout le trajet dans le vide-poches ②.

▶ Faites contrôler la clé ① par un atelier qualifié.

Si le véhicule ne démarre pas:

▶ Laissez la clé ① dans le vide-poches.

▶ Démarrez le véhicule avec la touche Start/Stop (→ page 133).

ⓘ La touche Start/Stop vous permet également d'établir l'alimentation en tension du véhicule (→ page 131).

Consignes de rodage

Véhicules équipés d'un moteur à essence: parcourez les 1 000 premiers km en ménageant le moteur:

- Ne roulez pas à plus de 130 km/h dans le rapport le plus élevé.
- Le régime moteur ne doit pas dépasser 3 500 tr/min.

ⓘ Le véhicule n'atteint sa pleine puissance qu'au bout de 3 000 km environ.

Véhicules équipés d'un moteur diesel: parcourez les 1 500 premiers km en ménageant le moteur:

- Ne roulez pas à plus de 130 km/h dans le rapport le plus élevé.
- Le régime moteur ne doit pas dépasser 2 500 tr/min.
- N'accélérez pas fortement le véhicule lorsque le moteur est froid.

ⓘ Le véhicule n'atteint sa pleine puissance qu'au bout de 6 000 km environ.

Cela vaut également lorsque le moteur ou des éléments de la chaîne cinématique ont été remplacés.

Véhicules équipés d'une boîte automatique:

- N'enfoncez pas la pédale d'accélérateur au-delà du point de résistance (kickdown).

Tenez également compte des consignes de rodage suivantes:

- Les capteurs de certains systèmes d'aide à la conduite et systèmes de sécurité active se réinitialisent automatiquement après une certaine distance parcourue (suite à la livraison du véhicule ou à une réparation). Les systèmes n'atteignent leur efficacité maximale qu'une fois le cycle d'initialisation achevé.
- Des garnitures de frein, des disques de frein et des pneus neufs ou de rechange ne permettent d'obtenir un effet de freinage ainsi qu'une adhérence à la chaussée optimaux qu'après plusieurs centaines de kilomètres. Vous devez donc compenser l'effet de freinage réduit par une pression accrue sur la pédale de frein.

Recommandations pour la conduite

Remarques relatives à la conduite

ⓘ Notez que toutes les indications de vitesse de la présente notice d'utilisation sont des indications approximatives et que les valeurs sont soumises à une certaine plage de tolérance.

⚠ **ATTENTION** Risque d'accident dû à des objets placés aux pieds du conducteur

Des objets placés aux pieds du conducteur peuvent limiter la course de la pédale ou bloquer une pédale enfoncée.

Cela compromet la sécurité de fonctionnement et la sécurité routière- du véhicule.

▶ Ranger tous les objets dans le véhicule de manière sûre afin qu'ils ne puissent pas pénétrer dans le repose-pieds du conducteur.

▶ Toujours laisser un espace suffisant pour les pédales.

▶ Veiller à ce que les tapis de sol et les moquettes soient installés de manière à ne pas glisser.

▶ Ne pas superposer plusieurs tapis de sol ou moquettes.

⚠ **ATTENTION** Risque d'accident dû au port de chaussures inadaptées

Des chaussures inadaptées sont, par exemple :

- Des chaussures à semelles compensées
- Des chaussures à talons hauts
- Des pantoufles

Il y a risque d'accident.

▶ Portez toujours des chaussures adaptées afin d'actionner les pédales en toute sécurité.

⚠ **ATTENTION** Risque d'accident suite à un blocage du volant lors de la coupure du contact

Lorsque vous coupez le contact alors que le véhicule est immobilisé, vous ne pouvez plus tourner le volant.

▶ Mettez le contact avant de faire rouler le véhicule afin de désactiver le blocage du volant.

⚠ **ATTENTION** Risque d'accident en cas d'arrêt du moteur électrique du véhicule pendant la marche

Si vous arrêtez le moteur électrique du véhicule pendant la marche, certaines fonctions importantes pour la sécurité sont limitées ou ne sont plus disponibles.

Cela peut concerner la direction assistée et l'amplification de la force de freinage, par exemple.

Vous devez alors fournir un effort beaucoup plus important pour diriger et freiner le véhicule, par exemple.

▶ N'arrêtez pas le moteur électrique du véhicule pendant la marche.

⚠ **DANGER** Danger de mort dû aux gaz d'échappement

Les moteurs thermiques dégagent des gaz d'échappement toxiques, tels que du monoxyde de carbone. L'inhalation de ces gaz d'échappement est nocive et entraîne une intoxication.

▶ Ne laissez jamais tourner le moteur et ne laissez jamais le chauffage autonome (si disponible) en marche dans un local

fermé ne disposant pas d'une ventilation suffisante.

DANGER Danger de mort dû aux gaz d'échappement toxiques

Si le tube de sortie d'échappement est bouché ou qu'une aération suffisante n'est pas assurée, des gaz d'échappement toxiques, en particulier du monoxyde de carbone, peuvent pénétrer à l'intérieur du véhicule. C'est le cas, par exemple, si le véhicule reste bloqué dans la neige.

- ▶ Lorsque le moteur tourne ou que le chauffage autonome est en marche, veillez à ce que le tube de sortie d'échappement et la zone autour du véhicule soient débarrassés de tout dépôt de neige.
- ▶ Afin de garantir une arrivée d'air frais suffisante, ouvrez une vitre du côté du véhicule opposé au vent.

REMARQUE Endommagement du véhicule résultant du non-respect de la hauteur de passage maximale autorisée

Si la hauteur du véhicule dépasse la hauteur de passage maximale autorisée, le toit et d'autres pièces du véhicule risquent d'être endommagés.

- ▶ Tenez compte de l'indication de hauteur de passage.
- ▶ Si la hauteur de passage autorisée est dépassée, n'engagez pas le véhicule.
- ▶ Tenez compte de la modification de la hauteur du véhicule due aux superstructures de toit ou autres systèmes de portage.

Dans les descentes longues et à forte déclivité, vous devez engager à temps un rapport inférieur. Tenez-en compte en particulier lorsque le véhicule est chargé. Vous exploitez ainsi l'effet de freinage du moteur. Ceci permet de soulager le système de freinage et d'éviter que les freins ne surchauffent et ne s'usent trop rapidement.

REMARQUE Endommagement du catalyseur dû à du carburant non brûlé

Le moteur tourne irrégulièrement et a des ratés d'allumage.

Du carburant non brûlé peut parvenir au catalyseur.

- ▶ N'accélérez que faiblement.
- ▶ Faites immédiatement éliminer la cause du problème par un atelier qualifié.

Remarques relatives aux trajets courts

Si vous utilisez le véhicule le plus souvent pour des trajets courts, du carburant peut s'accumuler dans l'huile moteur, ce qui risque d'endommager le moteur.

Véhicules avec message d'alerte (lors de trajets courts)

Si l'un des affichages suivants apparaît, roulez dès que possible à un régime supérieur à 2 000 tr/min jusqu'à ce que le voyant s'éteigne ou que le message disparaisse de l'écran:

- Le voyant du filtre à particules qui se trouve sur le champ d'affichage de l'écran du combiné d'instruments s'allume.
- Le message Filtre à gaz d'échappement Rouler à régime élevé cf. notice d'utilisation apparaît dans le champ d'affichage de l'écran du combiné d'instruments.

Pour cela, engagez un rapport inférieur (véhicules équipés d'une boîte automatique) (→ page 150).

Sur les véhicules équipés de la fonction Start/Stop ECO, désactivez celle-ci.

L'augmentation de température obtenue favorise le nettoyage par combustion du filtre à particules.

Si le voyant ne s'éteint pas ou si le message ne disparaît pas de l'écran au bout de 40 minutes environ, contactez immédiatement un atelier qualifié.

Véhicules sans message d'alerte (lors de trajets courts)

Si vous utilisez votre véhicule le plus souvent pour des trajets courts, effectuez un trajet de 20 minutes sur l'autoroute ou hors agglomération tous les 500 km. Cela favorise la régénération du filtre à particules.

Remarques relatives à la limitation de vitesse

ATTENTION Risque d'accident en cas de dépassement de la capacité de charge des pneus ou de l'indice de vitesse autorisé

Un dépassement peut endommager les pneus et provoquer leur éclatement.

- Montez uniquement des pneus dont les dimensions et le type sont agréés pour votre type de véhicule.
- Veillez à respecter la capacité de charge des pneus requise pour votre véhicule et l'indice de vitesse.

Veuillez vous renseigner sur la vitesse maximale autorisée résultant de la monte pneumatique et de la pression des pneus. Tenez notamment compte des dispositions légales relatives aux pneus en vigueur dans le pays dans lequel vous vous trouvez.
Vous pouvez limiter la vitesse du véhicule de façon permanente.

Mercedes-Benz vous recommande de confier la programmation de la limite de vitesse à un atelier qualifié.

Lors des dépassements, tenez compte du fait que vous ne pouvez pas dépasser une limite de vitesse programmée.

En descente, la limite de vitesse peut être dépassée. Freinez si nécessaire.

Des messages d'écran attirent votre attention sur le fait que vous atteignez la limite de vitesse.

Informations sur les voyages à l'étranger

Service

Un vaste réseau de points de service Mercedes-Benz Service est également présent à l'étranger. N'oubliez pas qu'il est tout de même possible que les points de service et les pièces de rechange ne soient pas disponibles immédiatement. Vous pouvez vous procurer les répertoires correspondants dans un point de service Mercedes-Benz.

Carburant

Dans certains pays, seuls des carburants à faible indice d'octane ou avec une teneur en soufre élevée sont disponibles.

Pour rouler dans les pays où la teneur en eau du gazole est élevée, Mercedes-Benz vous recommande de faire poser un filtre à carburant avec séparateur d'eau.

Un carburant inapproprié peut provoquer des dommages au niveau du moteur. Vous trouverez des informations sur le carburant au chapitre «Carburant» (→ page 295).

Informations relatives au transport par chemin de fer

En raison de la hauteur des tunnels et des normes de chargement, le transport du véhicule par chemin de fer peut être soumis à certaines restrictions ou exiger des mesures particulières dans certains pays.

Pour de plus amples informations, adressez-vous à un point de service Mercedes-Benz.

Informations relatives au freinage

ATTENTION Risque de dérapage et d'accident en cas de passage à un rapport inférieur sur chaussée glissante

Si vous rétrogradez alors que vous roulez sur une chaussée glissante pour augmenter l'effet de freinage du moteur, les roues motrices peuvent perdre leur adhérence.

- Sur chaussée glissante, ne rétrogradez pas pour augmenter l'effet de freinage du moteur.

ATTENTION Risque d'accident dû à une surchauffe du système de freinage

Si vous faites reposer votre pied sur la pédale de frein pendant la marche, le système de freinage peut surchauffer.

La distance de freinage s'allonge et le système de freinage peut même tomber en panne.

- N'utilisez jamais la pédale de frein comme repose-pieds.
- Pendant la marche, n'appuyez pas simultanément sur la pédale de frein et sur la pédale d'accélérateur.

REMARQUE Usure des garnitures de frein dû à un actionnement permanent de la pédale de frein

- Lorsque vous conduisez, n'appuyez pas en permanence sur la pédale de frein.
- Afin d'exploiter l'effet de frein moteur, engagez à temps un rapport inférieur.

Conduite en descente

Dans les descentes longues et à forte déclivité, suivez les instructions suivantes:

- engagez à temps un rapport inférieur manuellement (boîte automatique) pour que le moteur tourne dans une plage de régime moyenne à élevée (→ page 150)
- engagez à temps un rapport inférieur (boîte mécanique) pour que le moteur tourne dans une plage de régime moyenne à élevée

ⓘ Si le TEMPOMAT ou le limiteur de vitesse est activé, changez également à temps de gamme de rapports. Tenez compte des instructions de conduite (→ page 137).

Vous utiliserez ainsi l'effet de freinage du moteur et devrez freiner moins pour conserver votre vitesse. Ceci permet de soulager le frein de service et d'éviter que les freins ne surchauffent et ne s'usent trop rapidement.

Sollicitation des freins

En cas de sollicitation extrême des freins, n'arrêtez pas immédiatement le véhicule. Continuez de rouler pendant un certain temps. Le déplacement d'air refroidit les freins plus rapidement.

Si vous n'utilisez les freins que modérément, assurez-vous de temps en temps de leur efficacité. Donnez pour cela un coup de frein puissant à grande vitesse en tenant compte des conditions de circulation. Les freins seront alors plus accrocheurs.

Trajet sur chaussée mouillée

Si vous avez roulé longtemps sous une forte pluie sans freiner, il peut arriver qu'au premier freinage les freins répondent avec retard. Cela peut également se produire après le lavage du véhicule ou si vous avez traversé des portions de route inondées. Vous devez alors exercer une pression plus importante sur la pédale de frein. Maintenez une distance plus grande par rapport au véhicule qui vous précède.

Après un trajet sur chaussée mouillée ainsi qu'après le lavage du véhicule, effectuez un freinage puissant en tenant compte des conditions de circulation. Cela aura pour effet de chauffer les disques de frein, de les faire sécher plus rapidement et de les protéger contre la corrosion.

Effet de freinage limité sur les routes salées:

- La distance de freinage risque de s'allonger considérablement ou le freinage peut s'effectuer de manière unilatérale si une couche de sel s'est formée sur les disques et les garnitures de frein.
- Maintenez une distance de sécurité importante par rapport au véhicule qui vous précède.

Pour éliminer une couche de sel,

- effectuez de temps à autre un freinage en tenant compte des conditions de circulation
- appuyez prudemment sur la pédale de frein à la fin du trajet et au début du trajet suivant

Disques et garnitures de frein neufs

Des garnitures et des disques de frein neufs ne permettent d'obtenir un effet de freinage optimal qu'après plus de 100 km.

Vous devez donc compenser l'effet de freinage réduit par une pression accrue sur la pédale de frein. Pour des raisons de sécurité, Mercedes-Benz vous recommande de ne faire monter que des disques et garnitures de frein agréés par Mercedes-Benz.

Le montage d'autres disques ou garnitures de frein peut compromettre la sécurité du véhicule.

Remplacez toujours les disques et garnitures de frein en procédant par essieu. Lors du remplacement des disques de frein, utilisez toujours des garnitures de frein neuves.

Frein de stationnement

⚠ **ATTENTION** Risque de dérapage et d'accident en cas de freinage avec le frein de stationnement

Si vous devez freiner le véhicule avec le frein de stationnement, la distance de freinage est nettement plus longue et les roues peuvent se bloquer. Le risque de dérapage et d'accident augmente.

▶ Utilisez le frein de stationnement pour freiner le véhicule uniquement si le frein de service est en panne.

▶ Ce faisant, ne serrez pas le frein de stationnement trop fort.

▶ Si les roues se bloquent, desserrez immédiatement le frein de stationnement jusqu'à ce que les roues tournent de nouveau.

Véhicules équipés d'un frein de stationnement manuel

Si vous roulez sur une chaussée humide ou sale, du sel d'épandage ou de la saleté peuvent pénétrer dans le frein de stationnement. Il en résulte de la corrosion et une diminution de la force de freinage.

Pour éviter cela, roulez de temps en temps avec le frein de stationnement légèrement serré.

Parcourez ainsi une distance de 100 m environ à une vitesse maximale de 20 km/h.

Lorsque vous freinez le véhicule avec le frein de stationnement, les feux stop ne s'allument pas.

Informations relatives à la conduite sur route mouillée

Aquaplanage

ATTENTION Risque d'aquaplanage en raison d'un profil de pneu trop bas

Selon la hauteur d'eau sur la chaussée, il peut y avoir de l'aquaplanage.

- ▶ Rouler à une vitesse adaptée.
- ▶ Eviter les ornières et freiner prudemment.
- ▶ Changer les pneus si leur profil est trop bas.

Par conséquent, en cas de fortes précipitations ou dans des conditions propices à l'aquaplanage, adoptez le comportement suivant:

- Réduisez votre vitesse.
- Evitez les ornières.
- Freinez avec précaution.

Traversée de portions de route inondées

Tenez compte du fait que les véhicules qui précèdent ou qui arrivent en sens inverse génèrent des vagues. Il se peut alors que la hauteur d'eau maximale autorisée soit dépassée. Tenez impérativement compte de ces remarques. Sinon, vous risquez d'endommager le moteur, la partie électrique et la boîte de vitesses.

Si vous devez traverser une portion de route sur laquelle de l'eau s'est accumulée, tenez compte des remarques suivantes:

- Le niveau de l'eau ne doit pas dépasser 7 cm lorsque celle-ci est calme.
- Roulez au pas.

Informations relatives à la conduite en hiver

DANGER Danger de mort dû aux gaz d'échappement toxiques

Si le tube de sortie d'échappement est bouché ou qu'une aération suffisante n'est pas assurée, des gaz d'échappement toxiques, en particulier du monoxyde de carbone, peuvent pénétrer à l'intérieur du véhicule. C'est le cas, par exemple, si le véhicule reste bloqué dans la neige.

- ▶ Lorsque le moteur tourne ou que le chauffage autonome est en marche, veillez à ce que le tube de sortie d'échappement et la zone autour du véhicule soient débarrassés de tout dépôt de neige.
- ▶ Afin de garantir une arrivée d'air frais suffisante, ouvrez une vitre du côté du véhicule opposé au vent.

ATTENTION Risque de dérapage et d'accident en cas de passage à un rapport inférieur sur chaussée glissante

Si vous rétrogradez alors que vous roulez sur une chaussée glissante pour augmenter l'effet de freinage du moteur, les roues motrices peuvent perdre leur adhérence.

- ▶ Sur chaussée glissante, ne rétrogradez pas pour augmenter l'effet de freinage du moteur.

Les véhicules équipés d'une boîte automatique ne peuvent rouler que pour une courte durée si la boîte de vitesses est en position neutre N. Si les roues tournent longtemps, par exemple en cas de remorquage, la boîte de vitesses risque d'être endommagée.

Si le véhicule commence à déraper ou que vous ne pouvez pas l'arrêter à faible vitesse, vous pouvez le stabiliser en prenant les mesures suivantes:

- Mettez la boîte automatique en position neutre N.
- Mettez la boîte mécanique au point mort ou débrayez.
- Essayez de garder le contrôle du véhicule par des modifications de la trajectoire.

Sur chaussée glissante, conduisez avec une prudence extrême. Evitez les accélérations brutales ainsi que les coups de volant et les coups de frein brusques.

Dès l'approche de l'hiver, faites effectuer un service spécial par un atelier qualifié.

Tenez compte des remarques relatives aux chaînes à neige (→ page 18).

Lorsque vous effectuez des trajets dans des conditions hivernales, contrôlez régulièrement le véhicule et enlevez la neige et la glace.

Des accumulations de neige et de glace, notamment à l'état gelé, dans la zone de l'admission d'air, des parties mobiles, des essieux et des passages de roues peuvent

- obstruer l'admission d'air
- endommager des composants du véhicule
- provoquer des dysfonctionnements en limitant la mobilité prévue par construction (réduction de l'angle de braquage possible du volant, par exemple)

En cas de dommages, prenez contact avec un atelier qualifié.

Informations relatives à la conduite en tout-terrain

ATTENTION Risque d'accident en cas de non respect de la ligne de la plus grande pente dans les déclivités

Lorsque vous franchissez une déclivité de biais ou effectuez un virage sur une déclivité, le véhicule risque de glisser latéralement, de se renverser et de se retourner.

▶ Franchissez toujours une déclivité selon la ligne de la plus grande pente (tout droit vers le haut ou vers le bas) et n'effectuez pas de virage.

ATTENTION Risque de blessure dû aux forces d'accélération lors de trajets en tout-terrain

Vous risquez d'être projeté du siège, par exemple.

▶ Bouclez toujours votre ceinture de sécurité lors de trajets en tout-terrain.

ATTENTION Risque de blessure aux mains lors du franchissement d'obstacles

Lorsque vous franchissez des obstacles ou roulez dans des ornières, le volant risque de tourner brusquement.

▶ Tenez toujours le volant fermement à deux mains.

▶ Tenez toujours le volant de manière à ce que les pouces se trouvent sur l'extérieur de la couronne du volant.

▶ En cas de franchissement d'obstacles, attendez-vous à devoir exercer une force momentanément plus importante sur le volant.

ATTENTION Risque d'incendie dû au contact de composants brûlants du système d'échappement avec des matières inflammables

Si des matières inflammables, telles que des feuilles, de l'herbe ou des branches, entrent en contact avec des composants brûlants du système d'échappement, elles peuvent s'enflammer.

▶ Lorsque vous roulez sur des routes non stabilisées ou en tout-terrain, contrôlez régulièrement le soubassement.

▶ Retirez en particulier les végétaux ou autres matières inflammables restés coincés.

▶ En cas de dommages, prenez immédiatement contact avec un atelier qualifié.

REMARQUE Endommagement du véhicule après un trajet en tout-terrain

Pendant la marche, des corps étrangers (cailloux ou branches, par exemple) risquent de se coincer dans le soubassement, les jantes et les pneus et d'entraîner des dommages sur le véhicule.

Des corps étrangers peuvent

- endommager le train de roulement, le réservoir de carburant ou le système de freinage
- provoquer un déséquilibre des roues et par conséquent des vibrations

▶ Enlevez régulièrement les corps étrangers qui sont coincés (cailloux ou branches, par exemple).

▶ Après un trajet en tout-terrain, contrôlez soigneusement que le véhicule ne présente pas de dommages.

▶ Si le véhicule présente des dommages, faites contrôler le véhicule par un atelier qualifié.

Lorsque vous roulez sur des routes non stabilisées ou en tout-terrain, contrôlez régulièrement le soubassement ainsi que les jantes et les pneus. Enlevez en particulier les corps étrangers qui sont coincés (cailloux ou branches, par exemple).

Tenez compte des remarques suivantes relatives aux corps étrangers:

- Ils risquent d'endommager le train de roulement, le réservoir de carburant ou le système de freinage.
- Ils risquent de provoquer un déséquilibre des roues et par conséquent des vibrations.
- Ils risquent d'être projetés pendant la marche.

En cas de dommages, prenez contact avec un atelier qualifié.

Lors de trajets en tout-terrain ou sur chantier, certaines matières (sable, boue ou eau, par exemple), parfois mélangées à de l'huile, peuvent s'introduire dans les freins. Cela peut diminuer l'effet de freinage, voire entraîner la défaillance complète des freins, par exemple en cas d'usure accrue. Le comportement au freinage est modifié en fonction des matières qui se sont introduites. Nettoyez les freins après un trajet en tout-terrain. Si vous constatez ensuite une diminution de l'effet de freinage ou si vous entendez un bruit de frottement, faites immédiatement contrôler le système de freinage par un atelier qualifié. Adaptez votre style de conduite au comportement au freinage modifié.

Les trajets en tout-terrain ou sur chantier augmentent le risque de dommages sur le véhicule, qui entraînent ensuite la défaillance de certains organes ou de certains systèmes. Adaptez votre style de conduite à la nature du terrain. Soyez très attentif en conduisant. Faites immédiatement éliminer les dommages sur le véhicule par un atelier qualifié.

Lorsque vous roulez sur un terrain impraticable, ne mettez pas la boîte de vitesses en position neutre et ne débrayez pas. Vous pourriez perdre le contrôle du véhicule en essayant de freiner à l'aide du frein de service. Si le véhicule ne peut pas parvenir au sommet d'une côte, engagez la marche arrière et reculez.

Lorsque vous chargez le véhicule pour des trajets en tout-terrain ou sur chantier, essayez de maintenir le centre de gravité le plus bas possible.

Contrôles à effectuer avant un trajet en tout-terrain

- Contrôlez le niveau de carburant et le niveau d'AdBlue® (→ page 189) et, si nécessaire, faites l'appoint (→ page 5).
- **Moteur:** contrôlez le niveau d'huile (→ page 220) et, si nécessaire, faites l'appoint (→ page 221). Avant d'aborder une pente extrême ou de rouler avec une inclinaison latérale extrême, faites l'appoint d'huile jusqu'au repère maximum.

ⓘ Sur une pente extrême ou lorsque le véhicule subit une forte inclinaison latérale, il se peut que le symbole [≈] s'affiche dans le champ d'affichage de l'écran sur le combiné d'instruments. Si vous avez rempli le réservoir d'huile moteur jusqu'au repère maximum avant de prendre la route, la sécurité de fonctionnement du moteur n'est pas compromise.

- **Outillage de bord:** vérifiez que le cric fonctionne (→ page 247).
- Vérifiez que vous disposez à bord du véhicule d'une clé démonte-roue (→ page 247), d'une cale en bois pour le cric, d'un câble de remorquage résistant, d'une bêche pliable et d'une cale (disponible en fonction de l'équipement).
- **Jantes et pneumatiques:** contrôlez la profondeur des sculptures des pneus (→ page 10) et la pression des pneus (→ page 6).

Règles pour la conduite en tout-terrain

Tenez toujours compte de la garde au sol du véhicule et évitez les obstacles (ornières trop profondes, par exemple).

Les obstacles peuvent endommager le véhicule, et notamment les pièces suivantes:

- Train de roulement
- Chaîne cinématique
- Réservoir de carburant et réservoirs pour les ingrédients et lubrifiants

Par conséquent, roulez toujours lentement en tout-terrain. Lorsque vous devez franchir des obstacles, faites-vous conseiller par le passager.

ⓘ Mercedes-Benz vous recommande en outre de toujours disposer d'une pelle et d'une corde de traction avec manille à bord du véhicule.

- Assurez-vous que les bagages et le chargement sont bien disposés et correctement arrimés (→ page 208).
- Avant d'effectuer un trajet en tout-terrain, arrêtez le véhicule et engagez un petit rapport.
- Si le terrain l'exige, désactivez temporairement l'ESP® pour démarrer (→ page 164).
- En tout-terrain, roulez toujours avec le moteur en marche et un rapport engagé.
- Roulez lentement et régulièrement. Dans de nombreux cas, vous devez rouler au pas.
- Evitez de faire patiner les roues motrices.

- Veillez à ce que les roues restent en contact avec le sol.
- Pour plus de sécurité, descendez du véhicule et effectuez au préalable une reconnaissance du terrain. En terrain inconnu et non découvert, roulez avec une extrême prudence.
- Faites attention aux obstacles tels que les roches, les trous, les souches et les ornières.
- Evitez les bordures où le sol risque de céder sous le poids du véhicule.

Contrôles à effectuer après un trajet en tout-terrain

En tout-terrain, le véhicule est considérablement plus sollicité que sur une route normale. Après un trajet sur un terrain impraticable, contrôlez le véhicule. Les contrôles permettent de déceler les dommages éventuels à temps et de réduire ainsi le risque d'accident pour vous comme pour les autres usagers. Nettoyez soigneusement le véhicule avant de rouler sur la voie publique.

Si vous constatez des dommages sur le véhicule à la suite d'un trajet en tout-terrain, faites immédiatement contrôler le véhicule par un atelier qualifié.

Après avoir roulé sur un chantier ou en tout-terrain et avant de revenir sur la voie publique, tenez compte des points suivants:

- Activez l'ESP® (→ page 164).
- Nettoyez l'éclairage extérieur, en particulier les phares et les feux arrière, et contrôlez son état.
- Nettoyez les plaques d'immatriculation avant et arrière.
- Nettoyez les vitres et les rétroviseurs extérieurs.
- Nettoyez les marchepieds, les accès et les poignées de maintien. Vous augmentez ainsi leur sécurité d'utilisation.
- Nettoyez les jantes, les pneus, les passages de roue et le soubassement au jet d'eau. Vous améliorez ainsi l'adhérence au sol, en particulier sur chaussée mouillée.
- Vérifiez que des corps étrangers ne sont pas coincés dans les jantes, les pneus et les passages de roue et éliminez-les le cas échéant. Les corps étrangers coincés risquent d'endommager les jantes et les pneus, ou d'être projetés pendant la marche.
- Vérifiez que des branches et autres végétaux ne sont pas coincés au niveau du soubassement et éliminez-les le cas échéant.
- Nettoyez les disques de frein, les garnitures de frein et les articulations d'essieu, en particulier après une utilisation du véhicule dans la boue, la vase, les graviers et gravillons, le sable, l'eau ou un milieu salissant semblable.
- Contrôlez l'état de l'ensemble du plancher, des pneus, des jantes, de la carrosserie, des freins, de la direction, du train de roulement et du système d'échappement.
- Contrôlez la sécurité de fonctionnement du frein de service en effectuant, par exemple, un essai de freinage.
- Si vous ressentez de fortes vibrations à la suite d'un trajet en tout-terrain, vérifiez de nouveau si des corps étrangers se sont incrustés dans les roues ou dans la chaîne cinématique. Enlevez les corps étrangers parce qu'ils provoquent un déséquilibre des roues et par conséquent des vibrations. En cas de dommages au niveau des roues et de la chaîne cinématique, rendez-vous immédiatement dans un atelier qualifié.

Remarques relatives à la conduite en montagne

Véhicules équipés d'un moteur diesel: la sécurité de fonctionnement du moteur diesel est garantie jusqu'à une altitude de 2 500 m au-dessus du niveau de la mer. Vous pouvez dépasser momentanément cette altitude, par exemple pour passer un col. Ne roulez pas en permanence à une altitude supérieure à 2 500 m. Sinon, vous risquez d'endommager le moteur diesel.

Lors de trajets en montagne, tenez compte du fait que la puissance du moteur et, par conséquent, l'aptitude du véhicule au démarrage en côte diminuent avec l'altitude. Si vous roulez à une altitude de plus de 2 500 m, la fonction Start/Stop ECO n'est plus disponible. Vous trouverez de plus amples informations sur le freinage en descente sous Remarques relatives au freinage(→ page 139).

Fonction Start/Stop ECO

Mode de fonctionnement de la fonction Start/Stop ECO

ATTENTION Risque d'accident et de blessure dû au démarrage automatique du moteur

Lorsque le moteur s'arrête automatiquement et que vous descendez ensuite du véhicule, le moteur redémarre automatiquement. Le véhicule risque de démarrer.

▶ Avant de quitter le véhicule, arrêtez toujours le moteur et immobilisez le véhicule pour l'empêcher de se mettre à rouler.

Lorsque la fonction Start/Stop ECO est opérationnelle et que toutes les conditions côté véhicule sont remplies, elle coupe automatiquement le moteur si vous freinez le véhicule jusqu'à ce qu'il s'arrête. Tous les systèmes du véhicule restent activés. Le véhicule redémarre par démarrage automatique du moteur. La fonction Start/Stop ECO vous aide ainsi à réduire la consommation de carburant de votre véhicule. La fonction Start/Stop ECO est activée à chaque fois que vous redémarrez le moteur du véhicule avec la clé. Si nécessaire, vous pouvez activer ou désactiver la fonction Start/Stop ECO manuellement (→ page 145).

Affichage de la fonction Start/Stop ECO sur l'écran du combiné d'instruments:

- [Ⓐ]: la fonction Start/Stop ECO est opérationnelle.
- [Ⓐ]: les conditions côté véhicule nécessaires à l'arrêt du moteur ne sont pas toutes remplies.

ⓘ En fonction du moteur, le symbole [Ⓐ] n'apparaît que lors de l'arrêt automatique du moteur ou pendant la marche.

Lorsque les conditions suivantes sont remplies, le moteur est arrêté automatiquement:

- **Véhicules équipés d'une boîte mécanique:** vous freinez le véhicule, puis, lorsque le véhicule roule à faible vitesse, mettez la boîte de vitesses au point mort [N] et relâchez ensuite la pédale d'embrayage.
- **Véhicules équipés d'une boîte automatique:** vous arrêtez le véhicule en position [D] ou [N].
- Toutes les conditions côté véhicule nécessaires à l'arrêt automatique du moteur sont remplies.

Le symbole [Ⓐ] apparaît sur le champ d'affichage de l'écran du combiné d'instruments lorsque le véhicule est à l'arrêt. Si toutes les conditions nécessaires côté véhicule ne sont pas remplies, le symbole [Ⓐ] apparaît sur le champ d'affichage de l'écran du combiné d'instruments.

Le moteur redémarre automatiquement dans les cas suivants:

- **Véhicules équipés d'une boîte mécanique:** vous appuyez sur la pédale d'embrayage.
- **Véhicules équipés d'une boîte automatique:** vous relâchez la pédale de frein alors que la boîte de vitesses est en position [D].
- **Véhicules équipés d'une boîte automatique:** vous engagez la position [D] ou [R] de la boîte de vitesses.
- Vous appuyez sur la pédale d'accélérateur.
- Un démarrage automatique du moteur est nécessaire côté véhicule.

Si le moteur a été arrêté par la fonction Start/Stop ECO, il est redémarré automatiquement dans les cas suivants:

- L'une des portes est ouverte.
- La ceinture de sécurité du siège conducteur est débouclée.

Désactivation et activation de la fonction Start/Stop ECO

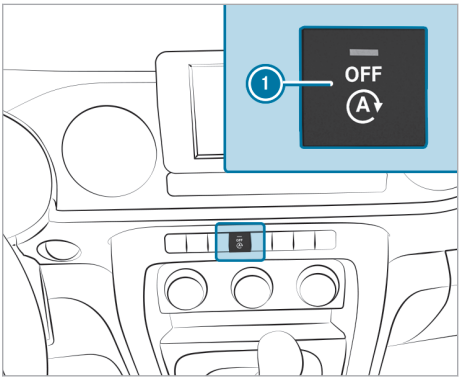

▶ Appuyez sur la touche ①.
Un message apparaît sur l'écran du combiné d'instruments lors de la désactivation et de l'activation de la fonction Start/Stop ECO.

ⓘ Lorsque la fonction Start/Stop ECO est désactivée, le message [Ⓐ OFF] est affiché en permanence sur l'écran du combiné d'instruments et le voyant incorporé à la touche ① est allumé.

Fonctionnement de l'affichage ECO

L'affichage ECO évalue votre style de conduite sur l'ensemble du trajet, du début à la fin, et vous aide

à adopter un style de conduite qui privilégie l'économie.

Un style de conduite économique entraîne la représentation d'une étoile ou d'un effet brillant dans l'affichage ECO.

Vous pouvez influer sur la consommation de la manière suivante:

- Adoptez un style de conduite prévoyant.
- Tenez compte des recommandations de rapport.

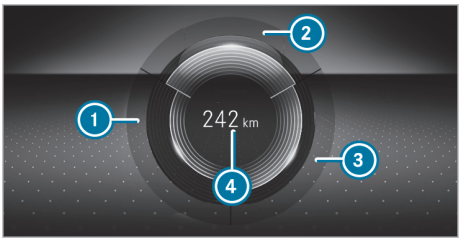

Champ d'affichage de l'écran sur le combiné d'instruments avec écran couleur

Les inscriptions du segment s'allument en clair, le bord externe s'allume et le segment se remplit pour le comportement routier suivant:

- ① ACCELERATION: accélération modérée
- ② REGULIER: vitesse régulière
- ③ DECELERATION: légère décélération et relâchement de la pédale d'accélérateur

Les inscriptions du segment sont grises, le bord externe est foncé et le segment se vide pour le comportement routier suivant:

- ① ACCELERATION: accélération sportive
- ② REGULIER: variations de vitesse
- ③ DECELERATION: freinages brutaux

Vous avez adopté une conduite économique:

- Les trois segments sont entièrement remplis simultanément.
- Le cadre autour des trois segments s'allume.

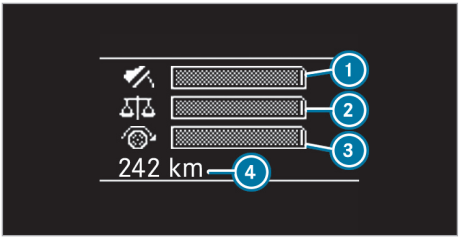

Champ d'affichage de l'écran sur le combiné d'instruments avec écran noir et blanc

Les barres se remplissent pour le comportement routier suivant:

- ① Accélération modérée
- ② Vitesse régulière
- ③ Légère décélération et relâchement de la pédale d'accélérateur

Les barres se vident pour le comportement routier suivant:

- ① Accélération sportive
- ② Variations de vitesse
- ③ Freinages brusques

L'autonomie supplémentaire ④ Bonus km ou Bonus km Depuis départque vous avez atteinte par votre style de conduite par rapport à un conducteur au style de conduite très sportif s'affiche également sur l'écran. Cette autonomie ne correspond pas à une économie de carburant constante.

Boîte mécanique

Utilisation du levier de vitesses

! **REMARQUE** Endommagement du moteur et de la boîte de vitesses dû au passage d'un rapport trop faible

▶ Lorsque vous passez du rapport [5] au rapport [6], poussez le levier de vitesses vers la droite.

▶ Ne descendez pas les rapports lorsque vous roulez à vitesse élevée.

! **REMARQUE** Endommagement de la boîte de vitesses dû à l'engagement de la marche arrière [R] pendant la marche

▶ Engagez la marche arrière [R] uniquement lorsque le véhicule est à l'arrêt.

REMARQUE Endommagement de l'embrayage dû à une utilisation non conforme

Vous risquez d'endommager l'embrayage si vous le faites patiner pour empêcher le véhicule de reculer dans les montées.

▶ Ne faites pas patiner l'embrayage pour empêcher le véhicule de reculer dans les montées.

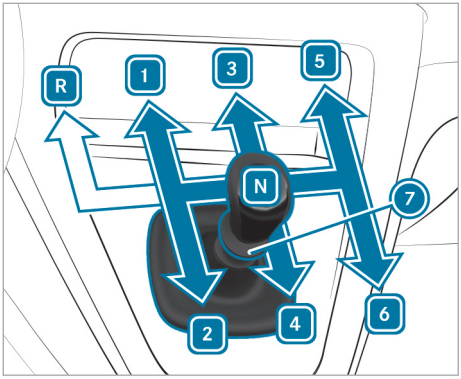

R	Marche arrière
1 - 6	Rapports de marche avant
7	Verrou de marche arrière
N	Point mort

▶ Enfoncez complètement la pédale d'embrayage et mettez le levier de vitesses sur la position souhaitée.

Boîte automatique

Utilisation du levier sélecteur

Fonction du levier sélecteur

ATTENTION Risque d'accident et de blessure si des enfants sont laissés sans surveillance à l'intérieur du véhicule

Si vous laissez des enfants sans surveillance à l'intérieur du véhicule, ils peuvent notamment

- ouvrir les portes et mettre en danger d'autres personnes ou usagers
- descendre du véhicule et se faire renverser
- utiliser les équipements du véhicule avec lesquels ils pourraient, par exemple, se coincer

En outre, les enfants peuvent mettre le véhicule en mouvement, par exemple en

- desserrant le frein de stationnement
- modifiant la position de la boîte de vitesses
- démarrant le véhicule

▶ Ne laissez jamais des enfants sans surveillance à l'intérieur du véhicule.

▶ Lorsque vous quittez le véhicule, prenez toujours la clé avec vous et verrouillez le véhicule.

▶ Conservez la clé hors de portée des enfants.

ATTENTION Risque d'accident en cas de passage de rapport inapproprié

Si le régime moteur est supérieur au régime de ralenti et que vous mettez alors la boîte de vitesses sur la position D ou R, le véhicule peut accélérer brutalement.

▶ Lors du passage de la boîte de vitesses sur la position D ou R à l'arrêt, appuyez toujours fermement sur la pédale de frein et n'appuyez pas simultanément sur la pédale d'accélérateur.

ATTENTION Risque d'accident si le véhicule se met à rouler

Lorsque vous arrêtez le véhicule, la boîte automatique passe en position neutre N.

▶ Une fois le véhicule arrêté, mettez toujours la boîte de vitesses en position parking P.

▶ Immobilisez le véhicule en serrant le frein de stationnement pour l'empêcher de se mettre à rouler.

Le levier sélecteur vous permet de mettre la boîte de vitesses sur une autre position. La position de la boîte de vitesses apparaît alors sur le champ d'affichage de l'écran pour les instruments (→ page 191).

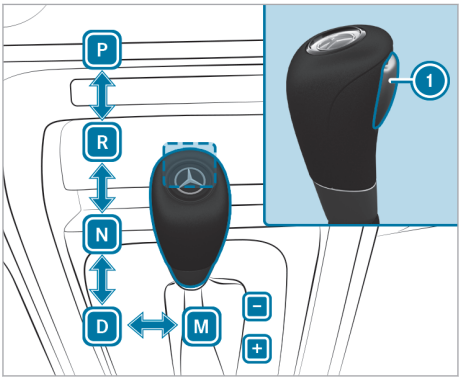

1 Touche de déblocage
P Position parking
R Marche arrière
N Point mort
D Position de marche en mode automatique
+ Montée des rapports
– Descente des rapports
M Position de marche en mode manuel

Engagement de la marche arrière R

ATTENTION Risque d'accident en cas de passage de rapport inapproprié

Si le régime moteur est supérieur au régime de ralenti et que vous mettez alors la boîte de vitesses sur la position D ou R, le véhicule peut accélérer brutalement.

▶ Lors du passage de la boîte de vitesses sur la position D ou R à l'arrêt, appuyez toujours fermement sur la pédale de frein et n'appuyez pas simultanément sur la pédale d'accélérateur.

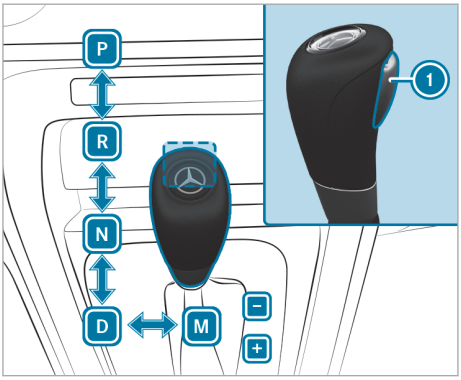

▶ Appuyez sur la pédale de frein.

▶ Assurez-vous que le véhicule est totalement à l'arrêt.

▶ Appuyez sur la touche de déblocage 1 et maintenez-la enfoncée.

▶ Poussez le levier sélecteur dans le sens de la flèche R.
L'affichage de la position de la boîte de vitesses affiche R sur le champ d'affichage de l'écran pour les instruments.

Passage au point mort N

ATTENTION Risque d'accident en cas de passage de rapport inapproprié

Si le régime moteur est supérieur au régime de ralenti et que vous mettez alors la boîte de vitesses sur la position D ou R, le véhicule peut accélérer brutalement.

▶ Lors du passage de la boîte de vitesses sur la position D ou R à l'arrêt, appuyez toujours fermement sur la pédale de frein et n'appuyez pas simultanément sur la pédale d'accélérateur.

ATTENTION Risque d'accident et de blessure si la position neutre est engagée

Si vous arrêtez le véhicule alors que la position neutre N est engagée et que le frein de stationnement n'est pas serré, le véhicule peut se mettre à rouler.

Il y a risque d'accident et de blessure.

▶ Avant d'arrêter le véhicule, serrez le frein de stationnement.

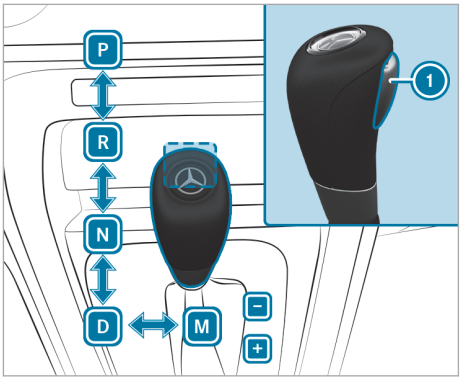

▶ Appuyez sur la pédale de frein.

- Appuyez sur la touche de déblocage (1) et maintenez-la enfoncée.
- Poussez le levier sélecteur dans le sens de la flèche [N].
  L'affichage de la position de la boîte de vitesses affiche [N] sur le champ d'affichage de l'écran pour les instruments.

Lorsque vous relâchez ensuite la pédale de frein, vous pouvez déplacer le véhicule, par exemple le pousser ou le remorquer.

ⓘ Lorsque vous quittez ensuite le véhicule, la boîte de vitesse reste dans la position [N].

Passage dans la position parking P

ATTENTION Risque d'accident et de blessure si des enfants sont laissés sans surveillance à l'intérieur du véhicule

Si vous laissez des enfants sans surveillance à l'intérieur du véhicule, ils peuvent notamment

- ouvrir les portes et mettre en danger d'autres personnes ou usagers
- descendre du véhicule et se faire renverser
- utiliser les équipements du véhicule avec lesquels ils pourraient, par exemple, se coincer

En outre, les enfants peuvent mettre le véhicule en mouvement, par exemple en

- desserrant le frein de stationnement
- modifiant la position de la boîte de vitesses
- démarrant le véhicule

- Ne laissez jamais des enfants sans surveillance à l'intérieur du véhicule.
- Lorsque vous quittez le véhicule, prenez toujours la clé avec vous et verrouillez le véhicule.
- Conservez la clé hors de portée des enfants.

REMARQUE Dommages dus au passage dans la position parking [P] alors que le véhicule roule

Si vous mettez la boîte de vitesses sur la position parking [P] alors que le véhicule roule, la boîte de vitesses risque de s'endommager.

- Lorsque le véhicule roule, n'ouvrez aucune porte.
- Passez en position parking [P] uniquement lorsque le véhicule est à l'arrêt.

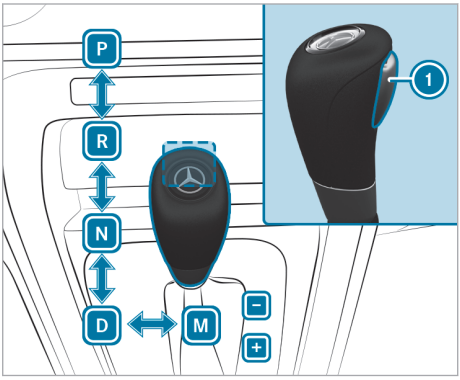

- Assurez-vous que le véhicule est à l'arrêt.
- Appuyez sur la touche de déblocage (1) et maintenez-la enfoncée.
- Poussez le levier sélecteur dans le sens de la flèche [P].
  Lorsque l'affichage de la position de la boîte de vitesses [P] apparaît sur l'écran du combiné d'instruments, cela signifie que la boîte de vitesses se trouve dans la position parking. Si l'affichage de la position de la boîte de vitesses [P] n'apparaît pas, immobilisez le véhicule pour qu'il ne puisse pas se mettre à rouler.

Engagement de la position de marche D

ATTENTION Risque d'accident en cas de passage de rapport inapproprié

Si le régime moteur est supérieur au régime de ralenti et que vous mettez alors la boîte de vitesses sur la position [D] ou [R], le véhicule peut accélérer brutalement.

- Lors du passage de la boîte de vitesses sur la position [D] ou [R] à l'arrêt, appuyez toujours fermement sur la pédale de frein et n'appuyez pas simultanément sur la pédale d'accélérateur.

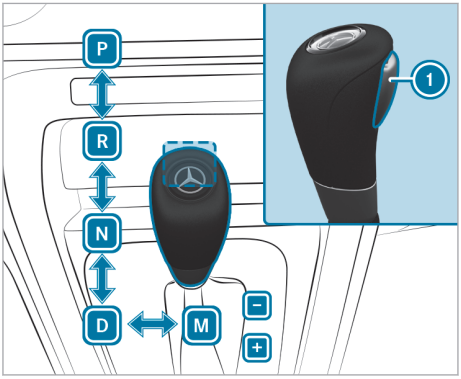

A partir de la position P, R ou N:

- Appuyez sur la pédale de frein.
- Appuyez sur la touche de déblocage 1 et maintenez-la enfoncée.
- Poussez le levier sélecteur dans le sens de la flèche D.
  L'affichage de la position de la boîte de vitesses affiche D sur le champ d'affichage de l'écran pour les instruments.

A partir de la position M:

- Poussez le levier sélecteur dans le sens de la flèche D.
  L'affichage de la position de la boîte de vitesses affiche D sur le champ d'affichage de l'écran pour les instruments.

Lorsque la boîte automatique se trouve sur la position D, elle engage automatiquement les rapports en fonction de la position de la pédale d'accélérateur et de la vitesse du véhicule.

Sélection du mode manuel M et passage des rapports

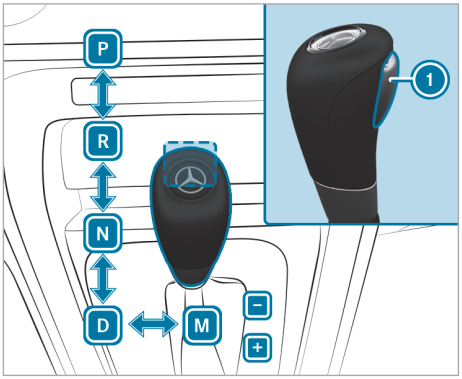

- Sortez le levier sélecteur de la position de marche D et poussez-le vers la droite dans le sens de la flèche M.
  La boîte de vitesses est en mode manuel.
  L'affichage de la position de la boîte de vitesses affiche le rapport engagé sur le champ d'affichage de l'écran pour les instruments.
- **Montée des rapports:** tirez le levier sélecteur vers l'arrière dans le sens +.
  L'affichage de la position de la boîte de vitesses affiche le rapport engagé sur le champ d'affichage de l'écran pour les instruments.
- **Descente des rapports:** poussez le levier sélecteur vers l'avant dans le sens –.
  L'affichage de la position de la boîte de vitesses affiche le rapport engagé sur le champ d'affichage de l'écran pour les instruments.

Utilisation du kickdown

- **Accélération maximale:** enfoncez la pédale d'accélérateur au-delà du point de résistance.
- Lorsque vous avez atteint la vitesse souhaitée, diminuez la pression sur la pédale d'accélérateur.

Ravitaillement

Ravitaillement du véhicule

⚠ **ATTENTION** Risque d'incendie et d'explosion dû au carburant

Les carburants sont facilement inflammables.

- Evitez impérativement d'approcher un feu ou une flamme nue, de fumer ou de provoquer des étincelles.
- Avant de ravitailler le véhicule, arrêtez le véhicule et, le cas échéant, le chauffage autonome et laissez-les arrêtés pendant le ravitaillement.

ATTENTION Risque de blessure en cas de contact avec des carburants

Les carburants sont toxiques et nocifs.

- Evitez impérativement que du carburant n'entre en contact avec la peau, les yeux ou les vêtements ou qu'il ne soit ingéré.
- N'inhalez pas les vapeurs de carburant.
- Conservez les carburants hors de portée des enfants.
- Maintenez les portes et les vitres fermées pendant le ravitaillement.

En cas de contact avec du carburant, tenez compte des remarques suivantes:

- En cas de contact avec la peau, rincez immédiatement les parties touchées par le carburant avec de l'eau et du savon.
- Si du carburant est entré en contact avec les yeux, rincez-les immédiatement et soigneusement à l'eau claire. Consultez immédiatement un médecin.
- En cas d'ingestion de carburant, consultez immédiatement un médecin. Ne provoquez pas de vomissements.
- Changez immédiatement de vêtements s'ils ont été souillés par du carburant.

ATTENTION Risque d'incendie et d'explosion dû à une charge électrostatique

Les charges électrostatiques peuvent enflammer les vapeurs de carburant.

- Touchez la carrosserie métallique du véhicule avant d'ouvrir le bouchon du réservoir ou de toucher le pistolet.
- Afin d'éviter une nouvelle charge électrostatique, ne remontez pas à bord du véhicule pendant le ravitaillement.

ATTENTION Risque d'incendie en cas de mélange de carburants

Véhicules équipés d'un moteur diesel:

Si vous mélangez du gazole et de l'essence, le point d'inflammation du mélange est plus bas que celui du gazole pur.

Lorsque le moteur tourne, certains composants du système d'échappement peuvent surchauffer sans que vous ne vous en rendiez compte.

- Ne faites jamais le plein avec de l'essence.
- Ne mélangez jamais d'essence au gazole.

REMARQUE Ne ravitaillez pas un véhicule équipé d'un moteur diesel avec de l'essence

Si vous avez ravitaillé le véhicule par erreur avec un carburant inadapté:

- Ne démarrez pas le moteur du véhicule. Sinon, le carburant peut parvenir au moteur.

  De petites quantités du mauvais carburant suffisent pour endommager le système d'alimentation en carburant et le moteur. Les frais de réparation sont élevés.

- Prenez contact avec un atelier qualifié.
- Faites vidanger entièrement le réservoir ainsi que les conduites de carburant.

REMARQUE Dommages du système d'alimentation en carburant dus à un surremplissage du réservoir de carburant

- Remplissez le réservoir de carburant uniquement jusqu'à l'arrêt automatique du pistolet.

REMARQUE Projections de carburant lors du retrait du pistolet

- Remplissez le réservoir de carburant uniquement jusqu'à l'arrêt automatique du pistolet.

REMARQUE Dommages dus au dépôt de carburant sur les surfaces peintes

▶ Veillez à ne pas répandre de carburant sur les surfaces peintes.

PROTECTION DE L'ENVIRONNEMENT Dommages écologiques en cas de manipulation incorrecte du carburant

Une manipulation incorrecte des carburants peut être une source de danger pour l'homme et pour l'environnement.

▶ Ne laissez pas les carburants s'écouler dans les canalisations, se mélanger aux eaux de ruissellement, atteindre la nappe phréatique ou s'infiltrer dans le sol.

Conditions requises

- Le véhicule est déverrouillé.
- Le moteur du véhicule est arrêté.

ⓘ Ne remontez pas à bord du véhicule pendant le ravitaillement. Vous risqueriez de vous charger à nouveau en électricité statique.

Tenez compte des remarques relatives aux ingrédients et lubrifiants (⟶ page 293).

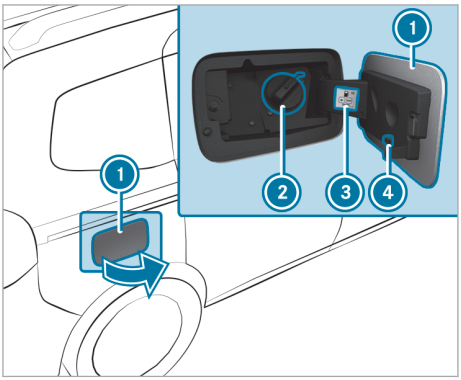

▶ Arrêtez le moteur.

▶ Retirez la clé du contacteur d'allumage.

▶ Serrez le frein de stationnement.

▶ Appuyez sur la partie arrière de la trappe de réservoir ①.

▶ Tournez le bouchon de réservoir ② vers la gauche et retirez-le de la tubulure de remplissage.

▶ Accrochez le bouchon de réservoir ② au support ④ par le haut.

▶ Tenez compte de la qualité du carburant ③ indiquée sur la plaque d'information.

▶ Introduisez la tubulure de remplissage du pistolet entièrement dans le réservoir et faites le plein.

▶ Remplissez le réservoir de carburant uniquement jusqu'à l'arrêt automatique du pistolet.

▶ Remettez le bouchon de réservoir ② en place sur la tubulure de remplissage et tournez-le vers la droite jusqu'à ce qu'il soit serré à fond.

▶ Fermez la trappe de réservoir ①.

Résolution de problèmes relatifs au carburant et au réservoir de carburant

Le véhicule perd du carburant

Cause possible:

- La conduite de carburant ou le réservoir de carburant est défectueux.

▶ Serrez le frein de stationnement.

▶ Arrêtez le véhicule.

▶ Retirez la clé du contacteur d'allumage.

▶ Ne redémarrez en aucun cas le véhicule!

▶ Prenez contact avec un atelier qualifié.

▶ Prenez des mesures pour endiguer la perte de carburant.

Le véhicule ne démarre pas

Cause possible:

- Vous avez roulé jusqu'à ce que le réservoir de carburant soit complètement vide.

▶ Ravitaillez le véhicule avec au moins 5 l de carburant.

▶ Mettez le contact du véhicule pendant environ 10 secondes.

▶ Faites tourner le démarreur sans interruption (au maximum pendant 10 secondes) jusqu'à ce que le moteur tourne régulièrement.

Si le véhicule ne démarre pas:

▶ Mettez à nouveau le contact du véhicule pendant environ 10 secondes.

▶ Refaites tourner le démarreur sans interruption (au maximum pendant 10 secondes) jusqu'à ce que le moteur tourne régulièrement.

Si le moteur ne démarre toujours pas après 5 tentatives:

▶ Prenez contact avec un atelier qualifié.

AdBlue®

Remarques relatives à l'AdBlue®

! REMARQUE Irritations de la peau, des yeux et des voies respiratoires causées par l'AdBlue®

Toute inhalation, ingestion ou tout contact avec de l'AdBlue® peut causer des irritations des yeux ou de la peau. Des vapeurs d'ammoniaque risquent de s'échapper lorsque vous ouvrez le réservoir.

▶ N'inhalez et n'ingérez pas d'AdBlue®!

▶ Veillez à ce que l'AdBlue® n'entre pas en contact avec la peau, les yeux ou les vêtements.

▶ Conservez l'AdBlue® hors de portée des enfants.

▶ Remplissez le réservoir d'AdBlue® uniquement dans un local bien ventilé.

Si une personne est entré en contact avec de l'AdBlue®, tenez compte des remarques suivantes:

- En cas d'ingestion d'AdBlue®, buvez beaucoup d'eau et consultez immédiatement un médecin.
- Si de l'AdBlue® est entré en contact avec les yeux, rincez-les pendant 15 minutes à l'eau, sans oublier la zone située sous les paupières.
- Si de l'AdBlue® entre en contact avec la peau, rincez immédiatement à l'eau.

! REMARQUE Dommages et dysfonctionnements dus à la présence d'impuretés dans l'AdBlue®

La présence d'impuretés dans l'AdBlue® peut entraîner

- une augmentation des valeurs d'émission
- des dommages au niveau du catalyseur
- des dommages au niveau du moteur
- des dysfonctionnements au niveau du post-traitement des gaz d'échappement AdBlue®

▶ Evitez les impuretés dans l'AdBlue®.

! REMARQUE Impuretés dues à des résidus d'AdBlue® cristallisés

Au bout d'un certain temps, les résidus d'AdBlue® se cristallisent.

▶ Rincez immédiatement à l'eau les zones qui sont entrées en contact avec de l'AdBlue® lors du ravitaillement et éliminez ces résidus d'AdBlue®.

▶ Vous pouvez également éliminer l'AdBlue® avec un chiffon humide et de l'eau froide.

▶ Si de l'AdBlue® s'est déjà cristallisé, utilisez une éponge et de l'eau froide pour le nettoyer.

L'AdBlue® est un agent réducteur de NOx liquide utilisé pour le post-traitement des gaz d'échappement de moteurs diesel. Afin de garantir le bon fonctionnement du post-traitement des gaz d'échappement, utilisez uniquement de l'AdBlue® conforme à la norme ISO 22241.

L'AdBlue® présente les caractéristiques suivantes:

- non toxique
- incolore et inodore
- non inflammable

Disponibilité de l'AdBlue®:

- Vous pouvez confier l'appoint d'AdBlue® à un atelier qualifié, par exemple à un point de service Mercedes-Benz en service rapide.
- Vous pouvez vous procurer de l'AdBlue® dans de nombreuses stations-service aux distributeurs d'AdBlue®.
- Vous pouvez également vous procurer de l'AdBlue® dans un atelier qualifié, par exemple dans un point de service Mercedes-Benz, et dans de nombreuses stations-service sous forme de jerrycans de remplissage d'AdBlue® ou de flacons de remplissage d'AdBlue®.

ⓘ L'AdBlue® gèle à une température d'environ -11 °C. Le véhicule est équipé d'usine d'un dispositif de préchauffage de l'AdBlue®. Il peut ainsi être utilisé en hiver à des températures inférieures à -11 °C. Lorsque vous faites l'appoint d'AdBlue® à des températures inférieures à -11 °C, le niveau de remplissage d'AdBlue® ne peut pas s'afficher correctement sur l'écran du combiné d'instruments. Si l'AdBlue® est gelé, roulez pendant au moins 20 minutes et garez ensuite le véhicule pendant au moins 30 secondes afin que le niveau de remplissage s'affiche correctement. En cas de conditions hivernales extrêmes, il se peut que la durée de détection du niveau de remplissage soit bien plus longue. Garez le véhicule dans un garage chauffé afin de raccourcir le processus.

ⓘ Dans le cas de bidons de remplissage, veillez à ce qu'ils soient reliés à la tubulure de remplissage du véhicule de manière à ce que l'écoulement s'effectue sans égouttement.

Affichage du niveau de remplissage d'AdBlue®

Ordinateur de bord:

→ Maintenance

▶ Sélectionnez AdBlue et confirmez.
Le niveau de remplissage d'AdBlue® apparaît.

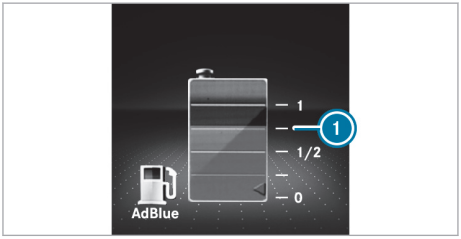

Champ d'affichage de l'écran sur le combiné d'instruments avec écran couleur

① Niveau de remplissage d'AdBlue®

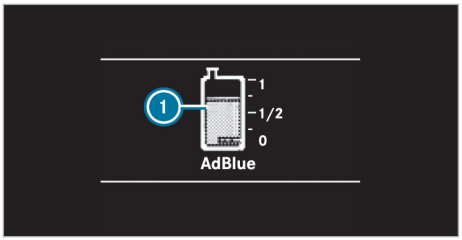

Champ d'affichage de l'écran sur le combiné d'instruments avec écran noir et blanc

① Niveau de remplissage d'AdBlue®

Appoint d'AdBlue®

! **REMARQUE** Dommage au niveau du moteur dû à la présence d'AdBlue® dans le carburant

▶ Le réservoir de carburant ne doit pas être rempli avec de l'AdBlue®.

▶ Remplissez uniquement le réservoir d'AdBlue® avec de l'AdBlue®.

▶ Evitez de trop remplir le réservoir d'AdBlue®.

! **REMARQUE** Risque de salissure dans l'habitacle dû à un écoulement d'AdBlue®

▶ Après le remplissage, fermez soigneusement le bidon de remplissage d'AdBlue®.

▶ Evitez de transporter en permanence des bidons de remplissage d'AdBlue® dans le véhicule.

Appoint d'AdBlue® aux pompes d'AdBlue®

Vous trouverez des pompes d'AdBlue® dans de nombreuses stations-service. Il est également possible d'effectuer le ravitaillement en AdBlue® aux pompes pour poids lourds.

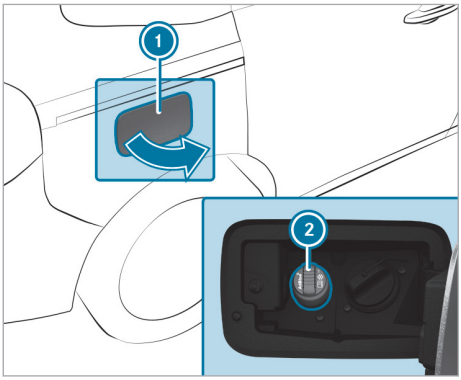

- Ouvrez la trappe du réservoir (1).
- Ouvrez le bouchon bleu du réservoir d'AdBlue® (2).
- Introduisez le pistolet dans la tubulure de remplissage du véhicule et faites l'appoint d'AdBlue®. Veillez à ne pas trop remplir le réservoir d'AdBlue®.
- Lors de l'appoint, ne poursuivez pas le processus de remplissage après l'arrêt automatique de la pompe. Le réservoir d'AdBlue® est complètement rempli.
- Fermez le bouchon bleu du réservoir d'AdBlue® (2).
- Fermez la trappe du réservoir (1).

Lorsque vous mettez ensuite le contact, le message Faire l'appoint d'AdBlue cf. notice d'utilisation doit disparaître de l'écran au bout de quelques minutes. Si le message reste affiché sur le champ d'affichage de l'écran sur le combiné d'instruments, vous devez verser davantage d'AdBlue®.

Appoint d'AdBlue® à l'aide d'un jerrycan de remplissage d'AdBlue®

- Dévissez le bouchon du jerrycan de remplissage d'AdBlue®.
- Vissez à la main le flexible de remplissage sur l'orifice du jerrycan de remplissage d'AdBlue®.
- Ouvrez le bouchon bleu du réservoir d'AdBlue® (2).
- Introduisez le flexible de remplissage dans la tubulure de remplissage du véhicule et faites l'appoint d'AdBlue®. Veillez à ne pas trop remplir le réservoir d'AdBlue®. Ne poursuivez pas le processus de remplissage si de l'AdBlue® déborde.
- Dévissez le flexible de remplissage du jerrycan de remplissage d'AdBlue®.
- Refermez le jerrycan d'AdBlue® à l'aide du bouchon.
- Rangez le jerrycan de remplissage d'AdBlue® partiellement vidé et le flexible de remplissage ou éliminez le jerrycan de remplissage d'AdBlue® vide et le flexible de remplissage dans le respect des règles de protection de l'environnement.
- Fermez le bouchon bleu du réservoir d'AdBlue® (2).
- Fermez la trappe du réservoir (1).

Lorsque vous mettez ensuite le contact, le message Faire l'appoint d'AdBlue cf. notice d'utilisation doit disparaître de l'écran au bout de quelques minutes. Si le message reste affiché sur le champ d'affichage de l'écran sur le combiné d'instruments, vous devez verser davantage d'AdBlue®.

Stationnement

Immobilisation du véhicule

ATTENTION Risque d'incendie en cas de contact avec des pièces brûlantes du système d'échappement

Des matières inflammables, telles que des feuilles, de l'herbe ou des branches, peuvent s'enflammer.

- Garez le véhicule de manière à ce qu'aucune matière inflammable n'entre en contact avec des pièces brûlantes du véhicule.
- Ne stationnez pas le véhicule sur de l'herbe sèche ou dans un champ de blé moissonné.

ATTENTION Risque d'accident et de blessure si des enfants sont laissés sans surveillance à l'intérieur du véhicule

Si vous laissez des enfants sans surveillance à l'intérieur du véhicule, ils peuvent notamment

- ouvrir les portes et mettre en danger d'autres personnes ou usagers
- descendre du véhicule et se faire renverser
- utiliser les équipements du véhicule avec lesquels ils pourraient, par exemple, se coincer

En outre, les enfants peuvent mettre le véhicule en mouvement, par exemple en

- desserrant le frein de stationnement
- modifiant la position de la boîte de vitesses
- démarrant le véhicule

▶ Ne laissez jamais des enfants sans surveillance à l'intérieur du véhicule.

▶ Lorsque vous quittez le véhicule, prenez toujours la clé avec vous et verrouillez le véhicule.

▶ Conservez la clé hors de portée des enfants.

ATTENTION Risques d'accident et de blessure si des animaux sont laissés non protégés sans surveillance à l'intérieur du véhicule

Si vous laissez des animaux sans surveillance ou sans protection à l'intérieur du véhicule, ils risquent d'appuyer sur des touches ou des contacteurs, par exemple.

Il est alors possible pour les animaux:

- d'activer les équipements du véhicule et, par exemple, de se coincer
- de mettre en marche ou d'arrêter des systèmes et de mettre ainsi en danger d'autres usagers

Si les animaux ne sont pas protégés, ils risquent en outre, en cas d'accident, de changement brusque de direction ou de coup de frein brutal, d'être projetés à l'intérieur du véhicule et de blesser les occupants.

▶ Ne laissez jamais des animaux sans surveillance à l'intérieur du véhicule.

▶ Protégez correctement les animaux pendant la marche, par exemple avec une cage de transport pour animaux adaptée.

DANGER Danger de mort dû aux gaz d'échappement

Les moteurs thermiques dégagent des gaz d'échappement toxiques, tels que du monoxyde de carbone. L'inhalation de ces gaz d'échappement est nocive et entraîne une intoxication.

▶ Ne laissez jamais tourner le moteur et ne laissez jamais le chauffage autonome (si disponible) en marche dans un local fermé ne disposant pas d'une ventilation suffisante.

ATTENTION Risque d'incendie en présence de matériaux inflammables dans le compartiment moteur ou sur le système d'échappement

Des matières inflammables peuvent s'enflammer.

▶ Par conséquent, contrôlez régulièrement qu'aucun corps étranger inflammable ne se trouve dans le compartiment moteur ou sur le système d'échappement.

REMARQUE Endommagement du véhicule ou de la chaîne cinématique si le véhicule se met à rouler

▶ Immobilisez toujours le véhicule à l'écart de la circulation conformément aux prescriptions légales en vigueur.

▶ Immobilisez toujours le véhicule correctement pour qu'il ne puisse pas se mettre à rouler.

ATTENTION Risque d'accident et de blessure en cas de frein de stationnement non serré

Si vous arrêtez le véhicule alors que la position parking P est engagée et que le frein de stationnement n'est pas serré, le véhicule peut se mettre à rouler.

La position parking P ne remplace en aucun cas le frein de stationnement lorsqu'elle est engagée.

Il y a risque d'accident et de blessure.

▶ Immobilisez le véhicule pour qu'il ne puisse pas se mettre à rouler comme décrit ci-après.

Tenez compte des remarques suivantes pour que le véhicule soit correctement immobilisé.

▶ Serrez toujours le frein de stationnement.

▶ **Véhicules équipés d'une boîte mécanique :** engagez le 1er rapport ou la marche arrière.

▶ **Véhicules équipés d'une boîte automatique :** engagez la position P de la boîte de vitesses.

▶ **Dans les montées ou les descentes :** braquez les roues avant en direction du trottoir.

▶ **Dans les montées ou les descentes :** immobilisez l'essieu arrière à l'aide d'une cale ou d'un objet non tranchant.

ⓘ Vous pouvez commander les vitres latérales pendant encore 5 minutes après avoir arrêté le véhicule.

Frein de stationnement manuel

Serrage et desserrage du levier de frein de stationnement

⚠ **ATTENTION** Risque de dérapage et d'accident en cas de freinage avec le frein de stationnement

Si vous devez freiner le véhicule avec le frein de stationnement, la distance de freinage est nettement plus longue et les roues peuvent se bloquer. Le risque de dérapage et d'accident augmente.

▶ Utilisez le frein de stationnement pour freiner le véhicule uniquement si le frein de service est en panne.

▶ Ce faisant, ne serrez pas le frein de stationnement trop fort.

▶ Si les roues se bloquent, desserrez immédiatement le frein de stationnement jusqu'à ce que les roues tournent de nouveau.

⚠ **ATTENTION** Risque d'incendie et d'accident en cas de frein de stationnement non desserré

Si le frein de stationnement n'est pas complètement desserré pendant la marche, les situations suivantes peuvent se produire:

- Le frein de stationnement peut surchauffer et provoquer ainsi un incendie.
- Le frein de stationnement peut perdre sa fonction d'arrêt.

▶ Desserrez complètement le frein de stationnement avant de prendre la route.

Lorsque vous freinez le véhicule avec le frein de stationnement, les feux stop ne s'allument pas.

Serrage du frein de stationnement

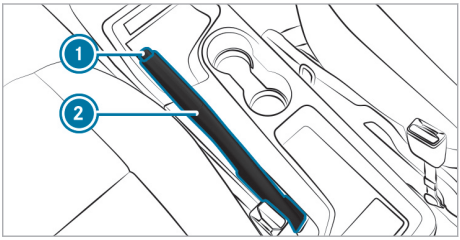

Vous ne devez en principe serrer le frein de stationnement que si le véhicule est à l'arrêt.

▶ Tirez le levier de frein ② jusqu'au dernier cran encore accessible.
Lorsque le véhicule est démarré, le voyant Ⓟ qui se trouve dans le champ d'affichage de l'écran du combiné d'instruments s'allume. Un signal d'alerte retentit lorsque le véhicule roule.

Desserrage du frein de stationnement

▶ Tirez le levier de frein ② légèrement vers le haut et appuyez sur le bouton de déverrouillage ①.

▶ Abaissez le levier de frein ② jusqu'en butée en maintenant le bouton de déverrouillage ① appuyé.
Le voyant Ⓟ qui se trouve dans le champ d'affichage de l'écran du combiné d'instruments s'éteint.

Exécution d'un freinage d'urgence avec le levier de frein de stationnement

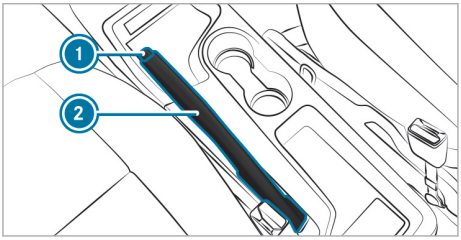

En cas de défaillance du frein de service, le frein de stationnement peut être utilisé exceptionnellement pour effectuer un freinage d'urgence.

▶ **Freinage d'urgence :** maintenez le bouton de déverrouillage ① enfoncé et tirez le levier de frein ② vers le haut avec précaution.

Frein de stationnement électrique

Remarques relatives au frein de stationnement électrique

⚠ **ATTENTION** Risque d'accident et de blessure si des enfants sont laissés sans surveillance à l'intérieur du véhicule

Si vous laissez des enfants sans surveillance à l'intérieur du véhicule, ils peuvent notamment

- ouvrir les portes et mettre en danger d'autres personnes ou usagers
- descendre du véhicule et se faire renverser
- utiliser les équipements du véhicule avec lesquels ils pourraient, par exemple, se coincer

En outre, les enfants peuvent mettre le véhicule en mouvement, par exemple en

- desserrant le frein de stationnement
- modifiant la position de la boîte de vitesses
- démarrant le véhicule

▶ Ne laissez jamais des enfants sans surveillance à l'intérieur du véhicule.

▶ Lorsque vous quittez le véhicule, prenez toujours la clé avec vous et verrouillez le véhicule.

▶ Conservez la clé hors de portée des enfants.

Afin que les fonctions automatiques fonctionnent parfaitement, le conducteur doit adopter une position assise correcte (→ page 85).

Le fonctionnement du frein de stationnement électrique dépend de la tension du réseau de bord. Si la tension du réseau de bord est basse ou si le système présente un défaut, il peut arriver que le frein de stationnement électrique ne puisse pas être serré et que le voyant orange [Ⓟ] s'allume.

Dans ce cas, arrêtez le véhicule de la manière suivante:

- Arrêtez le véhicule sur un sol plat et immobilisez-le pour l'empêcher de se mettre à rouler.
- **Véhicules équipés d'une boîte mécanique :** engagez le 1er rapport.
- **Véhicules équipés d'une boîte automatique :** mettez la boîte de vitesses sur [P].

ⓘ Le frein de stationnement électrique n'est serré que si le voyant rouge [Ⓟ] est allumé en permanence.

Si la tension du réseau de bord est basse ou si le système présente un défaut, il peut arriver que le frein de stationnement serré ne puisse pas être desserré. Prenez contact avec un atelier qualifié.

Lorsque le moteur est arrêté, le frein de stationnement électrique effectue à intervalles réguliers un contrôle de fonctionnement. Les bruits générés lors de ce processus sont normaux.

Fonctionnement du frein de stationnement électrique (serrage automatique)

Véhicules équipés d'une boîte automatique
Lorsque la boîte de vitesses se trouve sur [P], le frein de stationnement électrique est serré automatiquement.

Lorsque l'assistant de régulation de distance DISTRONIC actif a immobilisé le véhicule, le frein de stationnement électrique est également serré automatiquement après 3 minutes.

Le frein de stationnement électrique est également serré automatiquement si la boîte de vitesses n'est pas en position P mais que l'une des situations suivantes se présente:

- Un défaut survient dans le système.
- L'alimentation en tension est insuffisante.
- Le véhicule est immobilisé depuis une période prolongée.
- Le véhicule n'a pas démarré.

- La ceinture de sécurité du conducteur est débouclée.
- La porte conducteur est ouverte.

Le voyant rouge [(P)] qui se trouve dans le champ d'affichage de l'écran pour les instruments s'allume. Le frein de stationnement électrique n'est serré que si le voyant rouge [(P)] est allumé en permanence.

Véhicules équipés d'une boîte mécanique

Lorsque le véhicule est à l'arrêt et qu'au moins une des conditions suivantes est remplie, le frein de stationnement électrique est serré automatiquement:

- Le véhicule n'a pas démarré.
- La porte conducteur est ouverte.

Le voyant rouge [(P)] qui se trouve dans le champ d'affichage de l'écran pour les instruments s'allume. Le frein de stationnement électrique n'est serré que si le voyant rouge [(P)] est allumé en permanence.

Desserrage automatique du frein de stationnement électrique

ATTENTION Risque d'accident et de blessure si des enfants sont laissés sans surveillance à l'intérieur du véhicule

Si vous laissez des enfants sans surveillance à l'intérieur du véhicule, ils peuvent notamment

- ouvrir les portes et mettre en danger d'autres personnes ou usagers
- descendre du véhicule et se faire renverser
- utiliser les équipements du véhicule avec lesquels ils pourraient, par exemple, se coincer

En outre, les enfants peuvent mettre le véhicule en mouvement, par exemple en

- desserrant le frein de stationnement
- modifiant la position de la boîte de vitesses
- démarrant le véhicule

▶ Ne laissez jamais des enfants sans surveillance à l'intérieur du véhicule.

▶ Lorsque vous quittez le véhicule, prenez toujours la clé avec vous et verrouillez le véhicule.

▶ Conservez la clé hors de portée des enfants.

Véhicules équipés d'une boîte automatique:

Le frein de stationnement électrique de votre véhicule se desserre lorsque toutes les conditions suivantes sont remplies:

- La porte conducteur est fermée.
- La languette de ceinture est insérée dans la boucle de ceinture du siège conducteur.
- Le véhicule a démarré.
- La boîte de vitesses se trouve en position [D] ou [R] et vous appuyez sur la pédale d'accélérateur.

  ou

  Vous passez de la position de boîte de vitesses [P] à la position [D] ou [R]. Dans les fortes montées, vous devez en outre appuyer sur la pédale d'accélérateur.
- Lorsque la boîte de vitesses se trouve sur [R], les portes arrière doivent être fermées.

Véhicules équipés d'une boîte mécanique:

Le frein de stationnement électrique de votre véhicule se desserre lorsque toutes les conditions suivantes sont remplies:

- La porte conducteur est fermée.
- La languette de ceinture est insérée dans la boucle de ceinture du siège conducteur.
- Le véhicule a démarré.
- Un rapport est engagé.
- Vous relâchez la pédale d'embrayage et appuyez simultanément sur la pédale d'accélérateur.
- Lorsque la marche arrière est engagée, les portes arrière doivent être fermées.

Serrage et desserrage manuels du frein de stationnement électrique

ATTENTION Risque d'accident et de blessure si des enfants sont laissés sans surveillance à l'intérieur du véhicule

Si vous laissez des enfants sans surveillance à l'intérieur du véhicule, ils peuvent notamment

- ouvrir les portes et mettre en danger d'autres personnes ou usagers
- descendre du véhicule et se faire renverser
- utiliser les équipements du véhicule avec lesquels ils pourraient, par exemple, se coincer

En outre, les enfants peuvent mettre le véhicule en mouvement, par exemple en

- desserrant le frein de stationnement
- modifiant la position de la boîte de vitesses
- démarrant le véhicule

▶ Ne laissez jamais des enfants sans surveillance à l'intérieur du véhicule.

▶ Lorsque vous quittez le véhicule, prenez toujours la clé avec vous et verrouillez le véhicule.

▶ Conservez la clé hors de portée des enfants.

Serrage du frein de stationnement électrique

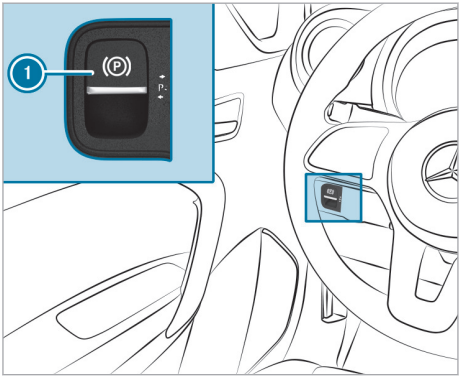

▶ Tournez la clé en position 2 dans le contacteur d'allumage.
Si vous tournez la clé en position 1 dans le contacteur d'allumage, vous pouvez uniquement serrer le frein de stationnement dans les 5 minutes qui suivent.

▶ Appuyez sur le contacteur 1.
Lorsque le frein de stationnement électrique est serré, le voyant rouge (P) qui se trouve dans le champ d'affichage de l'écran pour les instruments s'allume. Le frein de stationnement électrique n'est serré que si le voyant rouge (P) est allumé en permanence.

Le serrage est également possible lorsque le véhicule est arrêté.

Desserrage du frein de stationnement électrique

Vous ne pouvez desserrer le frein de stationnement électrique que lorsque l'alimentation en tension est établie ou que le véhicule est en marche.

▶ Tournez la clé en position 2 dans le contacteur d'allumage.
Vous pouvez desserrer le frein de stationnement 1 fois lorsque vous avez tourné la clé de la position 2 à la position 1 dans le contacteur d'allumage.

▶ Appuyez sur la pédale de frein.

▶ Tirez le contacteur 1.
Le voyant rouge (P) qui se trouve dans le champ d'affichage de l'écran pour les instruments s'éteint.

ⓘ Si vous serrez et desserrez fréquemment le frein de stationnement dans un court laps de temps, il se peut que le frein de stationnement ne puisse plus être desserré. Pour éviter qu'il ne soit endommagé, le frein de stationnement est alors bloqué de manière temporaire (protection contre les manipulations intempestives). Au bout de 20 secondes environ, le frein de stationnement est de nouveau opérationnel.

Freinage d'urgence

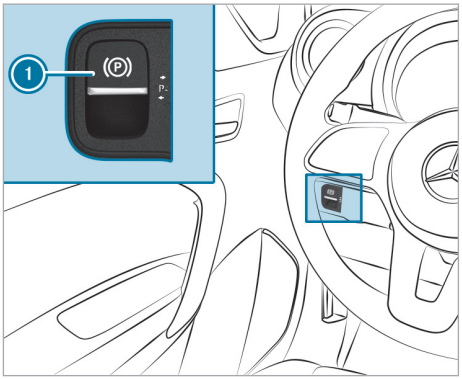

En cas de défaillance du frein de service, le frein de stationnement peut être utilisé exceptionnellement pour effectuer un freinage d'urgence.

▶ Appuyez sur le contacteur 1 du frein de stationnement électrique pendant la marche.
Votre véhicule est freiné tant que vous maintenez le contacteur 1 du frein de stationnement électrique enfoncé.

Les feux stop du véhicule s'allument.

Plus vous appuierez longtemps sur le contacteur 1 du frein de stationnement électrique, plus la force de freinage sera importante.

Pendant le processus de freinage, vous obtenez du véhicule les confirmations suivantes:

- Le voyant du frein de stationnement (P) qui se trouve sur l'écran du combiné d'instruments clignote.

Si le véhicule est freiné jusqu'à l'arrêt complet, le frein de stationnement électrique est alors serré.

Immobilisation du véhicule

! **REMARQUE** Endommagement de la batterie de démarrage dû à des durées d'immobilisation prolongées

Si le véhicule reste immobilisé pendant une période prolongée, la batterie de démarrage peut se décharger fortement à cause du courant de repos ou être endommagée.

▶ Chargez la batterie de démarrage si la tension est inférieure à 12,2V, après un long trajet, par exemple.

▶ Chargez la batterie de démarrage tous les 6 mois, même si elle est débranchée ou en mode repos.

▶ L'état de charge de la batterie de démarrage doit être contrôlé toutes les 4 semaines si aucun appareil de maintien en charge n'est utilisé.

▶ Si possible, branchez un appareil de maintien en charge par l'intermédiaire d'un point d'aide au démarrage.

▶ Pour débrancher les batteries et pour toute question, rendez-vous dans un atelier qualifié.

Immobilisation du véhicule pendant plus de 4 semaines

▶ **1re possibilité :** branchez la batterie de démarrage sur un appareil de maintien en charge par l'intermédiaire de la borne d'aide au démarrage.

▶ **2e possibilité :** débranchez toutes les batteries. Adressez-vous pour cela à un atelier qualifié.

Systèmes d'aide à la conduite et systèmes de sécurité active

Remarques relatives aux systèmes d'aide à la conduite et à votre responsabilité

Votre véhicule dispose de systèmes d'aide à la conduite qui vous assistent pendant la conduite, le stationnement et les manœuvres. Les systèmes d'aide à la conduite sont uniquement des systèmes d'aide. Ils ne sont pas en mesure de remplacer l'attention que vous devez apporter à votre environnement et ne vous déchargent pas de votre responsabilité vis à vis de la circulation. C'est le conducteur qui est toujours responsable de la distance de sécurité, de la vitesse du véhicule, de l'opportunité de son freinage et du maintien de la voie. Faites toujours attention aux conditions de circulation et intervenez si nécessaire. Tenez compte des limites imposées pour une utilisation sûre.

Les systèmes d'aide à la conduite ne sont pas en mesure de diminuer le risque d'accident résultant d'une conduite inadaptée ni d'annuler les lois de la physique. Les conditions routières et météorologiques du moment ainsi que les conditions de circulation ne peuvent pas toujours être prises en compte.

ⓘ Certains systèmes d'aide à la conduite peuvent réguler ou limiter la vitesse à une valeur préalablement définie. En cas de changement de conducteur, attirez son attention sur la vitesse mémorisée.

Informations relatives aux capteurs

Certains systèmes d'aide à la conduite et systèmes de sécurité active surveillent à l'aide de capteurs les environs à l'avant ou sur les côtés du véhicule (en fonction de l'équipement du véhicule).

Les capteurs radar sont intégrés derrière les pare-chocs et/ou derrière la calandre en fonction de l'équipement du véhicule. Assurez-vous que ces pièces sont toujours débarrassées de toute saleté, glace ou neige fondue (→ page 226). Les capteurs ne doivent en aucun cas être masqués, par exemple par un porte-vélo, une partie du chargement ou des autocollants. Faites contrôler le fonctionnement des capteurs radar par un atelier qualifié suite à une collision et, le cas échéant, à des dommages non visibles au niveau des pare-chocs ou de la calandre.

Assurez-vous que la zone radar située dans la jupe avant n'est pas endommagée, modifiée ou masquée:

- par une mise en peinture
- par un accessoire (sur le radiateur moteur, par exemple)
- par une plaque d'immatriculation avant mal fixée

Vue d'ensemble des systèmes d'aide à la conduite et systèmes de sécurité active

Cette section vous donne des informations sur les systèmes d'aide à la conduite et les systèmes de sécurité active suivants:

- ABS (système antiblocage de roues) (→ page 162)
- BAS (freinage d'urgence assisté) (→ page 162)
- ESP® (régulation du comportement dynamique) (→ page 163)
- EBD (répartiteur électronique de freinage) (→ page 164)
- Freinage d'urgence assisté actif (→ page 164)
- Feux stop adaptatifs (→ page 166)
- TEMPOMAT (→ page 166) et limiteur de vitesse (→ page 167)
- Assistant de régulation de distance DISTRONIC actif (→ page 169)
- Assistant directionnel actif (→ page 173)
- Aide au démarrage en côte (→ page 174)
- Assistant de stationnement PARKTRONIC (→ page 174)
- Caméra de recul
- Assistant de stationnement actif (→ page 177)
- ATTENTION ASSIST (→ page 181)
- Assistant de signalisation routière
- Assistant d'angle mort (→ page 182)
- Assistant de franchissement de ligne actif (→ page 183)

Fonctionnement de l'ABS (système antiblocage de roues)

Respectez les consignes de sécurité importantes relatives aux systèmes de sécurité active.

L'ABS régule la pression de freinage dans les situations critiques:

- Lors des freinages, il empêche le blocage des roues en cas de freinage à fond ou d'adhérence insuffisante des pneus, par exemple.
- La manœuvrabilité du véhicule au freinage est assurée dans la limite des possibilités physiques.
- L'ABS fonctionne à partir d'une vitesse de 5 km/h environ. Sur route glissante, l'ABS intervient déjà lorsque vous appuyez faiblement sur la pédale de frein.

Limites système
L'ABS peut être perturbé ou ne pas fonctionner lorsqu'un défaut est présent et que le voyant orange d'alerte ABS qui se trouve sur le combiné d'instruments reste allumé après le démarrage du moteur.

Lorsque l'ABS entre en action, vous ressentez une pulsation au niveau de la pédale de frein. La pulsation de la pédale de frein peut signaler des conditions routières dangereuses et vous rappelle d'adopter une conduite particulièrement prudente.

Lorsque l'ABS régule la pression de freinage: appuyez énergiquement sur la pédale de frein tant que la situation l'exige.

Freinage à fond: appuyez à fond sur la pédale de frein.

Fonctionnement du BAS (freinage d'urgence assisté)

⚠ **ATTENTION** Risque d'accident dû à un défaut dans le BAS (freinage d'urgence assisté)

Si le BAS présente un défaut, la distance de freinage peut s'allonger dans les situations de freinage d'urgence.

▶ Appuyez à fond sur la pédale de frein dans les situations de freinage d'urgence. L'ABS empêche de son côté le blocage des roues.

Le BAS vous aide dans une situation de freinage d'urgence avec une force de freinage supplémentaire.

Si vous actionnez rapidement la pédale de frein, le BAS est activé:

- Le BAS augmente automatiquement la pression de freinage.
- Le BAS peut réduire la distance de freinage.
- L'ABS empêche de son côté le blocage des roues.

Lorsque vous relâchez la pédale de frein, les freins fonctionnent de nouveau comme avant. Le BAS est désactivé.

Fonctionnement de l'ASR (régulation antipatinage)

L'ASR n'est pas en mesure de diminuer le risque d'accident résultant d'un démarrage ou d'accélérations inadaptés ni d'annuler les lois de la physique. L'ASR est uniquement un système d'aide. Adaptez toujours votre style de conduite aux conditions routières et météorologiques du moment.

Si l'ASR est en panne, le voyant est allumé lorsque le moteur tourne et la puissance du moteur peut être réduite (→ page 33).

L'ASR améliore la motricité, c'est-à-dire la transmission de force des pneus à la chaussée et, par conséquent, la stabilité de marche du véhicule. Lorsque les roues motrices patinent, l'ASR freine les roues motrices de manière ciblée et limite le couple moteur. L'ASR constitue donc une aide considérable lors du démarrage et en cas d'accélération, notamment sur chaussée mouillée ou glissante.

Si l'adhérence de la chaussée n'est pas suffisante, il peut arriver que vous ayez des difficultés à démarrer, même avec l'ASR. La monte pneumatique, le poids total du véhicule et la pente de la chaussée ont également une importance décisive.

Lorsque l'ASR intervient, le voyant d'alerte qui se trouve sur le combiné d'instruments clignote.

Fonctionnement de l'ESP® (régulation du comportement dynamique)

ATTENTION Risque de dérapage dû à un défaut dans l'ESP®

Si l'ESP® est en panne, il ne peut pas stabiliser la trajectoire du véhicule. ® En outre, d'autres systèmes de sécurité active sont désactivés.

- ▶ Continuez de rouler prudemment.
- ▶ Faites contrôler l'ESP® par un atelier qualifié.

ATTENTION Risque de dérapage en cas de désactivation de l'ESP®

Si vous désactivez l'ESP®, il ne peut pas stabiliser la trajectoire du véhicule.

- ▶ Ne désactivez l'ESP® que si la situation correspond à l'une de celles décrites ci-dessous.

Si le terrain l'exige, désactivez temporairement l'ESP® pour démarrer (→ page 164).

Ne passez pas le véhicule sur un banc d'essai à rouleaux (pour un test de performance, par exemple). Si vous devez passer le véhicule sur un banc d'essai à rouleaux, renseignez-vous d'abord auprès d'un atelier qualifié.

Si l'ESP® est en panne ou automatiquement désactivé, le voyant d'alerte est allumé lorsque le moteur tourne et la puissance du moteur peut être réduite (→ page 33).

ⓘ Montez uniquement des roues avec des pneus de dimensions recommandées. Sinon, l'ESP® ne peut pas fonctionner correctement.

L'ESP® peut, sans transgresser les lois de la physique, surveiller et améliorer la stabilité de marche et la motricité du véhicule dans les situations suivantes:

- lors des démarrages sur chaussée mouillée ou glissante
- lors des freinages
- en cas de fort vent latéral, si vous roulez à plus de 80 km/h

Si le véhicule s'écarte de la direction souhaitée, l'ESP® peut le stabiliser par les interventions suivantes:

- Le système effectue un freinage ciblé d'une ou de plusieurs roues.
- La puissance du système d'entraînement est adaptée en fonction de la situation.

Si l'ESP® est désactivé, le voyant d'alerte qui se trouve sur le combiné d'instruments est allumé en permanence.

- La stabilisation du véhicule est retardée.
- L'assistant de stabilisation en cas de vent latéral reste activé.
- Les roues peuvent patiner.
- Le contrôle de motricité ASR n'est plus activé.

Même lorsqu'il est désactivé, l'ESP® continue de vous aider lors des freinages.

Lorsqu'un ou plusieurs pneus ont atteint leur limite d'adhérence, le voyant d'alerte qui se trouve sur le combiné d'instruments clignote:

- Adaptez votre style de conduite aux conditions routières et météorologiques du moment.
- Ne désactivez en aucun cas l'ESP®.

Désactivation et activation de l'ESP®

ATTENTION Risque de dérapage en cas de désactivation de l'ESP®

Si vous désactivez l'ESP®, il ne peut pas stabiliser la trajectoire du véhicule.

▶ Ne désactivez l'ESP® que si la situation correspond à l'une de celles décrites ci-dessous.

Si le voyant d'alerte qui se trouve sur le combiné d'instruments est allumé en permanence, cela signifie que l'ESP® est désactivé. Tenez compte des informations relatives aux voyants d'alerte et aux messages d'écran affichés sur le combiné d'instruments.

Il peut être préférable de désactiver l'ESP® pour rouler

- avec des chaînes à neige
- en neige profonde
- sur le sable ou le gravier

Le patinage des roues permet d'améliorer la motricité grâce à un effet d'accrochage.

▶ Démarrez le véhicule.

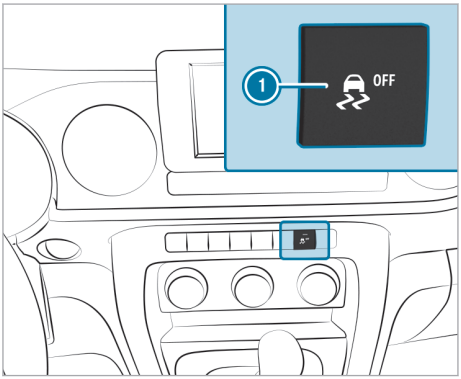

▶ Appuyez sur la touche 1 qui se trouve sur la console centrale.
En fonction de l'état précédent, la fonction est activée ou désactivée.

Fonctionnement de l'ESP® avec assistant de stabilisation en cas de vent latéral

L'assistant de stabilisation en cas de vent latéral ne réagit pas dans les conditions suivantes:

- Le véhicule est soumis à de fortes secousses (chaussée déformée ou nids-de-poule, par exemple).
- Le véhicule perd son adhérence au sol (sur chaussée enneigée ou verglacée, ou en cas d'aquaplanage, par exemple).
- Le conducteur effectue des mouvements de braquage rapides et amples.

Dès que la situation de marche se normalise, l'assistant de stabilisation en cas de vent latéral est de nouveau opérationnel.

L'assistant de stabilisation en cas de vent latéral détecte les fortes rafales de vent latéral pouvant perturber le comportement de votre véhicule en ligne droite. L'assistant de stabilisation en cas de vent latéral intervient en fonction de la direction et de la force du vent latéral.

Une intervention de freinage vous aide à stabiliser le véhicule et à le maintenir sur sa trajectoire.

Une information apparaît sur le combiné d'instruments lors d'une intervention nettement perceptible de l'assistant de stabilisation en cas de vent latéral.

L'assistant de stabilisation en cas de vent latéral intervient à partir d'une vitesse de 80 km/h, en ligne droite et dans les virages légers.

Fonction de l'EBD (répartiteur électronique de freinage)

L'EBD présente les caractéristiques suivantes:

- Surveillance et régulation de la pression de freinage au niveau des roues arrière
- Amélioration de la stabilité de marche du véhicule au freinage, en particulier dans les virages

Fonctionnement du freinage d'urgence assisté actif

Le freinage d'urgence assisté actif comprend les fonctions suivantes:

- Fonction d'alerte de distance
- Fonction de freinage autonome
- Amplification de la force de freinage asservie à la situation

Le freinage d'urgence assisté actif vous aide à réduire le risque de collision avec un véhicule, un cycliste ou un piéton et à minimiser les conséquences d'un accident.

Si le freinage d'urgence assisté actif détecte un risque de collision, vous êtes averti par un signal optique et sonore.

Si vous ne réagissez pas à l'alerte visuelle ou au signal d'alerte émis lors d'une situation critique, un freinage peut être déclenché automatiquement.

En cas de piétons ou de cyclistes traversant la voie: dans des situations particulièrement critiques, le freinage d'urgence assisté actif peut déclencher directement un freinage autonome. L'alerte visuelle et le signal d'alerte se déclenchent alors en même temps que le freinage.

Si vous freinez vous-même dans une situation critique ou actionnez les freins pendant le processus de freinage autonome, une amplification de la force de freinage intervient de manière adaptée à la situation. Si nécessaire, la pression de freinage est augmentée jusqu'à un freinage à fond. L'amplification de la force de freinage asservie à la situation intervient uniquement en cas d'actionnement fort des freins. Sinon, vous restez dans une situation de freinage autonome.

ATTENTION Risque d'accident en cas de détection restreinte de la part du freinage d'urgence assisté actif

Le freinage d'urgence assisté actif n'est pas toujours en mesure de détecter les objets ni d'analyser avec précision les situations complexes.

Du fait de sa conception, il se peut que le freinage d'urgence assisté intervienne de manière injustifiée ou n'intervienne pas dans des situations de conduite complexes. Dans ces cas, ainsi qu'en cas de dysfonctionnement du freinage d'urgence assisté actif, le système de freinage continue de fonctionner avec toute l'amplification de la force de freinage normale et celle du BAS.

▶ Soyez toujours attentif aux conditions de circulation et ne vous fiez pas uniquement au freinage d'urgence assisté actif. Le freinage d'urgence assisté actif est uniquement un système d'aide. C'est le conducteur du véhicule qui est responsable de la distance de sécurité à respecter, de la vitesse du véhicule et de l'opportunité de son freinage.

▶ Soyez toujours prêt à freiner et à entamer une manœuvre d'évitement si nécessaire.

Tenez également compte des limites système imposées par le freinage d'urgence assisté actif.

Les différentes fonctions partielles sont disponibles dans les plages de vitesse suivantes:

La fonction d'alerte de distance vous avertit dans les situations suivantes:

- à partir de 30 km/h environ lorsque, pendant plusieurs secondes, la distance par rapport au véhicule qui précède est trop faible pour la vitesse actuelle de votre véhicule

  Le voyant d'alerte de distance qui se trouve sur le combiné d'instruments s'allume.

L'alerte anticollision vous avertit:

- à partir de 8 km/h environ, lorsque vous vous rapprochez de manière critique d'un véhicule, d'un cycliste ou d'un piéton

  Un signal d'alerte périodique retentit et le voyant d'alerte de collision qui se trouve sur le combiné d'instruments s'allume.

Freinez ou évitez immédiatement l'obstacle, dans la mesure où vous pouvez le faire sans danger et que les conditions de circulation le permettent.

L'alerte anticollision vous assiste par le biais d'un signal d'alerte périodique et d'un voyant d'alerte dans les situations suivantes:

- **Véhicules se trouvant devant vous:** jusqu'à 185 km/h environ
- **Véhicules à l'arrêt:** jusqu'à 100 km/h environ
- **Véhicules circulant sur les voies transversales:** aucune réaction
- **Piétons en mouvement ou cyclistes se trouvant devant vous:** jusqu'à 85 km/h environ
- **Piétons ou cyclistes immobiles:** aucune réaction

Fonction de freinage autonome

La fonction de freinage autonome peut intervenir à partir d'une vitesse d'environ 8 km/h dans les situations suivantes:

- **Véhicules se trouvant devant vous:** jusqu'à 185 km/h environ
- **Véhicules à l'arrêt:** jusqu'à 100 km/h environ
- **Véhicules circulant sur les voies transversales:** aucune réaction

- **Piétons/cyclistes en mouvement:** jusqu'à 85 km/h environ
- **Piétons ou cyclistes immobiles:** aucune réaction

Amplification de la force de freinage asservie à la situation

L'amplification de la force de freinage asservie à la situation peut intervenir à partir d'une vitesse d'environ 8 km/h dans les situations suivantes:

- **Véhicules se trouvant devant vous:** jusqu'à 185 km/h environ
- **Véhicules à l'arrêt:** jusqu'à 100 km/h environ
- **Véhicules circulant sur les voies transversales:** aucune réaction
- **Piétons ou cyclistes traversant la voie:** jusqu'à 85 km/h environ
- **Piétons ou cyclistes immobiles:** aucune réaction

Interruption d'une intervention de freinage amorcée par le freinage d'urgence assisté actif

Vous pouvez interrompre à tout moment l'intervention de freinage amorcée par le freinage d'urgence assisté actif:

- en actionnant complètement la pédale d'accélérateur ou le kickdown
- en relâchant la pédale de frein (uniquement pendant une amplification de la force de freinage asservie à la situation)

Le freinage d'urgence assisté actif peut interrompre son intervention de freinage si l'une des conditions suivantes est remplie:

- Vous évitez l'obstacle en tournant le volant.
- Tout risque de collision est écarté.
- Plus aucun obstacle n'est détecté sur votre trajectoire.

Limites système

Le système peut être perturbé ou ne pas fonctionner dans les situations suivantes:

- Les capteurs sont perturbés par des chutes de neige, de la pluie, du brouillard ou des embruns.
- Les capteurs sont encrassés, embués, endommagés ou recouverts.
- Les capteurs sont parasités par d'autres sources radars (en cas de forte réflexion radar dans les parkings couverts, par exemple).
- Après avoir mis le véhicule en marche ou après avoir démarré, la fonctionnalité complète du système n'est disponible qu'au bout de quelques secondes.

Le système peut ne pas réagir correctement dans les situations suivantes:

- dans les situations complexes, lorsque les objets ne peuvent pas toujours être détectés avec précision
- lorsque des piétons ou des véhicules se déplacent rapidement dans la zone de détection des capteurs
- lorsque des piétons sont cachés par d'autres objets
- lorsque vous conduisez dans des virages serrés

Fonction des feux stop adaptatifs

Dans une situation de freinage d'urgence, les feux stop adaptatifs avertissent les autres usagers par le clignotement des feux stop.

Si vous freinez fortement le véhicule alors que vous roulez à plus de 50 km/h, les feux stop clignotent rapidement. Les autres usagers sont ainsi avertis de manière plus efficace.

TEMPOMAT et limiteur de vitesse

Fonctionnement du TEMPOMAT

Afin de maintenir une vitesse mémorisée auparavant, le TEMPOMAT accélère ou freine automatiquement le véhicule.

Si vous accélérez, par exemple pour effectuer un dépassement, la vitesse mémorisée n'est pas effacée. Si vous retirez le pied de la pédale d'accélérateur après un dépassement, le TEMPOMAT régule la vitesse en fonction de la dernière valeur mémorisée.

Les touches correspondantes du volant vous permettent de commander le TEMPOMAT. Vous pouvez régler n'importe quelle vitesse supérieure à 30 km/h.

Le TEMPOMAT n'est pas en mesure de diminuer le risque d'accident résultant d'une conduite inadaptée ni d'annuler les lois de la physique. Il ne peut pas tenir compte des conditions routières et météorologiques du moment ni des conditions de

circulation. Le TEMPOMAT est uniquement un système d'aide. C'est vous qui êtes responsable de la distance de sécurité, de la vitesse du véhicule, de l'opportunité de son freinage et du maintien de la voie.

L'état du TEMPOMAT et la vitesse mémorisée sont affichés sur le combiné d'instruments.

Affichage sur le combiné d'instruments (écran couleur)

1. Le TEMPOMAT est sélectionné.
2. Vitesse de consigne en gris: la vitesse est mémorisée, le TEMPOMAT est désactivé.
3. Vitesse de consigne en vert: la vitesse est mémorisée, le TEMPOMAT est activé.

Limites système

En montée, il peut arriver que le TEMPOMAT ne parvienne pas à maintenir la vitesse mémorisée. Lorsque la pente diminue, la vitesse mémorisée est rétablie.

Dans les descentes longues et à forte déclivité, vous devez engager à temps un rapport inférieur. Tenez-en compte en particulier lorsque le véhicule est chargé. Vous exploitez ainsi l'effet de freinage du moteur. Ceci permet de soulager le système de freinage et d'éviter que les freins ne surchauffent et ne s'usent trop rapidement.

N'utilisez pas le TEMPOMAT dans les situations suivantes:

- en cas de changements fréquents de vitesse (circulation dense ou routes sinueuses, par exemple)
- sur route glissante. Les roues peuvent perdre leur adhérence lors de l'accélération et le véhicule risque de déraper.
- lorsque les conditions de visibilité sont mauvaises

Fonctionnement du limiteur de vitesse

Le limiteur de vitesse limite la vitesse du véhicule. Pour réguler rapidement la vitesse en fonction de la valeur mémorisée, le limiteur de vitesse freine le véhicule automatiquement.

Vous pouvez définir une limite de vitesse variable, en agglomération par exemple.

Les touches correspondantes du volant vous permettent de commander le limiteur de vitesse variable. Vous pouvez régler n'importe quelle vitesse supérieure à 30 km/h. Lorsque le véhicule a été démarré, vous pouvez également procéder au réglage sur le véhicule à l'arrêt.

Le limiteur de vitesse n'est pas en mesure de diminuer le risque d'accident résultant d'une conduite inadaptée ni d'annuler les lois de la physique. Il ne peut pas tenir compte des conditions routières et météorologiques du moment ni des conditions de circulation. Le limiteur de vitesse est uniquement un système d'aide. C'est vous qui êtes responsable de la distance de sécurité, de la vitesse du véhicule, de l'opportunité de son freinage et du maintien de la voie.

Affichages sur le combiné d'instruments

L'état du limiteur de vitesse et la vitesse mémorisée sont affichés sur le combiné d'instruments.

Affichage sur le combiné d'instruments (écran couleur)

1. Le limiteur de vitesse est sélectionné.
2. Vitesse de consigne en gris: la vitesse est mémorisée, le limiteur de vitesse est désactivé.
3. Vitesse de consigne en vert: la vitesse est mémorisée, le limiteur de vitesse est activé.

Kickdown

Lorsque vous enfoncez la pédale d'accélérateur au-delà du point de résistance (kickdown), le limiteur de vitesse variable passe en mode inactif.

Si vous dépassez la vitesse de consigne de plus de 3 km/h avec le limiteur de vitesse variable, le symbole LIM clignote sur le combiné d'instruments. Le message Limiteur de vitesse Vitesse de consigne dépassée apparaît. Le clignotement s'arrête dès que la vitesse passe de nouveau en dessous de la vitesse de consigne.

Lorsque le kickdown est terminé, le limiteur de vitesse variable est réactivé dans les situations suivantes:

- La vitesse actuelle tombe en dessous de la vitesse mémorisée.
- La vitesse mémorisée est rappelée.
- Vous mémorisez une nouvelle vitesse.

Commande du TEMPOMAT ou du limiteur de vitesse variable

ATTENTION Risque d'accident dû à une vitesse mémorisée

Le véhicule freine si vous rappelez la vitesse mémorisée et que celle-ci est moins élevée que la vitesse actuelle.

▶ Tenez compte des conditions de circulation avant de rappeler la vitesse mémorisée.

Conditions requises:

TEMPOMAT

- Le TEMPOMAT est sélectionné.
- L'ESP® est activé mais ne doit pas intervenir.
- La vitesse actuelle est d'au moins 30 km/h.

Limiteur de vitesse variable

- Le véhicule a démarré.
- Le limiteur de vitesse variable est sélectionné.

Commutation entre le TEMPOMAT et le limiteur de vitesse variable

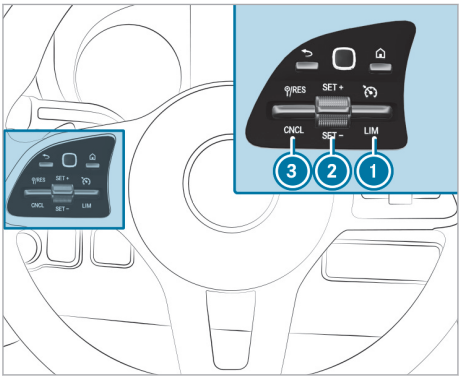

▶ **Sélection du TEMPOMAT:** actionnez la touche (1) vers le haut.

▶ **Sélection du limiteur de vitesse variable:** actionnez la touche (1) vers le bas.

ⓘ **Véhicules équipés de l'assistant de régulation de distance DISTRONIC actif:** le limiteur de vitesse variable est sélectionné par l'intermédiaire d'une autre touche (→ page 171).

Activation du TEMPOMAT ou du limiteur de vitesse variable

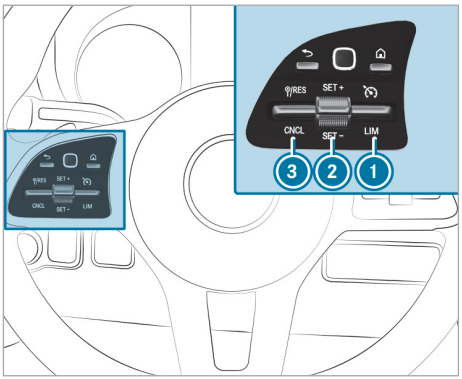

▶ Actionnez la touche (2) vers le haut SET/+ ou vers le bas SET/–.

▶ TEMPOMAT: relâchez la pédale d'accélérateur. La vitesse actuelle est mémorisée et maintenue par le véhicule (TEMPOMAT) ou limitée (limiteur de vitesse variable).

Augmentation et diminution de la vitesse

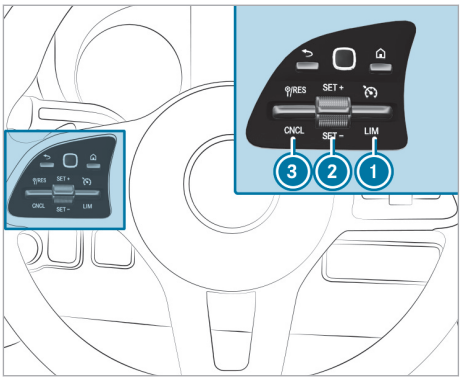

▶ Actionnez la touche (2) vers le haut ou vers le bas jusqu'au point de résistance.
La vitesse mémorisée augmente ou baisse de 1 km/h à chaque impulsion.

ou

▶ Actionnez la touche ② vers le haut ou vers le bas jusqu'au point de résistance et maintenez-la dans cette position.
La vitesse mémorisée augmente ou baisse par paliers de 1 km/h.

ou

▶ Actionnez la touche ② vers le haut ou vers le bas au-delà du point de résistance.
La vitesse mémorisée augmente ou baisse de 10 km/h à chaque impulsion.

ou

▶ Actionnez la touche ② vers le haut ou vers le bas au-delà du point de résistance et maintenez-la dans cette position.
La vitesse mémorisée augmente ou baisse par paliers de 10 km/h.

ou

▶ Amenez le véhicule à la vitesse souhaitée.

▶ Actionnez la touche ② vers le haut SET/+ ou vers le bas SET/–.

▶ TEMPOMAT: relâchez la pédale d'accélérateur.
La vitesse actuelle est mémorisée et maintenue par le véhicule (TEMPOMAT) ou limitée (limiteur de vitesse variable).

Désactivation du TEMPOMAT ou du limiteur de vitesse variable

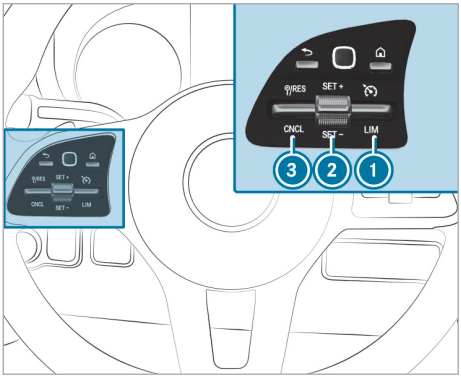

▶ Actionnez la touche ③ (CNCL) vers le bas.

Lorsque le TEMPOMAT ou le limiteur de vitesse variable est désactivé, les réglages suivants sont possibles:

- La vitesse actuelle est mémorisée avec la touche ② SET/+ ou SET/– et maintenue par le véhicule.
- La dernière vitesse mémorisée est rappelée avec la touche ③ (RES) et maintenue par le véhicule.

ⓘ Le TEMPOMAT se désactive lorsque vous freinez, désactivez l'ESP® ou que l'ESP® intervient. Le limiteur de vitesse variable n'est pas désactivé.
La dernière vitesse mémorisée est effacée lorsque vous arrêtez le véhicule.

Assistant de régulation de distance DISTRONIC actif

Fonctionnement de l'assistant de régulation de distance DISTRONIC actif

⚠ **ATTENTION** Risque d'accident dû à une accélération ou à un freinage de l'assistant de régulation de distance DISTRONIC actif

L'assistant de régulation de distance DISTRONIC actif peut, par exemple, accélérer ou freiner dans les cas suivants:

- lorsque le processus de démarrage est déclenché par l'assistant de régulation de distance DISTRONIC actif
- si la vitesse mémorisée est appelée et que celle-ci est nettement supérieure ou inférieure à la vitesse actuelle du véhicule
- lorsque l'assistant de régulation de distance DISTRONIC actif ne détecte plus un véhicule qui précède ou ne réagit plus face à des objets importants

▶ Soyez toujours attentif aux conditions de circulation et prêt à freiner.

▶ Tenez compte des conditions de circulation avant de rappeler la vitesse mémorisée.

ATTENTION Risque d'accident dû à une décélération insuffisante par l'assistant de régulation de distance DISTRONIC actif

L'assistant de régulation de distance DISTRONIC actif freine votre véhicule avec une décélération pouvant atteindre 50 % de la décélération possible. Si cette décélération n'est pas suffisante, l'assistant de régulation de distance DISTRONIC actif vous avertit par un signal optique et sonore.

▶ Adaptez la vitesse de votre véhicule et maintenez une distance suffisante par rapport au véhicule qui précède.

▶ Freinez de vous-même et/ou contournez les obstacles.

ATTENTION Risque d'accident dû à une détection limitée de l'assistant de régulation de distance DISTRONIC actif

L'assistant de régulation de distance DISTRONIC actif ne réagit pas ou seulement de manière limitée:

- en cas de trajectoire décalée ou de changement de voie
- aux piétons, animaux, deux-roues ou véhicules immobilisés ou aux obstacles inattendus
- en cas de situations de circulation complexes
- aux véhicules qui circulent en sens inverse ou sur les voies transversales

Dans ces situations, l'assistant de régulation de distance DISTRONIC actif ne peut pas vous avertir ni intervenir pour vous aider.

▶ Soyez toujours attentif aux conditions de circulation et réagissez en conséquence.

ATTENTION Risque d'accident dû à l'adaptation de la vitesse par l'assistant de limitation de vitesse

La vitesse qui est reprise par l'assistant de limitation de vitesse peut parfois être trop élevée ou erronée:

- en cas de limitations de vitesse inférieures à 20 km/h
- en cas de pluie ou de brouillard
- lorsqu'une remorque est tractée

▶ Assurez-vous que la vitesse actuelle du véhicule correspond toujours aux règles de circulation.

▶ Adaptez votre vitesse aux conditions routières et météorologiques du moment.

Il peut arriver que l'assistant de régulation de distance DISTRONIC actif ne détecte pas les véhicules de largeur réduite, tels que les motos et les véhicules qui suivent une trajectoire décalée. L'assistant de régulation de distance DISTRONIC actif maintient la vitesse réglée en cas de trafic fluide. Si le système détecte des véhicules circulant devant votre voiture, la distance réglée est maintenue, si nécessaire jusqu'à l'arrêt complet. Le véhicule accélère ou ralentit en fonction de la distance par rapport au véhicule qui précède et de la vitesse réglée. La vitesse et la distance sont réglées sur le volant et mémorisées. La vitesse peut être réglée entre 30 km/h et 170 km/h environ.

Autres caractéristiques de l'assistant de régulation de distance DISTRONIC actif:

- En fonction de la masse du véhicule détectée, la dynamique de décélération de la régulation DISTRONIC peut être réduite.
- L'introduction d'une accélération rapide pour atteindre la vitesse mémorisée se produit lorsque les conditions suivantes sont remplies:
  - Vitesse supérieure à 80 km/h
  - Le clignotant est allumé en vue de changer de file pour rouler sur la voie de dépassement.

L'assistant de régulation de distance DISTRONIC actif est uniquement un système d'aide. C'est le conducteur qui est responsable de la distance de sécurité à respecter, de la vitesse du véhicule et de l'opportunité de son freinage.

Limites système

Le système peut, par exemple, être perturbé ou ne pas fonctionner dans les situations suivantes:

- Les capteurs radar sont perturbés par de la neige, de la pluie, du brouillard, des embruns, un éblouissement, un ensoleillement direct ou de fortes variations de la luminosité.
- Les capteurs radar peuvent être perturbés dans des parkings couverts ou sur des routes dont la déclivité est importante (montée ou descente).

- Les capteurs radar sont encrassés ou masqués.
- Sur route glissante, les roues peuvent perdre leur adhérence lors d'un freinage ou d'une accélération et votre véhicule risque de déraper.
- Des objets fixes ne sont pas détectés s'ils n'ont pas été détectés auparavant comme étant en mouvement.
- Dans les virages, il se peut que le système ne soit pas en mesure de détecter correctement les véhicules cibles, ce qui a pour conséquence qu'il ne régule pas le véhicule par rapport aux véhicules cibles et que des accélérations involontaires peuvent se produire.

Dans ces cas, n'utilisez pas l'assistant de régulation de distance DISTRONIC actif.

Commande de l'assistant de régulation de distance DISTRONIC actif

⚠ **ATTENTION** Risque d'accident dû à une détection limitée de l'assistant de régulation de distance DISTRONIC actif

L'assistant de régulation de distance DISTRONIC actif ne réagit pas ou seulement de manière limitée:

- en cas de trajectoire décalée ou de changement de voie
- aux piétons, animaux, deux-roues ou véhicules immobilisés ou aux obstacles inattendus
- en cas de situations de circulation complexes
- aux véhicules qui circulent en sens inverse ou sur les voies transversales

Dans ces situations, l'assistant de régulation de distance DISTRONIC actif ne peut pas vous avertir ni intervenir pour vous aider.

▶ Soyez toujours attentif aux conditions de circulation et réagissez en conséquence.

Il peut arriver que l'assistant de régulation de distance DISTRONIC actif ne détecte pas les véhicules de largeur réduite, tels que les motos et les véhicules qui suivent une trajectoire décalée.

⚠ **ATTENTION** Risque d'accident dû à une accélération ou à un freinage de l'assistant de régulation de distance DISTRONIC actif

L'assistant de régulation de distance DISTRONIC actif peut, par exemple, accélérer ou freiner dans les cas suivants:

- lorsque le processus de démarrage est déclenché par l'assistant de régulation de distance DISTRONIC actif
- si la vitesse mémorisée est appelée et que celle-ci est nettement supérieure ou inférieure à la vitesse actuelle du véhicule
- lorsque l'assistant de régulation de distance DISTRONIC actif ne détecte plus un véhicule qui précède ou ne réagit plus face à des objets importants

▶ Soyez toujours attentif aux conditions de circulation et prêt à freiner.

▶ Tenez compte des conditions de circulation avant de rappeler la vitesse mémorisée.

⚠ **ATTENTION** Risque d'accident dû à une décélération insuffisante par l'assistant de régulation de distance DISTRONIC actif

L'assistant de régulation de distance DISTRONIC actif freine votre véhicule avec une décélération pouvant atteindre 50 % de la décélération possible. Si cette décélération n'est pas suffisante, l'assistant de régulation de distance DISTRONIC actif vous avertit par un signal optique et sonore.

▶ Adaptez la vitesse de votre véhicule et maintenez une distance suffisante par rapport au véhicule qui précède.

▶ Freinez de vous-même et/ou contournez les obstacles.

Conditions requises

- Le véhicule a démarré.
- Le frein de stationnement est desserré.
- L'ESP® est activé mais n'intervient pas.
- La boîte de vitesses se trouve en position D.
- Les portes conducteur et passager sont fermées.

- Le détecteur d'occupation du siège conducteur a détecté un conducteur attaché.
- Le contrôle des capteurs radar s'est déroulé correctement.

Commutation entre le limiteur de vitesse et l'assistant de régulation de distance DISTRONIC actif

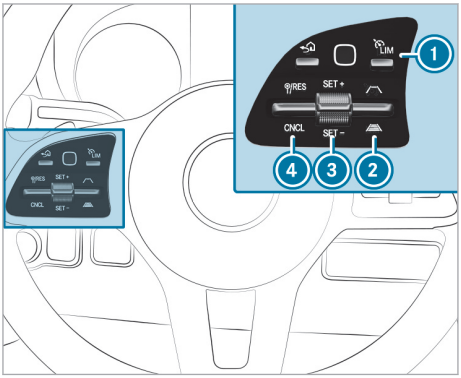

▶ Appuyez sur la touche 1.
Le symbole de l'assistant de régulation de distance DISTRONIC actif ou du limiteur de vitesse LIM apparaît sur l'écran du combiné d'instruments.

Activation de l'assistant de régulation de distance DISTRONIC actif ou du limiteur de vitesse variable

▶ **Activation sans vitesse mémorisée :** actionnez la touche 3 vers le haut SET/+ ou vers le bas SET/–.
La vitesse actuelle est mémorisée et maintenue par le véhicule (assistant de régulation de distance DISTRONIC actif) ou limitée (limiteur de vitesse).

ou

▶ **Activation avec la vitesse mémorisée :** actionnez la touche 4 vers le haut RES.

Reprise de la limite de vitesse affichée lorsque l'assistant de régulation de distance DISTRONIC actif ou le limiteur de vitesse est activé

Lorsque l'assistant de régulation de distance DISTRONIC/le limiteur de vitesse est activé, si l'assistant de signalisation routière a détecté un panneau de signalisation indiquant une vitesse inférieure et que celui-ci est affiché sur le combiné d'instruments:

▶ Actionnez la touche 3 vers le bas SET/– dans les 10 secondes qui suivent la détection et maintenez-la dans cette position.
Le véhicule réduit sa vitesse en fonction du panneau de signalisation détecté.

Redémarrage du véhicule avec l'assistant de régulation de distance DISTRONIC actif

▶ Retirez le pied de la pédale de frein.
▶ Actionnez la touche 4 vers le haut RES.

ou

▶ Appuyez brièvement et fermement sur la pédale d'accélérateur.
Les fonctions de l'assistant de régulation de distance DISTRONIC actif continuent d'être exécutées.

Désactivation de l'assistant de régulation de distance DISTRONIC actif

⚠ **ATTENTION** Risque d'accident en cas d'abandon du siège conducteur alors que l'assistant de régulation de distance DISTRONIC actif est activé

Si le véhicule est uniquement freiné par l'assistant de régulation de distance DISTRONIC actif et que vous quittez le siège conducteur, le véhicule risque de se mettre à rouler.

▶ Désactivez toujours l'assistant de régulation de distance DISTRONIC actif et immobilisez le véhicule pour qu'il ne puisse pas se mettre à rouler avant de quitter le siège conducteur.

▶ Actionnez la touche 4 vers le bas CNCL.
▶ Appuyez sur la pédale de frein.

L'assistant de régulation de distance DISTRONIC actif est désactivé automatiquement dans les conditions suivantes:

- La ceinture de sécurité du conducteur n'est pas bouclée et le véhicule roule à moins de 3 km/h.
- La boîte de vitesses se trouve sur N pendant un court instant.
- Le frein de stationnement est serré.
- La porte conducteur ou passager est ouverte.
- Un erreur interne s'est produite.

Augmentation ou diminution de la vitesse

▶ Actionnez la touche ③ vers le haut SET/+ ou vers le bas SET/– jusqu'au point de résistance.
La vitesse mémorisée augmente ou baisse de 1 km/h à chaque impulsion.

ou

▶ Actionnez la touche ③ au-delà du point de résistance.
La vitesse mémorisée augmente ou baisse de 10 km/h à chaque impulsion.

Augmentation ou diminution de la distance de consigne par rapport au véhicule qui précède

▶ **Augmentation de la distance de consigne:** actionnez la touche ② vers le bas ( ).

▶ **Diminution de la distance de consigne:** actionnez la touche ② vers le haut ( ).

Assistant directionnel actif

Fonctionnement de l'assistant directionnel actif

⚠ **ATTENTION** Risque d'accident dû à une interruption inattendue du fonctionnement de l'assistant directionnel actif

Lorsque les limites système de l'assistant directionnel actif sont atteintes, il n'est pas garanti que le système reste activé ou que le véhicule reste sur sa voie.

▶ Toujours garder les mains sur le volant et observer attentivement les conditions de circulation.

▶ Toujours diriger le véhicule en fonction de la circulation et de la situation.

⚠ **ATTENTION** Risque d'accident dû à des interventions sur la direction inattendues de l'assistant directionnel actif

La détection des lignes de délimitation de la voie et des objets peut être en panne et entraîner des interventions sur la direction inattendues.

▶ Dirigez le véhicule en fonction des conditions de circulation.

Le système vous aide par de légères interventions sur la direction à rester au milieu de la voie. L'assistant directionnel actif s'oriente aux lignes de délimitation de la voie en fonction de la vitesse.

L'assistant directionnel actif passe à l'état inactif si l'une des conditions suivantes est remplie:

- La détection des lignes de délimitation de la voie est compromise.
- La vitesse est inférieure à 60 km/h sans véhicule qui précède.

Le système n'offre alors aucune aide.

Affichage d'état de l'assistant directionnel actif sur l'écran du combiné d'instruments

- (gris): activé et à l'état inactif
- (vert): activé et à l'état actif
- (rouge): détection de limites système
- (blanc, mains rouges): demande «Mains sur le volant»

ⓘ Lors du passage à l'état inactif, le symbole est agrandi et il clignote. Lorsque l'état inactif est atteint, le symbole s'affiche en gris sur l'écran du combiné d'instruments.

ⓘ La disponibilité de l'assistant directionnel actif dépend des réglages sélectionnés du véhicule.

Détection de braquage et reconnaissance tactile

Il est indispensable que le conducteur maintienne ses mains en permanence sur le volant afin qu'il puisse à tout moment intervenir pour corriger la trajectoire ou ramener le véhicule sur la voie empruntée. Le conducteur doit s'attendre à tout moment à passer de l'état actif à l'état inactif ou inversement.

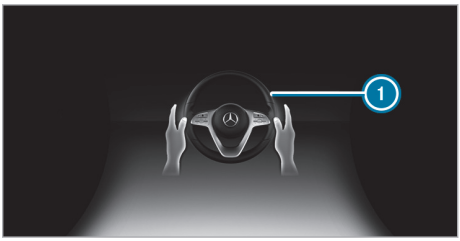

Si le système détecte que le conducteur ne dirige pas lui-même le véhicule ou qu'il lâche le volant pendant une période prolongée, l'affichage ① apparaît. Si le conducteur ne dirige toujours pas activement le véhicule, un signal d'alerte retentit de façon répétée en plus de l'alerte optique.

Si le conducteur ne réagit pas à l'alerte pendant une période prolongée, le système est désactivé. Si le conducteur donne un signal de confirmation au système en dirigeant le véhicule, aucune alerte n'est émise ou celle-ci est interrompue.

Si l'assistant directionnel actif détecte qu'une limite système va être atteinte, une alerte optique est émise.

Tenez compte des remarques relatives aux systèmes d'aide à la conduite et à votre responsabilité, sinon vous risquez de ne pas être averti des dangers qui pourraient se présenter (→ page 161).

Limites système
L'assistant directionnel actif est équipé d'un couple de braquage limité pour le guidage transversal. Il se peut que l'intervention sur la direction ne suffise pas pour maintenir le véhicule sur la voie empruntée ou pour prendre des sorties.

Le système peut être perturbé ou ne pas fonctionner, en particulier dans les situations suivantes:

- lorsque les conditions de visibilité sont mauvaises (en cas de chutes de neige, de pluie, de brouillard, d'embruns, de fortes variations de la luminosité ou d'ombres portées sur la chaussée, par exemple)
- lorsque le véhicule est ébloui par les véhicules qui arrivent en sens inverse, par le soleil ou par des reflets, par exemple
- en cas d'éclairage insuffisant de la chaussée
- si le pare-brise au niveau de la caméra est encrassé, embué, endommagé ou recouvert d'un autocollant, par exemple
- en cas d'absence de lignes de délimitation de la voie, de marquage multiple ou équivoque pour une voie ou si le marquage au sol change rapidement (à proximité de travaux ou de bifurcations, par exemple)
- lorsque les lignes de délimitation de la voie sont usées, sombres ou recouvertes de saleté ou de neige, par exemple
- lorsque la distance par rapport au véhicule qui précède est trop faible et que les lignes de délimitation de la voie ne peuvent par conséquent pas être détectées
- lorsque la chaussée est étroite et sinueuse
- en cas d'obstacles qui se trouvent sur la voie ou qui débordent sur la voie (balises de signalisation, par exemple)
- lorsqu'un dispositif de transport (une remorque ou un porte-vélo, par exemple) est fixé au dispositif pour remorque et que la liaison électrique est établie correctement

Désactivez le système lorsqu'une remorque ou un porte-vélo est fixé au dispositif pour remorque .

Le système n'offre aucune aide, en particulier dans les situations suivantes:

- dans les virages serrés et les bifurcations
- en cas de franchissement de carrefours
- dans les ronds-points ou les péages
- en cas de pression de pneu trop basse

Informations sur l'aide au démarrage en côte

L'aide au démarrage en côte immobilise le véhicule pendant un court instant lors des démarrages en côte dans les conditions suivantes:

- Un rapport est engagé.
- Le frein de stationnement est desserré.

Ainsi, vous disposez de suffisamment de temps pour passer de la pédale de frein à la pédale d'accélérateur avant que le véhicule ne se mette à rouler.

⚠ **ATTENTION** Risque d'accident et de blessure si le véhicule se met à rouler

Au bout de quelques instants, l'aide au démarrage en côte n'immobilise plus le véhicule.

▶ Passez rapidement de la pédale de frein à la pédale d'accélérateur. Ne quittez pas le véhicule lorsqu'il est immobilisé par l'aide au démarrage en côte.

Assistant de stationnement PARKTRONIC

Fonctionnement de l'assistant de stationnement PARKTRONIC

L'assistant de stationnement PARKTRONIC est une aide au stationnement électronique qui fonctionne avec des ultrasons. Il surveille les environs du véhicule en utilisant jusqu'à 6 capteurs situés respectivement dans les pare-chocs avant et arrière. L'assistant de stationnement PARKTRONIC vous indique de manière optique et sonore la distance qui sépare le véhicule d'un obstacle.

Véhicules équipés d'un écran noir et blanc : l'aide au stationnement surveille les environs à l'arrière du véhicule avec 4 capteurs intégrés dans le pare-chocs arrière.

L'assistant de stationnement PARKTRONIC et l'aide au stationnement sont uniquement des systèmes d'aide. Ils ne sont pas en mesure de remplacer l'attention que vous devez apporter à votre environnement. C'est vous qui êtes responsable de la sécurité lorsque vous effectuez des manœuvres.

Lorsque vous effectuez des manœuvres, veillez notamment à ce qu'aucune personne, aucun animal ni aucun objet ne se trouvent dans la zone de manœuvre.

Dans le réglage standard, un signal d'alerte périodique retentit lorsque l'obstacle se trouve à moins de 1,8 m environ. Lorsque l'obstacle se trouve à moins de 0,3 m environ, un signal d'alerte continu retentit.

Si l'assistant de stationnement PARKTRONIC a détecté un obstacle sur la trajectoire, un affichage d'alerte apparaît sur le combiné d'instruments lorsque vous roulez à moins de 10 km/h environ.

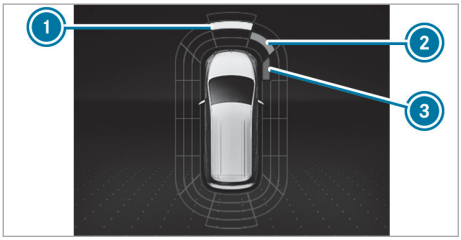

Les segments en couleur indiquent la distance entre le capteur et l'obstacle détecté.

1. **Affichage d'alerte jaune:** obstacles à une distance entre 0,7 m et 1,8 m environ
2. **Affichage d'alerte orange:** obstacles à une distance moyenne entre 0,3 m et 0,7 m environ
3. **Affichage d'alerte rouge:** obstacles à une très faible distance d'environ 0,3 m ou moins

Lorsque l'assistant de stationnement PARKTRONIC est opérationnel et qu'il n'identifie aucun objet, aucun segment n'est affiché dans l'affichage d'alerte.

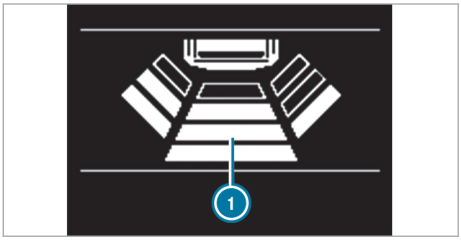

Affichage d'alerte sur l'écran noir et blanc

Les segments 1 sont activés de l'extérieur vers l'intérieur. Plus la distance par rapport à l'obstacle est courte, plus le nombre de segments activés est important.

Limites système

Il se peut que l'assistant de stationnement PARKTRONIC ne tienne pas compte des obstacles suivants:

- Obstacles en dessous de la zone de détection (personnes, animaux ou objets, par exemple)
- Obstacles au-dessus de la zone de détection (chargements qui dépassent, porte-à-faux ou rampes de chargement des camions, par exemple)

Les capteurs doivent être débarrassés de toute saleté, glace ou neige fondue. Sinon, ils risquent de ne pas fonctionner correctement. Nettoyez régulièrement les capteurs en évitant de les rayer ou de les endommager.

Véhicules équipés d'un dispositif pour remorque: la surveillance de la zone arrière par l'assistant de stationnement PARKTRONIC et la fonction de protection latérale sont désactivées dès que la liaison électrique entre la remorque et le véhicule est établie.

Fonctionnement de la protection latérale passive

La fonction de protection latérale passive dont dispose l'assistant de stationnement PARKTRONIC vous avertit également de la présence d'obstacles sur les côtés du véhicule. L'alerte est émise en présence d'obstacles qui se trouvent entre les zones de détection avant et arrière. Pour qu'un objet latéral soit détecté, il doit d'abord être reconnu par les capteurs intégrés dans les pare-chocs avant et arrière lorsque vous le longez.

Pendant les manœuvres, les obstacles sont détectés à votre passage. Si vous braquez en direction d'un obstacle détecté et s'il y a alors risque de collision latérale, une alerte est émise et les segments de l'affichage s'allument en couleur.

La couleur des segments sur les côtés change selon la distance par rapport à l'obstacle détecté:

- **Jaune:** distance de 30 - 60 cm environ
- **Rouge:** distance inférieure à 30 cm environ

Afin que les segments latéraux avant ou arrière puissent être affichés, le véhicule doit d'abord parcourir une distance d'au moins une moitié de longueur du véhicule. Lorsque la distance parcourue équivaut à une longueur de véhicule, tous les segments latéraux avant et arrière sont affichés.

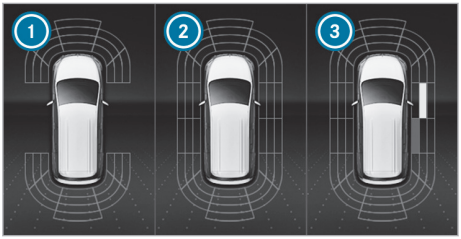

1. Opérationnel à l'avant et à l'arrière
2. Opérationnel à l'avant, à l'arrière et sur les côtés
3. Obstacles détectés sur le côté droit, à l'avant (jaune) et à l'arrière (rouge).

Les obstacles latéraux mémorisés sont notamment effacés dans les situations suivantes:

- vous garez le véhicule et l'arrêtez
- vous ouvrez les portes

Après le démarrage du véhicule, les obstacles latéraux doivent de nouveau être détectés avant qu'une nouvelle alerte ne puisse être émise.

Limites système
En règle générale, les limites système de l'assistant de stationnement PARKTRONIC s'appliquent à la fonction de protection latérale passive.

Les objets suivants ne sont notamment pas détectés:

- les piétons qui s'approchent du véhicule par le côté
- les objets posés sur le côté du véhicule

Véhicules équipés d'un dispositif pour remorque: la surveillance de la zone arrière par l'assistant de stationnement PARKTRONIC et la fonction de protection latérale sont désactivées dès que la liaison électrique entre la remorque et le véhicule est établie.

Désactivation et activation de l'assistant de stationnement PARKTRONIC

! REMARQUE Risque d'accident dû à des objets à proximité immédiate

L'aide au stationnement PARKTRONIC ne détecte pas certains objets lorsqu'ils sont à proximité immédiate.

▶ Pendant les manœuvres, notamment de stationnement, accordez une attention particulière aux objets qui se trouvent au-dessus ou en dessous des capteurs (vasques de fleurs ou timons, par exemple). Sinon, vous pourriez endommager le véhicule ou d'autres objets.

Lorsque vous effectuez des manœuvres, veillez notamment à ce qu'aucune personne, aucun animal ni aucun objet ne se trouvent dans la zone de manœuvre.

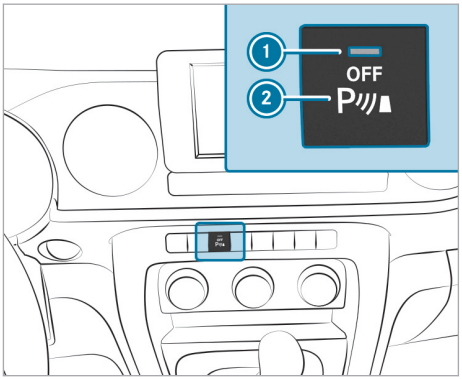

▶ Appuyez sur la touche 2 qui se trouve sur la console centrale.
En fonction de l'état précédent, la fonction est activée ou désactivée.

L'assistant de stationnement PARKTRONIC est automatiquement activé au démarrage du véhicule. Lorsque le voyant 1 est allumé, le système est désactivé.

ⓘ Lorsque vous activez l'assistant de stationnement actif, l'assistant de stationnement PARKTRONIC est également automatiquement activé. Une fois les manœuvres terminées, l'assistant de stationnement PARKTRONIC est de nouveau désactivé.

Caméra de recul avec affichage sur le rétroviseur intérieur

Fonctionnement de la caméra de recul avec affichage sur le rétroviseur intérieur

La caméra de recul est reliée au rétroviseur intérieur du véhicule. Lorsque vous engagez la marche arrière, l'image fournie par la caméra de recul s'affiche sur la partie gauche du rétroviseur intérieur. Vous pouvez ainsi voir derrière le véhicule en marche arrière.

La caméra de recul avec affichage sur le rétroviseur intérieur est uniquement un système d'aide. Elle n'est pas en mesure de remplacer l'attention

que vous devez apporter à votre environnement. C'est vous qui êtes responsable de la sécurité lorsque vous effectuez des manœuvres. Lorsque vous effectuez des manœuvres, veillez notamment à ce qu'aucune personne, aucun animal ni aucun objet ne se trouvent dans la zone de manœuvre.

La caméra de recul avec affichage sur le rétroviseur intérieur peut fournir une vue déformée ou incorrecte des obstacles ou ne pas les représenter du tout. Elle ne peut pas montrer tous les objets qui se trouvent très près du pare-chocs arrière ou sous celui-ci. Elle ne vous avertit pas d'une collision ou de la présence de personnes ou d'objets.

L'image de la zone qui se trouve derrière le véhicule est inversée.

Limites système

La caméra de recul avec affichage sur le rétroviseur intérieur ne fonctionne pas ou seulement de manière limitée entre autres dans les situations suivantes:

- Il pleut très fort, il neige ou il y a du brouillard.
- La luminosité ambiante est mauvaise (la nuit, par exemple).
- Les environs sont éclairés avec une lumière fluorescente, l'image sur l'écran peut se mettre à trembler.
- La température change brusquement, par exemple en hiver lorsque vous entrez dans un garage chauffé.
- La température environnante est très élevée.
- L'objectif de la caméra est couvert, encrassé ou embué. Tenez compte des remarques relatives au nettoyage de la caméra de recul (→ page 226).
- La caméra ou l'arrière de votre véhicule est endommagé. Dans ce cas, faites contrôler la caméra, ainsi que sa position et son réglage, par un atelier qualifié.

Le montage de pièces rapportées à l'arrière du véhicule (support de plaque d'immatriculation ou porte-vélo, par exemple) risque de réduire le champ de vision et de limiter le fonctionnement de la caméra de recul.

ⓘ Le contraste de l'affichage sur le rétroviseur intérieur peut être compromis par la lumière incidente du soleil ou d'autres sources de lumière. Dans ce cas, soyez particulièrement vigilant.

ⓘ Faites réparer ou remplacer le rétroviseur intérieur lorsque des pixels défectueux, par exemple, en réduisent fortement la fonctionnalité.

ⓘ Les objets qui ne se trouvent pas au niveau du sol peuvent paraître plus éloignés qu'ils le sont en réalité, par exemple:

- le pare-chocs d'un véhicule garé derrière
- le timon d'une remorque
- le crochet d'attelage d'un dispositif pour remorque
- l'arrière d'un camion
- un poteau incliné

Affichage et masquage de l'affichage sur le rétroviseur intérieur

Affichage

▶ Engagez la marche arrière.
L'image fournie par la caméra de recul s'affiche sur la partie gauche du rétroviseur intérieur.

ⓘ Tenez compte des limites système de la caméra de recul avec affichage sur le rétroviseur intérieur.

Masquage

▶ Engagez un autre rapport.

ou

▶ Arrêtez le véhicule.
L'affichage disparaît après un court instant.

Assistant de stationnement actif

Fonctionnement de l'assistant de stationnement actif

L'assistant de stationnement actif est une aide au stationnement électronique qui recherche et mesure les places de stationnement disponibles des 2 côtés du véhicule en marche avant.

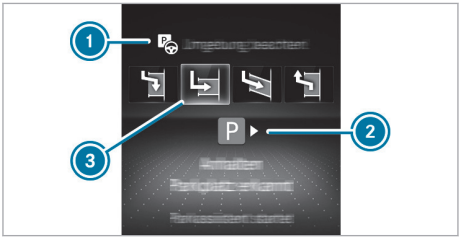

① Symbole d'assistant de stationnement actif activé
② Place de stationnement détectée côté passager
③ Sélection du type de place de stationnement

Lorsque l'assistant de stationnement actif a détecté des places de stationnement, le symbole correspondant ① apparaît sur le combiné d'instruments.

L'assistant de stationnement actif indique par défaut les places de stationnement situées côté passager. Les places de stationnement côté conducteur sont uniquement affichées lorsque vous mettez le clignotant côté conducteur.

L'assistant de stationnement actif vous aide par une intervention sur la direction lors des manœuvres.

L'assistant de stationnement actif est uniquement un système d'aide. Il n'est pas en mesure de remplacer l'attention que vous devez apporter à votre environnement. C'est vous qui êtes responsable de la sécurité lorsque vous effectuez des manœuvres. Veillez en particulier à ce qu'aucune personne, aucun animal ni aucun objet ne se trouvent sur votre trajectoire.

L'action de l'assistant de stationnement actif est, entre autres, interrompue dans les situations suivantes:

- Vous braquez.
- Vous serrez le frein de stationnement.
- Il n'est plus possible de stationner avec l'assistant de stationnement actif.
- Vous roulez à plus de 10 km/h.
- Une roue patine, l'ESP® entre en action ou ne fonctionne plus.
- Vous engagez la position P de la boîte de vitesses.
- Vous ouvrez une porte.
- Vous ouvrez une porte ou le hayon/la porte arrière ou vous détachez votre ceinture de sécurité (dans le cas des véhicules équipés d'une boîte automatique).

Lorsque vous avez attelé une remorque et que la liaison électrique avec la remorque est établie, la surveillance de la zone arrière par le PARKTRONIC est désactivée. L'assistant de stationnement actif n'est alors pas disponible.

Limites système

Les objets qui se trouvent au-dessus ou en dessous de la zone de détection de l'assistant de stationnement actif ne sont pas décelés lors de la mesure de la place de stationnement. Ces objets, tels que les chargements qui dépassent, les porte-à-faux, les rampes de chargement des camions ou les délimitations des places de stationnement, ne sont pas pris en compte dans le calcul des manœuvres.

⚠ **ATTENTION** Risque d'accident dû à des objets situés au-dessus ou en dessous de la zone de détection de l'assistant de stationnement actif

Si des objets se trouvent au-dessus ou en dessous de la zone de détection, les situations suivantes peuvent survenir:

- L'assistant de stationnement actif risque de braquer trop tôt.
- Le véhicule ne peut pas s'arrêter avant ces objets.

Il y a un risque de collision.

▶ Dans de telles situations, n'utilisez pas l'assistant de stationnement actif.

En cas de chute de neige ou de forte pluie, la mesure des places de stationnement peut être imprécise. Les places de stationnement qui se trouvent devant des remorques garées, dont le timon dépasse dans l'espace de stationnement, peuvent ne pas être identifiées comme places de stationnement ou être mesurées de manière incorrecte. Utilisez l'assistant de stationnement actif uniquement sur un sol plat offrant une bonne adhérence.

N'utilisez pas l'assistant de stationnement actif entre autres dans les situations suivantes:

- lorsque les conditions météorologiques sont extrêmes (chaussée verglacée ou enneigée ou forte pluie, par exemple)
- dans des virages

- lorsque les places de stationnement ne sont pas situées au même niveau que la route (pas sur le trottoir, par exemple)
- lorsque vous transportez une charge qui dépasse du véhicule
- lorsque vous avez monté des chaînes à neige

L'assistant de stationnement actif peut éventuellement indiquer des places de stationnement qui ne conviennent pas au stationnement, par exemple les suivantes:

- Places de stationnement sur lesquelles il est interdit de se garer
- Places de stationnement avec un sol inadapté

Dans les situations suivantes entre autres, l'assistant de stationnement actif ne vous sera d'aucune aide pour les places de stationnement perpendiculaires au sens de la marche:

- 2 places de stationnement se trouvent l'une à côté de l'autre.
- La place de stationnement se trouve à proximité immédiate d'une limitation basse, par exemple à côté d'un trottoir.
- Vous vous garez en marche avant.

Dans les situations suivantes entre autres, l'assistant de stationnement actif ne vous sera d'aucune aide pour les places de stationnement parallèles ou perpendiculaires au sens de la marche:

- La place de stationnement se trouve sur un trottoir.
- La place de stationnement semble bloquée (par des feuilles ou des dalles à gazon, par exemple).
- La surface dont le véhicule a besoin pour les manœuvres est trop petite.
- La place de stationnement est délimitée par un obstacle (un arbre, un poteau ou une remorque, par exemple).

Manœuvres de stationnement avec l'assistant de stationnement actif

! REMARQUE Endommagement si le véhicule se met à rouler

Lorsque vous engagez la position D ou R de la boîte de vitesses et que vous relâchez le frein, le véhicule peut se mettre à rouler automatiquement.

▶ Soyez toujours prêt à freiner.

▶ Tenez compte des objets qui se trouvent à proximité du véhicule.

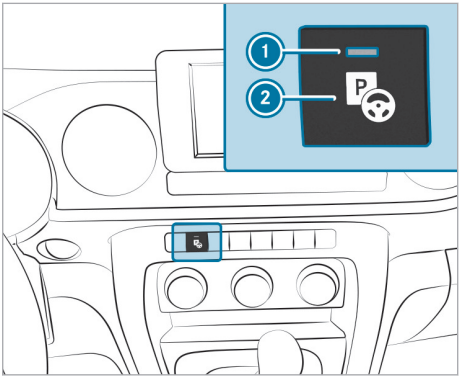

▶ Appuyez sur la touche ② qui se trouve en haut de la console centrale.
Le symbole [P] apparaît sur le combiné d'instruments et le voyant ① est allumé. Le message Regarder toutes directions Sélectionner place de station. avec clignot. correspondant apparaît sur le combiné d'instruments.

▶ Allumez le clignotant.
Le message Avancer Recherche place de stationnement apparaît sur le combiné d'instruments.

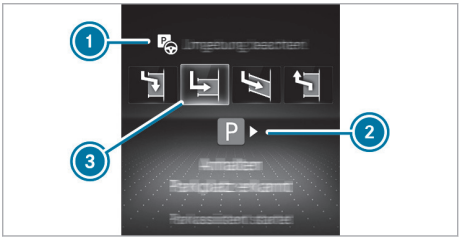

▶ Sélectionnez le type de place de stationnement ③ avec le Touch Control gauche.

▶ Arrêtez le véhicule à l'écart de la circulation lorsque le message Arrêter le véhicule Place détectée apparaît sur le combiné d'instruments.
Le message Pour lancer aide au stationnement, engager la marche arrière apparaît sur le combiné d'instruments.

ATTENTION Risque d'accident dû au déboîtement du véhicule lors des manœuvres

Lorsque vous effectuez des manœuvres, le véhicule déboîte et risque alors d'empiéter sur la voie opposée.

Vous risquez d'entrer en collision avec d'autres usagers ou objets.

- Tenez compte des autres usagers et objets.
- Si nécessaire, arrêtez-vous ou interrompez la manœuvre effectuée par le pilote automatique de stationnement.

- **Véhicules équipés d'une boîte mécanique :** engagez la marche arrière.
- **Véhicules équipés d'une boîte automatique :** mettez la boîte de vitesses sur R.
- **Interruption des manœuvres :** appuyez sur la touche ② qui se trouve sur la console centrale.

ou

- **Stationnement avec l'aide active au stationnement :** démarrez et soyez toujours prêt à freiner.
  Le message Regarder ttes direct. Reculer apparaît sur le combiné d'instruments.
- Lâchez le volant.
  Le symbole s'allume en vert sur le combiné d'instruments lorsque le système dirige activement le véhicule.
- Reculez et soyez toujours prêt à freiner. En marche arrière, roulez lentement (pas à plus de 10 km/h). Sinon, l'aide au stationnement est interrompue et l'assistant de stationnement actif arrêté.
- Arrêtez-vous à la délimitation arrière de la place de stationnement lorsque le message Arrêter le véhicule apparaît. Arrêtez-vous au plus tard lorsque le signal d'alerte continu du PARKTRONIC retentit.

Vous devrez peut-être effectuer des manœuvres si la place de stationnement est petite. Tenez alors compte des messages qui apparaissent sur le combiné d'instruments.

Une coche verte sur le combiné d'instruments indique que les manœuvres de stationnement ont été effectuées avec succès. Le message indiquant que les manœuvres sont terminées apparaît et un signal sonore retentit. L'assistant de stationnement actif ne vous aide alors plus par des interventions sur la direction.

Sortie d'une place de stationnement avec l'assistant de stationnement actif

Conditions requises

- Vous avez garé le véhicule avec l'assistant de stationnement actif sur une place de stationnement parallèle au sens de la marche.
- La délimitation de la place de stationnement à l'avant et à l'arrière doit être suffisamment haute, un trottoir n'est pas suffisant.
- La délimitation de la place de stationnement ne doit pas être trop large. Le système peut placer votre véhicule par des manœuvres à un angle maximal de 45° par rapport à sa position initiale dans la place de stationnement.
- La distance de manœuvre doit être d'au moins 1 m.

Notez que vous êtes responsable du véhicule et de votre environnement pendant toute la durée des manœuvres.

- Démarrez le véhicule.

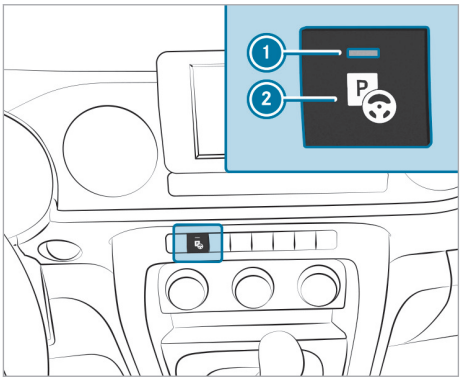

- Allumez les clignotants dans la direction que vous devez prendre pour sortir de la place de stationnement.
- Appuyez sur la touche ② qui se trouve en haut de la console centrale.
  Le voyant ① s'allume. Le message Regarder toutes directions apparaît sur le combiné d'instruments.
- Pour démarrer, maintenez la touche ② appuyée.

ATTENTION Risque d'accident dû au déboîtement du véhicule lors des manœuvres

Lorsque vous effectuez des manœuvres, le véhicule déboîte et risque alors d'empiéter sur la voie opposée.

Vous risquez d'entrer en collision avec d'autres usagers ou objets.

- Tenez compte des autres usagers et objets.
- Si nécessaire, arrêtez-vous ou interrompez la manœuvre effectuée avec l'assistant de stationnement actif.

- **Véhicules équipés d'une boîte mécanique:** selon le message affiché sur l'écran pour les instruments, engagez le 1er rapport ou la marche arrière.
- **Véhicules équipés d'une boîte automatique:** selon le message affiché sur l'écran pour les instruments, mettez la boîte de vitesses sur D ou R.
- **Interruption des manœuvres:** appuyez sur la touche 2 qui se trouve sur la console centrale.

ou

- **Sortie d'une place de stationnement avec l'aide active au stationnement:** démarrez et soyez toujours prêt à freiner.
- Lâchez le volant.
  Le symbole s'allume en vert sur le combiné d'instruments lorsque le système dirige activement le véhicule.
- Démarrez et soyez toujours prêt à freiner. En marche arrière, roulez lentement (pas à plus de 10 km/h). Sinon, l'aide au stationnement est interrompue et l'assistant de stationnement actif arrêté.
- Arrêtez-vous à la délimitation de la place de stationnement lorsque le message Arrêter le véhicule apparaît. Arrêtez-vous au plus tard lorsque le signal d'alerte continu du PARKTRONIC retentit.
- Sortez le véhicule de la place de stationnement en suivant les messages affichés sur le combiné d'instruments.

Une coche verte sur le combiné d'instruments indique que les manœuvres de sortie de stationnement ont été effectuées avec succès. Le message Reprendre le volant apparaît et un signal sonore retentit.

L'assistant de stationnement actif ne vous aide alors plus par des interventions sur la direction. Vous devez alors tout de suite braquer le volant pour vous insérer dans la circulation. Le PARKTRONIC reste disponible.

ATTENTION ASSIST

Fonctionnement du système ATTENTION ASSIST

Le système ATTENTION ASSIST est conçu pour vous aider pendant les longs trajets monotones, par exemple sur autoroute ou voie rapide. Lorsque le système ATTENTION ASSIST détecte des signes de fatigue ou un manque de vigilance croissant chez le conducteur, il lui propose de faire une pause.

Le système ATTENTION ASSIST est uniquement un système d'aide. Il ne peut pas toujours détecter à temps des signes de fatigue ou un manque de vigilance croissant. Le système ne peut en aucun cas remplacer un conducteur reposé et attentif. Pendant les longs trajets, faites à temps des pauses régulières qui vous permettent de vous reposer.

Si des signes de fatigue ou un manque de vigilance croissant sont détectés, l'alerte suivante apparaît sur le combiné d'instruments: Attention Assist: Faites une pause. Vous pouvez confirmer le message et faire une pause si nécessaire. Si vous ne faites pas de pause et que le système ATTENTION ASSIST continue de détecter un manque de vigilance croissant, il ne vous préviendra de nouveau qu'au bout de 15 minutes minimum.

Combiné d'instruments (écran couleur)

Dans le menu Assistance de l'ordinateur de bord, vous pouvez afficher les informations suivantes sur l'état du système ATTENTION ASSIST:

- Durée du trajet depuis la dernière pause
- Degré d'attention déterminé par le système ATTENTION ASSIST:
  - Plus le cercle est plein, plus le degré d'attention déterminé est haut.
  - Lorsque le degré d'attention diminue, le cercle situé au centre de l'affichage se vide de l'extérieur vers l'intérieur.

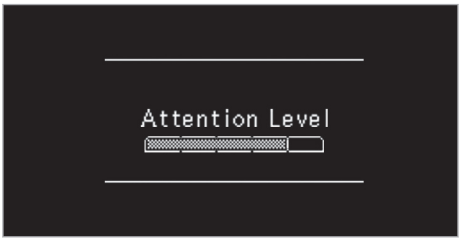

Combiné d'instruments (écran noir et blanc)

Dans le menu Assistance de l'ordinateur de bord, vous pouvez afficher les informations suivantes sur l'état du système ATTENTION ASSIST:

- Durée du trajet depuis la dernière pause
- Degré d'attention déterminé par le système ATTENTION ASSIST:
  - Plus la barre est pleine, plus le degré d'attention déterminé est haut.
  - Lorsque le degré d'attention diminue, la barre se vide.

Si le système ATTENTION ASSIST ne peut pas calculer le degré d'attention ni émettre d'alertes, le message Système inactif apparaît.

Véhicules équipés d'un écran média et de la navigation: si une alerte s'affiche sur le combiné d'instruments, le système multimédia vous propose de rechercher une aire de repos. Vous pouvez sélectionner une aire de repos et lancer la navigation jusqu'à celle-ci. Vous pouvez activer ou désactiver cette fonction dans le système multimédia.

Lorsque le système ATTENTION ASSIST est désactivé, le symbole [OFF] est affiché dans le graphique du système d'aide sur le combiné d'instruments. Le système ATTENTION ASSIST est automatiquement activé lorsque vous redémarrez le véhicule.

Limites système

Le système ATTENTION ASSIST est activé lorsque vous roulez pendant 5 minutes à plus de 60 km/h.

Le système ATTENTION ASSIST fonctionne de manière limitée et ne donne pas l'alerte ou seulement avec retard dans les situations suivantes:

- lorsque la chaussée est en mauvais état (chaussée déformée, nids-de-poule)
- en cas de fort vent latéral
- si vous adoptez un style de conduite sportif (vitesse élevée dans les virages ou fortes accélérations)
- lorsque l'heure réglée est incorrecte
- dans les situations de marche actives, lorsque vous changez souvent de voie et de vitesse

L'évaluation du degré de fatigue et d'attention par le système ATTENTION ASSIST est supprimée et relancée en cas de poursuite du trajet dans les situations suivantes:

- Vous arrêtez le véhicule.
- Vous débouclez votre ceinture de sécurité et ouvrez la porte conducteur, pour passer le volant ou faire une pause, par exemple.
- Lorsque le véhicule est à l'arrêt pendant 15 minutes ou plus.

Réglage du système ATTENTION ASSIST

Ordinateur de bord:

→ Réglages ▸▸ Assistance ▸▸ Attention Assist (Attention Assist)

Possibilités de réglage

Vous disposez des réglages suivants:

- Standard
- Sensible
- OFF

▶ Sélectionnez un réglage.

Avertisseur d'angle mort

Fonctionnement de l'assistant d'angle mort

L'assistant d'angle mort surveille au moyen de 2 capteurs radar latéraux orientés vers l'arrière les zones s'étendant jusqu'à 40 m derrière le véhicule et jusqu'à 3 m sur les côtés.

Affichage d'état permanent sur le combiné d'instruments:

- (gris): le système est activé mais n'est pas opérationnel.
- (vert): le système est activé et opérationnel.

Véhicules équipés d'un écran noir et blanc: l'affichage d'état se trouve dans le graphique du système d'aide (→ page 193).

ATTENTION Risque d'accident alors que l'avertisseur d'angle mort est activé

L'avertisseur d'angle mort ne tient pas compte des objets fixes ni des véhicules qui s'approchent à une vitesse beaucoup plus élevée que celle de votre véhicule et vous dépassent.

L'avertisseur d'angle mort ne peut pas vous alerter dans ces situations.

▶ Soyez toujours particulièrement attentif aux conditions de circulation et maintenez une distance de sécurité latérale suffisante.

Tenez compte des remarques relatives aux systèmes d'aide à la conduite et à votre responsabilité, sinon vous risquez de ne pas être averti des dangers qui pourraient se présenter (→ page 161).

Si, à partir de 20 km/h environ, un véhicule est détecté et entre dans la zone de surveillance de l'environnement immédiat de votre véhicule, le voyant d'alerte intégré au rétroviseur extérieur s'allume en orange.

Si un véhicule se trouve à une distance de sécurité insuffisante dans la zone de surveillance de l'environnement immédiat du véhicule et que vous allumez les clignotants dans la direction correspondante, un signal d'alerte retentit. Le voyant d'alerte intégré au rétroviseur extérieur clignote. Si les clignotants restent enclenchés, tous les autres véhicules détectés sont uniquement signalés par le clignotement du voyant d'alerte.

Aucune alerte n'est émise si vous dépassez rapidement un véhicule.

Limites système

L'assistant d'angle mort peut être limité:

- lorsque les capteurs sont encrassés ou masqués
- lorsque les conditions de visibilité sont mauvaises (en cas de brouillard, de forte pluie, de chutes de neige ou d'embruns, par exemple)
- dans le cas de véhicules de largeur réduite dans la zone de surveillance (un vélo, par exemple)
- lorsque la voie est très large ou très étroite
- en cas de trajectoire fortement décalée latéralement

Le système peut émettre des alertes à tort en présence de glissières de sécurité ou autres séparations. Le système peut interrompre une alerte lorsque vous roulez pendant un certain temps à côté de véhicules de longueur inhabituelle (un camion, par exemple).

Lorsque vous engagez la marche arrière, l'assistant d'angle mort n'est pas opérationnel.

Lorsqu'une remorque est attelée, assurez-vous que la liaison électrique est correctement établie. L'assistant d'angle mort est alors désactivé et le message Non disponible avec une remorque apparaît sur le combiné d'instruments.

Assistant de franchissement de ligne actif

Fonctions de l'assistant de franchissement de ligne actif

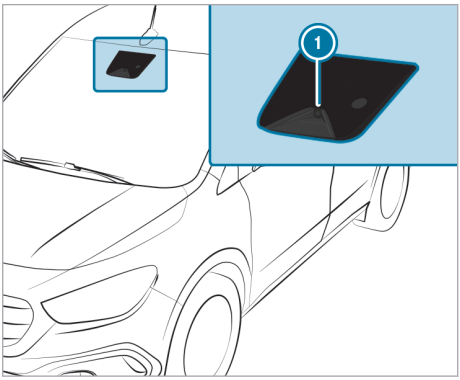

L'assistant de franchissement de ligne actif surveille la zone située devant votre véhicule à l'aide d'une caméra multifonction (1). Il sert à vous préserver d'un changement involontaire de voie. Pour cela, le système peut vous avertir par une sensation perceptible au niveau du volant et par le clignotement de la ligne correspondante dans le symbole sur le combiné d'instruments.

Une intervention sur la direction peut également avoir lieu afin de vous ramener sur la voie empruntée. La ligne correspondante s'allume en rouge dans le symbole sur le combiné d'instru-

ments. Dans certaines situations de danger, un signal d'alerte peut également retentir.

Lorsque les conditions suivantes sont réunies simultanément, l'alerte est émise:

- Le système d'aide à la conduite détecte des lignes de délimitation de la voie.
- Une roue avant franchit les lignes de délimitation de la voie.

Lorsque les conditions suivantes sont réunies, une intervention sur la direction permettant de revenir sur la voie empruntée a lieu:

- L'assistant de franchissement de ligne actif détecte des lignes de délimitation de la voie.
- Une roue avant passe sur une ligne de délimitation de la voie continue.

Un message correspondant apparaît sur le combiné d'instruments.

Le système peut effectuer une intervention sur la direction entre 60 km/h et 160 km/h environ.

L'assistant de franchissement de ligne actif n'est pas en mesure de diminuer le risque d'accident résultant d'une conduite inadaptée ni d'annuler les lois de la physique. Il ne peut pas tenir compte des conditions routières et météorologiques du moment ni des conditions de circulation. Le système d'aide à la conduite est un système d'aide en cas de changement involontaire de file ou de franchissement d'une ligne de délimitation de voie. Ce n'est pas un système pour maintenir automatiquement le véhicule sur la voie empruntée. C'est vous qui êtes responsable de la distance de sécurité, de la vitesse du véhicule, de l'opportunité de son freinage et du maintien de la voie.

Limites système

Dans les situations suivantes, aucune intervention sur la direction permettant de revenir sur la voie empruntée ne peut avoir lieu par l'intermédiaire de l'assistant de franchissement de ligne actif:

- Vous braquez, freinez ou accélérez activement.
- Vous allumez les clignotants.
- Un système de sécurité active intervient (ESP® ou freinage d'urgence assisté actif, par exemple).
- Vous adoptez un style de conduite sportif (vitesse élevée dans les virages, fortes accélérations).
- L'ESP® est désactivé.
- Vous tractez une remorque et la liaison électrique entre le véhicule et la remorque est établie correctement.
- Une perte de pression d'un pneu ou un pneu défectueux a été détecté et affiché.

Le système peut être perturbé ou ne pas fonctionner dans les situations suivantes:

- Les conditions de visibilité sont mauvaises (en cas d'éclairage insuffisant de la chaussée, de fortes alternances d'ombre et de lumière, de pluie, de chutes de neige, de brouillard ou d'embruns, par exemple).
- Les véhicules qui arrivent en sens inverse, le soleil ou des reflets vous éblouissent.
- Le pare-brise est encrassé dans la zone de la caméra multifonction ou la caméra est embuée, endommagée ou recouverte.
- Il n'y a pas de lignes de délimitation de la voie ou le marquage est multiple ou équivoque (à proximité de travaux, par exemple).
- Les lignes de délimitation de la voie sont usées, sombres ou couvertes.
- La distance par rapport au véhicule qui précède est trop faible, ce qui a pour conséquence que les lignes de délimitation de la voie ne sont pas détectées.
- Les lignes de délimitation de la voie changent rapidement (lorsque des voies se séparent, se croisent ou se rejoignent, par exemple).
- La chaussée est très étroite et sinueuse.

Traction d'une remorque

Remarques sur la traction d'une remorque

⚠ **ATTENTION** Risque d'accident et de blessure en cas de dépassement de la charge d'appui

Le système de portage peut se détacher du véhicule et mettre en danger les autres usagers.

▶ Lorsque vous utilisez un système de portage, respectez toujours la charge d'appui autorisée.

REMARQUE Risque d'annulation de l'autorisation de mise en circulation en cas de montage de dispositifs pour remorque illégaux

Le montage (également ultérieur) d'un dispositif pour remorque non rabattable ou non amovible et masquant partiellement ou intégralement la plaque d'immatriculation ou le système d'éclairage est interdit.

▶ Il convient de respecter les régulations légales relatives au montage de dispositifs pour remorque.

Vous trouverez des indications concernant le crochet d'attelage sur la plaque signalétique de la remorque. Vous trouverez des indications concernant la remorque sur la plaque signalétique du véhicule tracteur et dans les caractéristiques techniques (→ page 303).

Vous pouvez monter des systèmes de portage (porte-vélo ou porte-bagages, par exemple) sur le crochet d'attelage. Si vous montez des systèmes de portage sur le crochet d'attelage, la charge maximale est de 75 kg.

Pour les dispositifs pour remorque amovibles, respectez impérativement la notice d'utilisation du fabricant du dispositif pour remorque.

Arrêtez votre attelage sur un sol plat autant que possible et immobilisez-le pour l'empêcher de se mettre à rouler (→ page 155). Attelez et dételez la remorque avec précaution.

Tenez compte des remarques suivantes relatives à la charge d'appui:

- Exploitez autant que possible la charge d'appui maximale.
- Veillez à ce que la charge d'appui ne soit jamais inférieure à la charge d'appui minimale prescrite par la loi; la charge d'appui doit toujours être positive.
- Veillez à ce que la charge d'appui ne soit pas supérieure ou inférieure aux charges d'appui autorisées, notamment lors du chargement et du déchargement de la remorque.

Les valeurs suivantes ne doivent pas être dépassées:

- Charge remorquée freinée ou non freinée autorisée
  La charge remorquée maximale autorisée des remorques non freinées est de 750 kg.
- Charge sur essieu arrière autorisée du véhicule tracteur
- MTAC du véhicule tracteur
- MTAC de la remorque
- MTAC de l'ensemble routier
- Vitesse maximale autorisée de la remorque

Les valeurs autorisées à ne pas dépasser sont indiquées aux emplacements suivants:

- dans les documents du véhicule
- sur la plaque signalétique du dispositif pour remorque
- sur la plaque signalétique de la remorque
- sur la plaque signalétique du véhicule

Lorsque les données diffèrent, la valeur la moins élevée prévaut.

Avant le départ, assurez-vous des points suivants:

- La pression de pneu de l'essieu arrière du véhicule tracteur est réglée à la valeur prescrite pour la charge maximale.
- Les phares sont réglés correctement.

Respectez la vitesse maximale autorisée de 80 km/h ou 100 km/h, même dans les pays où des vitesses plus élevées sont autorisées pour les attelages.

ⓘ Tenez compte du fait que le PARKTRONIC n'est pas disponible ou ne l'est que de manière limitée lors de la traction d'une remorque.

ⓘ La hauteur du crochet d'attelage varie en fonction de la charge du véhicule. Utilisez dans ce cas une remorque dont le timon est réglable en hauteur.

ⓘ La masse totale autorisée (MTAC) avec traction d'une remorque augmente de 100 kg dans le cas des versions homologuées VP. La charge maximale autorisée sur l'essieu arrière doit être respectée.

Pose du crochet d'attelage

ATTENTION Risque d'accident et de blessure résultant d'un montage et d'un verrouillage incorrects du crochet d'attelage

Si le crochet d'attelage n'est pas verrouillé correctement, il peut se détacher pendant la marche et mettre en danger d'autres usagers.

- Verrouillez le crochet d'attelage conformément à la description et veillez à ce que le crochet d'attelage soit monté correctement.

ATTENTION Risque d'accident dû à un crochet d'attelage non verrouillé

Si le crochet d'attelage n'est pas verrouillé, la remorque peut se détacher.

- Verrouillez toujours le crochet d'attelage conformément à la description en veillant à ce qu'il soit posé de manière sécurisée.

REMARQUE Risque accru de dommages matériels en raison d'un crochet d'attelage monté sans remorque attelée ou sans porte-vélo installé

- Démontez le crochet d'attelage lorsqu'il n'y a pas de remorque attelée ou de porte-vélo installé.

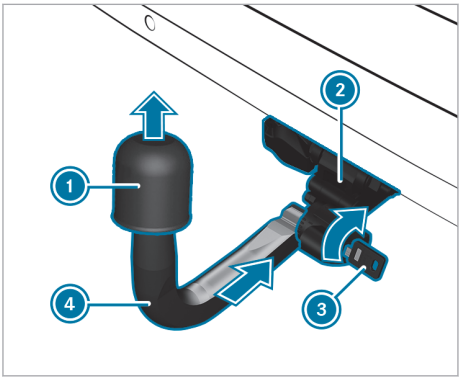

Pour pouvoir tirer une remorque avec le véhicule, il vous faut monter le crochet d'attelage.

- Engagez le crochet d'attelage ④ dans le logement du crochet d'attelage ② sur le véhicule.
- Tournez la clé ③ vers la droite.
  Le dispositif de verrouillage est verrouillé.
- Enlevez le cache de la boule d'attelage ① sur le crochet d'attelage ④.
- Retirez la clé ③.
- Assurez-vous que le crochet d'attelage ④ est correctement posé.

ⓘ Tenez compte des remarques relatives à l'entretien du dispositif d'attelage (→ page 226).

Dépose du crochet d'attelage

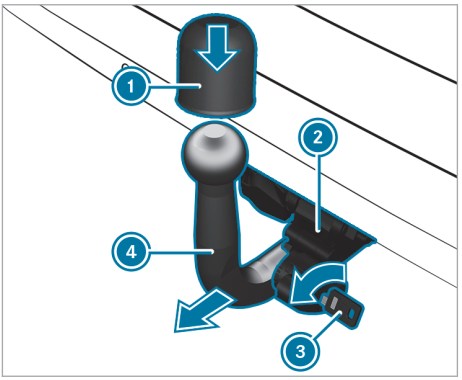

- Tournez la clé ③ vers la gauche.
  Le dispositif de verrouillage est déverrouillé.
- Retirez le crochet d'attelage ④ du logement du crochet d'attelage ②.
- Introduisez le cache de la boule d'attelage ① sur le crochet d'attelage ④.
- Retirez la clé ③.
- Si le crochet d'attelage ④ est encrassé, nettoyez-le ④ (→ page 226).

Réglage de la hauteur du crochet d'attelage

ATTENTION Risque d'accident dû à des vis desserrées

Les vis peuvent se desserrer du fait de vis huilées ou graissées ou en cas d'endommagement des vis ou des filets.

Le dispositif d'attelage ou la remorque peuvent alors se détacher.

- N'huilez ni ne graissez jamais les vis.
- Faites remplacer les vis ou les filets endommagés par un atelier qualifié.

▶ N'utilisez le dispositif d'attelage que si les vis et les filets ne sont pas endommagés.

⚠ **ATTENTION** Risque d'accident résultant d'un montage incorrect du crochet d'attelage

Si le crochet d'attelage n'est pas monté correctement, la remorque peut se détacher.

▶ Montez et verrouillez toujours le crochet d'attelage conformément aux descriptions.

▶ Respectez le couple de serrage prescrit des vis lors du montage.

⚠ **ATTENTION** Risque d'accident et de blessure résultant d'un montage incorrect du crochet d'attelage

Si le crochet d'attelage n'est pas monté correctement, il peut se détacher pendant la marche et mettre en danger d'autres usagers.

▶ Montez toujours le crochet d'attelage conformément à la description.

▶ Respectez le couple de serrage prescrit lors du montage.

▶ Assurez-vous que le dispositif pour remorque a été nettoyé (→ page 226).

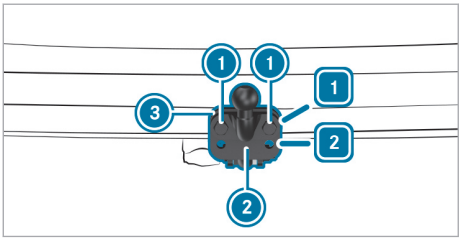

▶ Insérez les vis ① dans les deux évidements à gauche et à droite du crochet d'attelage ②.

▶ **Plus haut :** vissez le crochet d'attelage ② avec les vis ① à la hauteur de la position [1] de la fixation ③.

▶ **Plus bas :** vissez le crochet d'attelage ② avec les vis ① à la hauteur de la position [2] de la fixation ③.

▶ Serrez les vis ①.

Le couple de serrage doit être de 173 Nm.

Attelage et dételage d'une remorque

Conditions requises

- Le crochet d'attelage doit être correctement verrouillé.

Les remorques avec fiche à 7 pôles peuvent être raccordées au véhicule à l'aide des adaptateurs suivants:

- Adaptateur
- Câble adaptateur

! **REMARQUE** Endommagement de la batterie de démarrage dû à une décharge complète

Si vous utilisez l'alimentation en tension pour charger la batterie de remorque, la batterie de démarrage risque d'être endommagée.

▶ Vous ne devez pas utiliser l'alimentation en tension du véhicule pour charger la batterie de remorque.

▶ **Véhicules équipés d'une boîte automatique :** mettez la boîte de vitesses sur [P].

▶ **Véhicules équipés d'une boîte mécanique :** engagez le 1er rapport.

▶ Serrez le frein de stationnement du véhicule.

▶ Fermez toutes les portes.

▶ Placez la remorque à l'horizontale derrière le véhicule.

ⓘ La hauteur du crochet d'attelage varie en fonction de la charge du véhicule. Utilisez dans ce cas une remorque dont le timon est réglable en hauteur.

▶ Attelez la remorque.

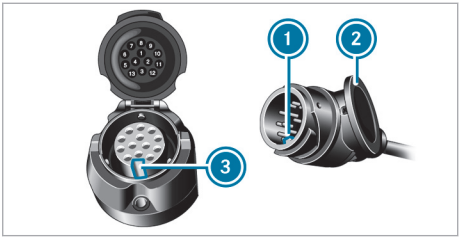

▶ Ouvrez le couvercle de prise.

▶ Branchez la fiche en engageant l'ergot ① dans la rainure ③ de la prise.

▶ Tournez l'accouplement à baïonnette ② vers la droite jusqu'en butée.

- Emboîtez le couvercle de prise.
- Fixez le câble à la remorque avec des colliers d'électricien (uniquement si vous utilisez un câble adaptateur).
- Vérifiez le débattement des câbles dans les virages.
- Contrôlez le fonctionnement du système d'éclairage de la remorque.
- Allumez les clignotants des deux côtés et vérifiez si le clignotant correspondant de la remorque clignote.
  La remorque est reconnue uniquement si la liaison électrique est correctement établie et le système d'éclairage en bon état. Le fonctionnement d'autres systèmes (ESP®, PARKTRONIC, assistant de stationnement actif, avertisseur d'angle mort ou assistant de franchissement de ligne, par exemple) en dépend.
- Enlevez la sécurité anti-roulement de la remorque, des cales parexemple.
- Desserrez le frein de stationnement de la remorque.

Dételage d'une remorque

ATTENTION Risque de pincement et de coincement lors du dételage d'une remorque

Lorsque vous dételez une remorque à frein à inertie actionné, vous risquez de vous coincer la main entre le véhicule et le timon.

- Ne dételez pas une remorque à frein à inertie actionné.

REMARQUE Endommagement lors du dételage d'une remorque avec frein à inertie actionné

Le véhicule risque d'être endommagé si vous dételez une remorque alors que le frein à inertie est actionné.

- Ne dételez pas la remorque si le frein à inertie est actionné.

- **Véhicules équipés d'une boîte automatique :** mettez la boîte de vitesses sur P.
- **Véhicules équipés d'une boîte mécanique :** engagez le 1er rapport.
- Serrez le frein de stationnement du véhicule.
- Fermez toutes les portes.
- Serrez le frein de stationnement de la remorque.
- Immobilisez en outre la remorque à l'aide d'une cale ou d'un objet similaire pour l'empêcher de se mettre à rouler.
- Enlever les câbles de la remorque.
- Dételez la remorque.

Vue d'ensemble du combiné d'instruments

ATTENTION Risque d'accident en cas de panne du combiné d'instruments

En cas de panne ou de dysfonctionnement du combiné d'instruments, vous ne pouvez pas identifier des limitations du fonctionnement des systèmes importants pour la sécurité. Ceci peut compromettre la sécurité de fonctionnement de votre véhicule.

▶ Arrêtez immédiatement le véhicule à l'écart de la circulation et prenez contact avec un atelier qualifié.

En cas de doute en ce qui concerne la sécurité de fonctionnement de votre véhicule, arrêtez immédiatement le véhicule à l'écart de la circulation. Prenez contact avec un atelier qualifié.

Combiné d'instruments

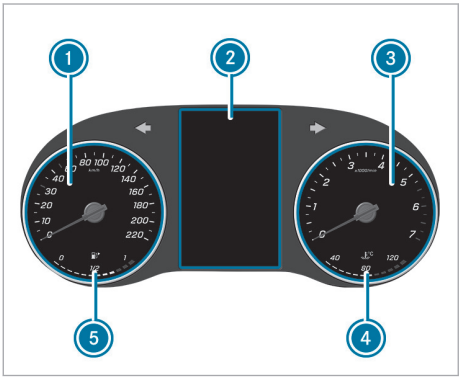

Combiné d'instruments avec écran couleur (exemple)

1. Tachymètre
2. Ecran du combiné d'instruments
3. Compte-tours
4. Affichage de la température du liquide de refroidissement
5. Niveau de carburant et indicateur de position du bouchon du réservoir

Dans des conditions de marche normales, l'affichage de la température du liquide de refroidissement 4 peut atteindre 120 °C.

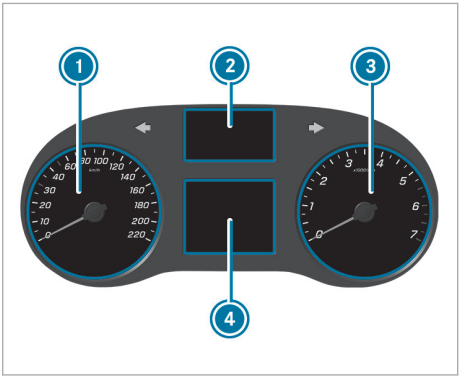

Combiné d'instruments avec écran noir et blanc (exemple)

1. Tachymètre
2. Ecran supérieur du combiné d'instruments (voyants)
3. Compte-tours
4. Ecran inférieur du combiné d'instruments

REMARQUE Dommage au niveau du moteur dû à un régime moteur excessif

Si vous roulez alors que le moteur a atteint la plage de surrégime, vous allez endommager le moteur.

▶ Ne roulez pas lorsque le moteur a atteint la plage de surrégime.

Pour protéger le moteur, l'arrivée de carburant est coupée dès que la zone rouge du compte-tours 3 (plage de surrégime) est atteinte.

Vue d'ensemble des touches du volant

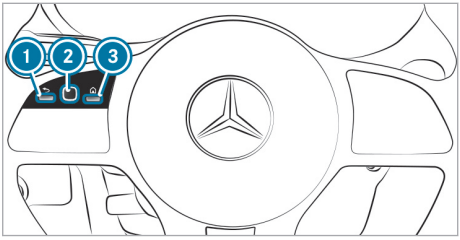

1. Touche Retour (ordinateur de bord)
2. Touch Control à gauche (ordinateur de bord)
3. Touche d'accès au menu principal (ordinateur de bord)

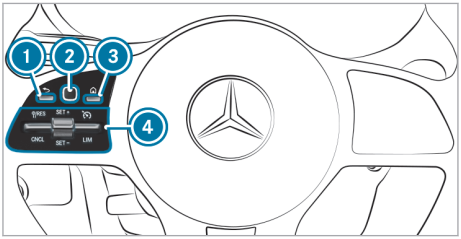

1. Touche Retour (ordinateur de bord)
2. Touch Control (ordinateur de bord)
3. Touche d'accès au menu principal (ordinateur de bord)
4. Groupe de touches pour la commande du TEMPOMAT/limiteur de vitesse

Utilisation de l'ordinateur de bord

ATTENTION Les systèmes d'information et les appareils de communication risquent de détourner votre attention

L'utilisation de systèmes d'information et d'appareils de communication intégrés au véhicule pendant la marche risque de détourner votre attention de la circulation. Vous risquez en outre de perdre le contrôle du véhicule.

- ▶ N'utilisez ces appareils que si les conditions de circulation le permettent.
- ▶ Si ce n'est pas le cas, arrêtez-vous en tenant compte des conditions de circulation et procédez à des entrées dans le système uniquement lorsque le véhicule est à l'arrêt.

Lorsque vous utilisez l'ordinateur de bord, tenez compte des dispositions légales en vigueur dans le pays où vous vous trouvez.

Utilisation de l'ordinateur de bord (véhicules équipés de touches au volant)

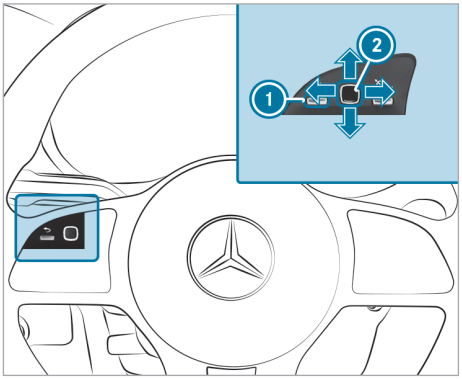

Version 1

1. Touche Retour/Home (pression longue) de l'ordinateur de bord
2. Touch Control (ordinateur de bord)

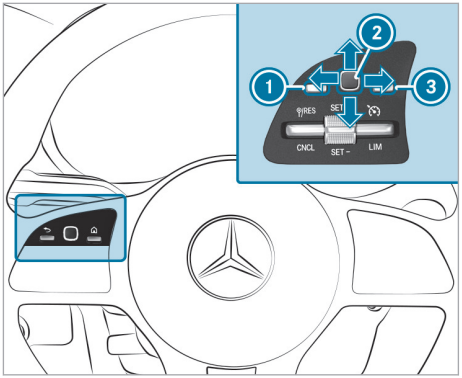

Version 2

1. Touche Retour (pression longue) de l'ordinateur de bord
2. Touch Control (ordinateur de bord)
3. Menu principal (ordinateur de bord)

En fonction de l'équipement du véhicule, les menus suivants sont disponibles:

- Maintenance
- Navigation
- Radio
- Trajet
- Médias
- Téléphone

- Assistance
- Réglages

▶ **Affichage du menu principal:** appuyez brièvement sur la touche [⇦].

▶ **Navigation dans le menu principal:** effectuez un mouvement de balayage vers la gauche ou la droite sur le Touch Control gauche ②.

▶ **Affichage d'un menu ou confirmation de la sélection:** appuyez sur le Touch Control gauche ②.

▶ **Navigation à l'intérieur des affichages ou des listes du menu:** effectuez un mouvement de balayage vers le haut ou le bas sur le Touch Control gauche ②.

▶ **Affichage d'un sous-menu ou confirmation de la sélection:** appuyez sur le Touch Control gauche ②.

▶ **Sortie d'un sous-menu:** appuyez sur la touche [⇦] à gauche ①.

▶ **Affichage de la barre de menus:** appuyez sur la touche [⇦] à gauche ① jusqu'à ce que l'affichage souhaité apparaisse.

ⓘ Les messages de l'ordinateur de bord apparaissent sur l'écran du combiné d'instruments (→ page 191).

Utilisation de l'ordinateur de bord (véhicules sans touches au volant)

ⓘ Les messages de l'ordinateur de bord apparaissent sur l'écran inférieur du combiné d'instruments (→ page 191).

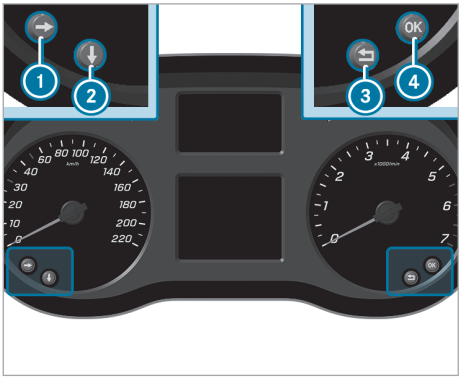

La commande de l'ordinateur de bord s'effectue par l'intermédiaire des touches ①, ②, ③ et ④.

Les menus suivants sont disponibles:

- Maintenance
- Assistance
- Trajet
- Réglages

▶ **Affichage du menu principal:** appuyez longuement puis brièvement sur la touche ③.

▶ **Navigation dans le menu principal:** appuyez sur la touche ①.

▶ **Affichage d'un menu:** appuyez sur la touche ② ou ④.

▶ **Navigation à l'intérieur des affichages ou des listes du menu:** appuyez sur la touche ②.

▶ **Affichage d'un sous-menu:** appuyez sur la touche ① ou ④.

▶ **Confirmation de la sélection dans un sous-menu:** appuyez sur la touche ④.

▶ **Sortie d'un menu ou d'un sous-menu:** appuyez sur la touche ③.

Vue d'ensemble des affichages sur l'écran du combiné d'instruments

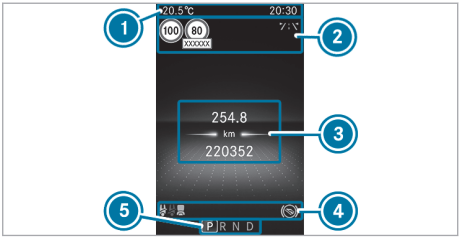

Combiné d'instruments avec écran couleur (exemple)

① Affichage supérieur sur l'écran du combiné d'instruments (exemple température extérieure et heure)

② Affichage supérieur sur l'écran du combiné d'instruments (exemple assistant de signalisation routière et assistant de franchissement de ligne actif)

③ Affichage central sur l'écran du combiné d'instruments (exemple affichage standard trajet)

④ Affichage inférieur sur l'écran du combiné d'instruments (exemple avertissement de ceinture de sécurité à l'arrière, détecteur d'occupation de siège, enfoncement du frein)

⑤ Affichage inférieur sur l'écran du combiné d'instruments: affichage du rapport de la boîte automatique

Combiné d'instruments avec écran noir et blanc (exemple)

① Affichages supérieurs sur l'écran inférieur du combiné d'instruments (exemple température extérieure, jauge d'AdBlue™ et heure)

② Affichage central sur l'écran inférieur du combiné d'instruments (exemple affichage standard trajet)

③ Affichages inférieurs sur l'écran inférieur du combiné d'instruments (exemple position de la boîte de vitesses, systèmes d'aide à la conduite, affichage du niveau de carburant, fonction Start/Stop ECO, enfoncement du frein)

Autres affichages sur l'écran du combiné d'instruments:

↑	Recommandation de rapport
	Assistant de stationnement PARKTRONIC désactivé (→ page 176)
	TEMPOMAT (→ page 166)
	Assistant de régulation de distance DISTRONIC actif (→ page 169)
	Assistant directionnel actif (→ page 173)
LIM	Limiteur de vitesse (→ page 167)
	Fonction Start/Stop ECO (→ page 24)
	Assistant de feux de route adaptatifs (→ page 118)
	ATTENTION ASSIST désactivé
	Une porte n'est pas complètement fermée.
	Essuie-glace arrière en marche (→ page 123)
SOS NOT READY	Système d'appel d'urgence non actif (→ page 231)
	Assistant de franchissement de ligne actif désactivé (→ page 183)
	Freinage d'urgence assisté actif désactivé (→ page 164)
	Assistant d'angle mort activé (→ page 182)

Réglage de l'éclairage des instruments

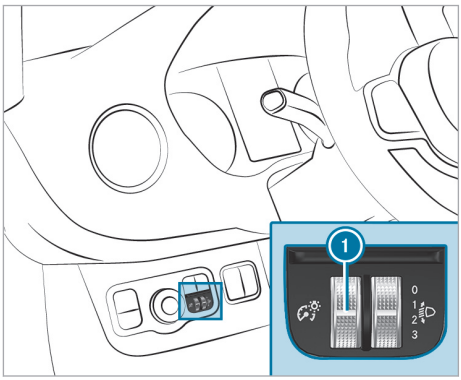

▶ Tournez le variateur de luminosité ① vers le haut ou vers le bas.
L'éclairage du combiné d'instruments et des éléments de commande dans l'habitacle est réglé.

Menus et sous-menus

Affichage des fonctions du menu Maintenance

Ordinateur de bord:
→ Maintenance

▶ Sélectionnez et confirmez la fonction souhaitée.

Les fonctions suivantes sont disponibles dans le menu Maintenance:

- Mémoire des messages (→ page 306)
- AdBlue: affichage du niveau de remplissage d'AdBlue® (→ page 154)

- Pneus:
  - Contrôle de la pression de pneu à l'aide du système de contrôle de la pression des pneus (→ page 6)
  - Redémarrage du système de contrôle de la pression des pneus (→ page 253)
- ASSYST PLUS: affichage de l'échéance de maintenance (→ page 217)
- Combiné d'instruments avec écran noir et blanc: indicateur de température du liquide de refroidissement

Affichage du graphique du système d'aide

Ordinateur de bord:

→ Assistance

▶ Sélectionnez et confirmez l'affichage souhaité.

ⓘ Les points d'indice qui apparaissent temporairement sur l'écran du combiné d'instruments affichent le contenu d'écran sélectionné.

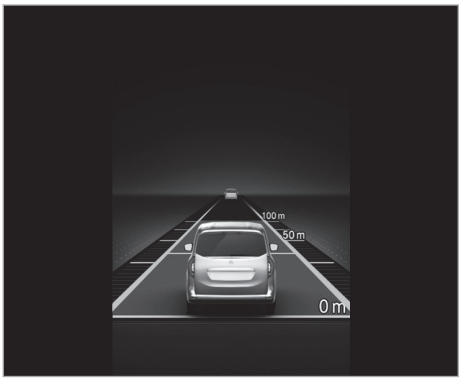

Combiné d'instruments avec écran couleur (exemple)

Les affichages suivants sont disponibles dans le menu Assistance:

- Graphique du système d'aide
- Degré d'attention (→ page 181)

Le graphique d'assistance comporte les affichages de statut suivants :

- Lignes de délimitation de voie vertes : l'assistant de franchissement de ligne est activé et prêt à alerter
- Lignes de délimitation de voie rouges clignotantes : l'assistant de franchissement de ligne est activé et émet un avertissement
- Lignes de délimitation de voie rouges : l'assistant de franchissement de ligne est activé et intervient
- Lignes de délimitation de voie grises : l'assistant de franchissement de ligne est activé mais pas prêt à alerter

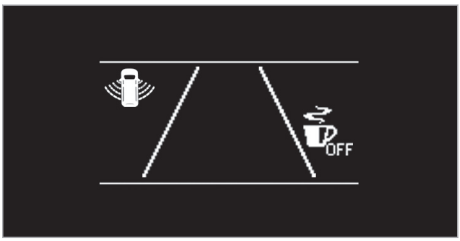

Combiné d'instruments avec écran noir et blanc (exemple)

Les affichages d'état suivants sont disponibles dans le graphique du système d'aide:

- ATTENTION ASSIST est désactivé.
- L'assistant d'angle mort est activé et opérationnel (lignes des ondes radio continues).
- L'assistant d'angle mort est activé et n'est pas opérationnel (lignes des ondes radio discontinues).
- L'assistant d'angle mort est désactivé.

Affichage des affichages du menu Trajet

Ordinateur de bord:

→ Trajet

▶ Sélectionnez et confirmez l'affichage souhaité.

ⓘ Les points d'indice qui apparaissent temporairement sur l'écran du combiné d'instruments affichent le contenu d'écran sélectionné.

Vous disposez des affichages suivants dans le menu Trajet:

- Affichage standard
- Autonomie et consommation actuelle de carburant

  Pour certaines motorisations, un affichage de récupération apparaît également. S'il ne reste presque plus de carburant dans le réservoir de carburant, l'autonomie approximative est remplacée par un symbole représentant un véhicule en ravitaillement.
- Affichage ECO (→ page 145)

- Données statistiques:
  - Depuis départ
  - Depuis remise 0
- Tachymètre numérique

Combiné d'instruments avec écran couleur
Affichage standard (exemple)

1. Distance journalière parcourue
2. Distance totale parcourue

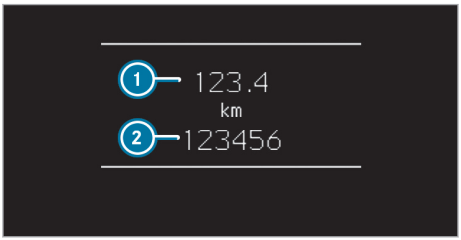

Combiné d'instruments avec écran noir et blanc
Affichage standard (exemple)

1. Distance journalière parcourue
2. Distance totale parcourue

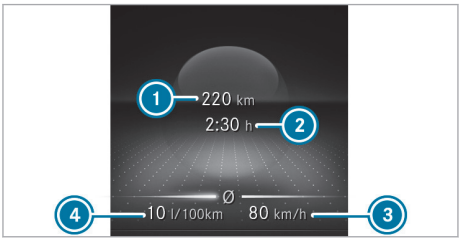

Combiné d'instruments avec écran couleur
Données statistiques (exemple)

1. Distance parcourue (depuis le départ/depuis la remise à zéro)
2. Temps de trajet (depuis le départ/depuis la remise à zéro)
3. Vitesse moyenne (depuis le départ/depuis la remise à zéro)
4. Consommation moyenne de carburant (depuis le départ/depuis la remise à zéro)

Combiné d'instruments avec écran noir et blanc
Données statistiques (exemple)

1. Distance parcourue (depuis le départ/depuis la remise à zéro)
2. Temps de trajet (depuis le départ/depuis la remise à zéro)
3. Vitesse moyenne (depuis le départ/depuis la remise à zéro)
4. Consommation moyenne de carburant (depuis le départ/depuis la remise à zéro)

Remise à zéro des valeurs dans le menu Trajet de l'ordinateur de bord

Ordinateur de bord:

→ Trajet

ⓘ Le nom du menu principal affiché peut différer. Par conséquent, tenez compte de la vue d'ensemble des menus correspondant au combiné d'instruments (→ page 190).

Vous pouvez remettre à zéro les valeurs des fonctions suivantes:

- Totalisateur journalier:
  - Remettre le totalisateur à zéro?
- Données statistiques:
  - Depuis départ
  - Depuis remise 0
- Affichage ECO

▶ Sélectionnez la fonction à remettre à zéro et confirmez votre sélection.

▶ Appuyez sur Oui pour confirmer la demande Remettre valeurs à zéro?.

Affichage des réglages dans l'ordinateur de bord

Ordinateur de bord:

→ Réglages

Sur les véhicules équipés d'un système multimédia MBUX, vous pouvez régler les entrées suivantes dans le menu Réglages en fonction de l'équipement du véhicule:

- Assistance
  - Réglage Sign. alerte aide stationn.
  - Activation et désactivation Réd. son pdt sign. alerte

Sur les véhicules sans système multimédia MBUX, vous pouvez régler les entrées suivantes dans le menu Réglages en fonction de l'équipement du véhicule:

- Assistance
  - Activation et désactivation Assistant trajectoire actif
  - Activation et désactivation Frein. urg. assisté actif
  - Activation et désactivation Avertisseur d'angle mort
  - Activation et désactivation Attention Assist
  - Réglage Sign. alerte aide stationn.
  - Activation et désactivation Réd. son pdt sign. alerte
  - Réglage Alerte détect. panneaux
- Activation et désactivation KEYLESS-GO
- Eclairage
  - Activation et désactivation Eclair. int. autom.
  - Activation et désactivation Eclairage de localisation
- Véhicule
  - Activation et désactivation Confirm. sonore ferm. (possibilités de réglage selon les pays)
  - Activation et désactivation Verrouillage automatique
  - Activation et désactivation de KEYLESS-GO
- Affichage et commande
  - Sélectionnez Langue (Language).
  - Réglage Heure
  - Réglage Date
  - Réglage Unités
  - Activation et désactivation Commande: Confirm. sonores et réglage Sensibilité Touch Control
- Réglages d'usine: réinitialisation des réglages

▶ Sélectionnez une entrée et confirmez la sélection.

▶ Procédez aux modifications nécessaires.

Appels Mercedes me

Lancement des appels par l'intermédiaire de l'unité de commande au toit

ⓘ Les appels Mercedes me ne sont pas possibles dans tous les pays. Renseignez-vous auprès d'un point de service Mercedes-Benz pour savoir si ces fonctions sont disponibles dans votre pays.

ⓘ Les touches de l'unité de commande au toit peuvent différer selon le pays.

ⓘ Notez que le contenu peut varier en fonction de la série, de l'année de fabrication et de l'équipement, ainsi qu'entre les comptes utilisateurs privés et professionnels.

Les services suivants n'ont pas de limite de durée:

- Assistance en cas d'accident et de panne
- Gestion de la maintenance
- Télédiagnostic

D'autres services peuvent être prolongés moyennant paiement après l'expiration de la durée initiale. La 1re activation des services est possible dans un délai d'1 an à compter de la première mise en circulation ou de la mise en service par le client, selon la première éventualité.

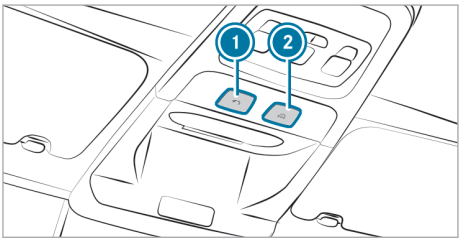

① Touche d'appel de dépannage
② Touche SOS (touche SOS)

Lancement d'un appel Mercedes me

▶ Appuyez sur la touche d'appel de dépannage ①.

Lancement d'un appel d'urgence

▶ Appuyez brièvement sur le cache de la touche SOS ② pour l'ouvrir.

▶ Maintenez la touche SOS ② enfoncée pendant au moins 1 seconde (→ page 233).

Un appel d'urgence peut être lancé même lorsqu'un appel Mercedes me est en cours. Cet appel a priorité sur tous les autres appels en cours.

Informations sur l'appel Mercedes me par l'intermédiaire de l'unité de commande au toit

Un appel vers le Centre d'Appels Clients Mercedes-Benz a été lancé par l'intermédiaire de la touche d'appel de dépannage située sur l'unité de commande au toit (→ page 196).

Vous êtes mis en relation avec le Centre d'Appels Clients Mercedes-Benz. L'interlocuteur du Centre d'Appels Clients Mercedes-Benz prend en charge votre déclaration d'accident ou de panne.

Pour d'autres services, votre interlocuteur peut transférer votre appel:

- Mercedes me connect Business
- Centre d'Appels Clients Mercedes-Benz pour des informations générales sur le véhicule

En fonction de votre demande, l'interlocuteur du Centre d'Appels Clients Mercedes-Benz transfère votre appel à un service compétent.

ⓘ Le transfert d'appel n'est pas disponible dans tous les pays.

Vous pouvez notamment obtenir des informations sur les thèmes suivants:

- Activation de Mercedes me connect
- Utilisation du véhicule
- Point de service Mercedes-Benz le plus proche
- Autres produits et services proposés par Mercedes-Benz

Si le service Assistance en cas d'accident et assistance en cas de panne est activé, des données sont transmises pendant la liaison avec le Centre d'Appels Clients Mercedes-Benz (→ page 197).

Si le service n'est pas activé, une fenêtre contextuelle apparaît. Vous pouvez accepter ou refuser la transmission des données.

Les services Mercedes me connect peuvent être activés dans le portail Mercedes me (→ page 199).

Prise d'un rendez-vous de maintenance par l'intermédiaire de la touche d'appel de dépannage

Si vous avez activé le service Gestion de la maintenance, les données nécessaires du véhicule sont transmises automatiquement au Centre d'Appels Clients Mercedes-Benz. Vous recevez alors des recommandations individuelles pour la maintenance de votre véhicule. Vous recevrez une offre pour les travaux de maintenance à venir via votre partenaire SAV enregistré dans Mercedes me.

Véhicules équipés d'un système audio MB: que vous ayez autorisé la gestion de la maintenance ou non, le combiné d'instruments vous rappelle au bout d'un certain temps qu'un service arrive à échéance.

▶ **Pour prendre rendez-vous à l'atelier:** sélectionnez la touche d'appel de dépannage (→ page 196).
Vous êtes mis en relation avec le Centre d'Appels Clients Mercedes-Benz et, le cas échéant, transféré vers un interlocuteur compétent.

Une fois que vous avez donné votre accord, les données du véhicule sont transmises et le Centre d'Appels Clients Mercedes-Benz convient avec vous d'un rendez-vous à l'atelier. Les informations sont ensuite transmises à l'atelier de votre choix.

Celui-ci vous contacte pour confirmer le rendez-vous et, si nécessaire, régler les détails.

ⓘ Aucune demande d'accord pour la transmission des données n'a lieu si le service Assistance en cas d'accident et de panne Mercedes me connect est activé.

Accord pour la transmission des données lors d'un appel Mercedes me

Conditions requises

Véhicules équipés d'un système audio MB:
Lorsque les services Mercedes me connect sont activés, aucune demande relative à la transmission des données n'apparaît sur le combiné d'instruments.

Lorsque les services Mercedes me connect ne sont pas activés, le message Envoyer données? apparaît sur le combiné d'instruments.

▶ Acceptez ou refusez la demande affichée sur le combiné d'instruments en appuyant sur les touches ⊕ ou ⊖ .
Lorsque la demande de protection des données est acceptée au moyen de la touche ⊕, les données nécessaires à l'identification sont transmises automatiquement.

Données transmises pendant l'appel Mercedes me

Lorsque vous lancez un appel de service via Mercedes me, des données sont transmises. Cela permet d'obtenir des conseils ciblés et un service sans accrocs.

Les conditions suivantes doivent être remplies pour la transmission des données:

- Le véhicule est en marche.
- La technologie de transmission des données requise est prise en charge par l'opérateur de téléphonie mobile.
- Une qualité suffisante du réseau de téléphonie mobile est garantie.

La transmission en plusieurs étapes dépend des facteurs suivants:

- Raison de l'appel
- Technologie de transmission de téléphonie mobile disponible
- Services Mercedes me connect activés
- Services sélectionnés dans le système de dialogue vocal

ⓘ Une demande d'accord pour la transmission des données a lieu uniquement si le service Mercedes me connect concerné n'est pas activé.

ⓘ L'étendue des données transmises dépend du type de véhicule et de son équipement. Pour des raisons techniques, toutes les données ne sont pas toujours disponibles.

ⓘ La demande de confirmation de la transmission des données n'apparaît pas dans tous les pays.

Transmission des données lorsque les services Mercedes me connect ne sont pas activés

Lorsqu'aucun service Mercedes me connect n'est activé mais que la demande de protection des données a été confirmée, les données suivantes sont transmises:

- Numéro d'identification du véhicule
- Heure de l'appel
- Raison de l'appel
- Confirmation de la demande de protection des données
- Code pays du véhicule
- Numéro d'appel de la plateforme de communication montée dans le véhicule

Lorsqu'un appel pour convenir d'un rendez-vous de maintenance a été lancé par l'intermédiaire du rappel de maintenance, les données supplémentaires suivantes sont transmises:

- Performances de marche actuelles et données de maintenance

Si vous avez sélectionné l'assistance en cas d'accident et de panne via le système de dialogue vocal et qu'aucun service n'est activé, mais que vous avez confirmé la demande de protection des données, les données suivantes du véhicule peuvent, en outre, être réclamées par le Centre d'Appels Clients Mercedes-Benz :

- Position actuelle du véhicule

Lorsque la demande de protection des données a été refusée, les données suivantes sont transmises pour permettre d'obtenir des conseils ciblés et un service sans accrocs:

- Raison de l'appel
- Refus de la demande de protection des données
- Code pays du véhicule
- Numéro d'appel de la plateforme de communication montée dans le véhicule

Transmission des données lorsque les services Mercedes me connect sont activés
Ce n'est que lors de la 2e étape et uniquement pour les services activés concernés que des données supplémentaires spécifiques à chaque cas sont transmises afin d'obtenir un service optimal.

Vous trouverez une vue d'ensemble des données transmises dans les conditions d'utilisation respectives des services Mercedes me connect. Vous pouvez vous les procurer sur le portail Mercedes me: https://me.secure.mercedes-benz.com.

Traitement des données
Les données transmises dans le cadre de l'appel sont effacées des systèmes de transmission une fois l'appel terminé, dans la mesure où elles ne sont pas utilisées pour d'autres services Mercedes me connect activés.

Les données liées au cas sont traitées par le Centre d'Appels Clients Mercedes-Benz, enregistrées, puis transférées aux partenaires SAV désignés par le Centre d'Appels Clients Mercedes-Benz, dans la mesure où les données sont nécessaires pour le traitement du cas. Veuillez tenir compte des informations relatives à la protection des données qui figurent sur le site Internet Mercedes me (https://www.mercedes.me) ou dans le message pré-enregistré diffusé immédiatement après l'établissement de la liaison avec le Centre d'Appels Clients Mercedes-Benz.

ⓘ Le message pré-enregistré n'est pas disponible dans tous les pays.

Mercedes me connect

Informations relatives à Mercedes me connect

ⓘ Mercedes me connect ou certains services Mercedes me connect ne sont pas disponibles dans tous les pays. Renseignez-vous auprès d'un point de service Mercedes-Benz pour savoir si ces fonctions sont disponibles dans votre pays.

ⓘ Notez que le contenu peut varier en fonction de la série, de l'année de fabrication et de l'équipement, ainsi qu'entre les comptes d'utilisateurs privés et professionnels.

Mercedes me connect se compose d'un grand nombre de services.

L'assistance en cas d'accident et de panne Mercedes me connect et la centrale d'appels d'urgence de Mercedes-Benz se tiennent à votre disposition 24 heures sur 24.

La touche d'appel de dépannage et la touche SOS se trouvent sur l'unité de commande au toit du véhicule (→ page 196).

Tenez compte du fait que Mercedes me connect est un service de Mercedes-Benz. Dans les cas d'urgence, composez en premier les numéros d'appel d'urgence nationaux habituels. Vous pouvez également utiliser le système d'appel d'urgence Mercedes-Benz (→ page 25).

Tenez compte des conditions d'utilisation de Mercedes me connect et des autres services. Vous pouvez vous les procurer sur le portail Mercedes me: https://me.secure.mercedes-benz.com.

Informations relatives à l'assistance en cas d'accident et de panne Mercedes me connect

ⓘ L'assistance en cas d‘accident et de panne n'est pas disponible dans tous les pays. Renseignez-vous auprès d'un point de service Mercedes-Benz pour savoir si cette fonction est disponible dans votre pays.

L'assistance en cas d'accident et de panne comprend notamment les fonctions suivantes:

- Complément au système d'appel d'urgence Mercedes-Benz (→ page 25)

  Si nécessaire, l'interlocuteur de la centrale d'appels d'urgence de Mercedes-Benz transfère l'appel à l'assistance en cas d'accident et de panne Mercedes me connect. Le transfert d'appel n'est toutefois pas possible dans tous les pays.
- Dépannage sur place par un technicien et/ou remorquage du véhicule jusqu'au point de service Mercedes-Benz le plus proche

  Ces prestations de service peuvent engendrer des frais.
- En cas de panne ou d'accident, des données avancées du véhicule sont envoyées. Celles-ci permettent d'obtenir une assistance optimale de la part du Centre d'Appels Clients Mercedes-Benz et du partenaire SAV en charge ou du dépanneur.
- Si disponible: complément au service Mercedes me connect Télédiagnostic

  La fonction Télédiagnostic permet au prestataire de services de collecter certains messages d'usure et de défaillance, à condition qu'ils puissent être interprétés de manière univoque et qu'ils soient disponibles grâce à la surveillance des composants avec fonctionnalité de diagnostic.

ⓘ Ces services sont soumis à des restrictions techniques, telles que la couverture réseau de téléphonie mobile et la qualité de la téléphonie mobile, et à l'aptitude des systèmes de traitement à interpréter les données transmises. Il se peut ainsi que le message ne s'affiche pas du tout sur le combiné d'instruments ou avec un retard.

Tenez compte du fait que l'appel Mercedes me est un service de Mercedes-Benz. Dans les cas d'urgence, composez en priorité les numéros d'appel d'urgence nationaux habituels ou utilisez le système d'appel d'urgence Mercedes-Benz (→ page 231).

Vous trouverez de plus amples informations sur les services Mercedes me connect sur le portail Mercedes me: https://me.secure.mercedes-benz.com.

Données transmises aux services d'appel Mercedes me connect

Les données transmises lors de l'appel Mercedes me connect dépendent:

- de la raison de l'appel
- du service sélectionné dans le système de dialogue vocal
- des services Mercedes me connect activés

Les données transmises sont mentionnées dans les conditions d'utilisation et les informations relatives à la protection des données de Mercedes me connect actuellement en vigueur. Vous trouverez ces dernières sur le https://www.mercedes.me sous «Mon compte Mercedes me», «Conditions d'utilisation».

Mercedes me & Apps

Informations relatives à Mercedes me

Conditions requises

- Pour utiliser les services, vous êtes enregistré sur le portail Mercedes me.
- Vous avez accepté les conditions d'utilisation pour les services Mercedes me connect.
- Les services sont activés.

  Les services peuvent être activés dans le portail Mercedes me en suivant le chemin d'accès Gérer le véhicule > Mes services.

Lorsque vous êtes connectés au portail Mercedes me avec un compte utilisateur, vous disposez de services et d'offres de Mercedes-Benz.

ⓘ Notez que le contenu peut varier en fonction de la série, de l'année de fabrication et de l'équipement, ainsi qu'entre les comptes d'utilisateurs privés et professionnels.

La disponibilité dépend du pays.

Pour de plus amples informations, adressez-vous à un point de service Mercedes-Benz ou rendez-vous sur le portail Mercedes me: https://me.secure.mercedes-benz.com.

ⓘ Veillez à toujours maintenir les applications Mercedes me à jour.

Remarques relatives à la sécurité de fonctionnement

⚠ **ATTENTION** La manipulation d'appareils de communication intégrés au véhicule pendant la marche détourne votre attention de la circulation.

L'utilisation d'appareils de communication intégrés au véhicule pendant la marche peut détourner votre attention de la circulation. Vous risquez en outre de perdre le contrôle du véhicule.

- ▶ N'utilisez ces appareils que si les conditions de circulation le permettent.
- ▶ Si ce n'est pas le cas, arrêtez-vous en tenant compte des conditions de circulation et procédez à des entrées dans le système uniquement lorsque le véhicule est à l'arrêt.

Lorsque vous utilisez le système multimédia, tenez compte des dispositions légales en vigueur dans le pays dans lequel vous vous trouvez.

⚠ **ATTENTION** Risque d'accident et de blessure dû à des modifications effectuées de façon non conforme sur des composants électroniques

Des modifications effectuées sur les composants électroniques, leur logiciel ou leurs câblages peuvent compromettre leur fonctionnement et/ou le fonctionnement d'autres composants ou systèmes importants pour la sécurité interconnectés.

La sécurité de fonctionnement du véhicule risque alors d'être compromise.

- ▶ N'intervenez en aucun cas sur les câblages ni sur les composants électroniques ou leurs logiciels.
- ▶ Confiez toujours les travaux sur les appareils électriques ou électroniques à un atelier qualifié.

Toute modification effectuée sur l'électronique du véhicule entraîne l'annulation de l'autorisation de mise en circulation de votre véhicule (→ page 262).

Lorsque vous utilisez l'autoradio, tenez compte des informations suivantes:

- Tenez compte des consignes de sécurité qui figurent dans la présente notice.
- Tenez compte du code de la route.

Protection antivol

Cet appareil a fait l'objet de mesures techniques afin de le protéger contre le vol et il ne peut pas être utilisé dans un autre véhicule.

Vue d'ensemble et utilisation

Vue d'ensemble du système multimédia

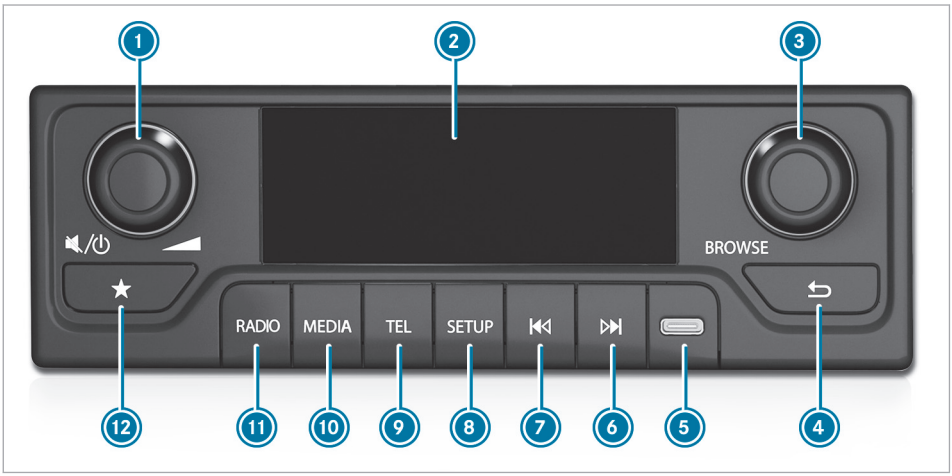

1. Bouton-pression rotatif
   Rotation: réglage du volume sonore
   Pression brève: coupure du son
   Pression longue: mise en marche et arrêt du système multimédia
   Si une source média est activée: pause ou lecture
2. Ecran avec affichage sur 3 lignes
3. Bouton-pression rotatif
   Rotation: ouverture de la liste des stations ou de la liste des médias
   Sélection de l'entrée de menu suivante ou précédente
   Pression brève: affichage de la liste des stations ou de la liste des titres, sélection d'une entrée de menu ou prise d'un appel
4. Retour
   Pression brève: sélection du niveau de menu ou niveau de dossier immédiatement supérieur
   Pression longue: affichage du menu principal de l'application
5. Prise USB-C
6. Pression brève: station suivante ou saut de titre en avant
   Pression longue: recherche des stations vers le haut ou avance rapide
7. Pression brève: station précédente ou saut de titre en arrière
   Pression longue: recherche des stations vers le bas ou retour rapide
8. Pression brève: affichage des réglages système
   Pression longue: affichage du radiotexte ou de la balise ID3
9. Pression brève: affichage du mode Téléphone, prise d'un appel ou fin d'un appel
   Pression longue: affichage de la liste d'appels
10. Affichage du mode USB, du mode iPod® ou du mode audio Bluetooth®
    Condition requise: la source média est connectée au système multimédia.
11. Pression brève: affichage de la radio dans l'ordre FM - DAB - AM (si DAB est disponible) ou FM - AM
    Pression longue: mise à jour des stations DAB captées (si DAB est disponible)
12. Pression brève: affichage de la mémoire des stations
    Pression longue: mémorisation d'une station dans la mémoire des stations ouverte
    Egalement: dans la mémoire des stations ouverte, pression longue sur 3

ⓘ **Remarque relative à 5**: pour le raccordement d'un iPod®, utilisez uniquement un câble USB-C vers Lightning certifié par Apple®.

Désactivation et activation du système multimédia

▶ Appuyez longuement sur le bouton-pression rotatif gauche.
En fonction de l'état, le système multimédia est activé ou désactivé.

Réglage du volume sonore

▶ **Plus fort:** tournez le bouton de réglage du volume sonore vers la droite.

▶ **Moins fort:** tournez le bouton de réglage du volume sonore vers la gauche.

▶ **Coupure du son:** appuyez sur le bouton de réglage du volume sonore.

Réglages système

Réglages audio

Réglage du son

Système multimédia:
→ SETUP ▸▸ Réglages audio ▸▸ Son

Egaliseur

▶ Sélectionnez Basses, Médiums ou Aigus.

▶ Effectuez les réglages.

Balance et fader

▶ Sélectionnez Balance ou Fader

▶ Effectuez les réglages.

Remise à zéro des réglages audio

Système multimédia:
→ SETUP ▸▸ Réglages audio

▶ Sélectionnez Réinitialiser réglages audio.

▶ Confirmez avec OUI.
Les réglages audio sont remis à zéro.

Réglage du format de l'heure

Système multimédia:
→ SETUP ▸▸ Horloge

▶ Sélectionnez am/pm ou 24h.

Retour aux réglages d'usine

Système multimédia:
→ SETUP

▶ Sélectionnez Réglages d'usine.

▶ Sélectionnez OUI pour confirmer la demande.
Les réglages sont ramenés aux réglages d'usine.

Affichage de la version du logiciel

Système multimédia:
→ SETUP

▶ Sélectionnez Version logicielle:.
La version actuelle du logiciel est affichée.

Radio

Réglage de la bande de fréquences

Système multimédia:
→ RADIO

▶ Appuyez sur la touche RADIO autant de fois qu'il est nécessaire pour régler la bande de fréquences souhaitée.

La bande de fréquences change dans l'ordre suivant: FM - DAB - AM.

ⓘ La bande de fréquences DAB n'est pas disponible dans tous les pays.

Réglage d'une station radio

Système multimédia:
→ RADIO

Réglage d'une station à partir de la fréquence

▶ Appuyez sur la touche ▶▶| ou la touche |◀◀ pour changer de fréquence.

ⓘ **Pression brève:** la station suivante ou précédente est réglée.
Pression longue: vous avancez par paliers dans les fréquences.

Réglage d'une station à partir de la liste des stations

▶ Appuyez sur le bouton-pression rotatif droit ou tournez-le.
La liste des stations apparaît.

▶ Sélectionnez la station de votre choix.
La station est réglée.

Réglage d'une station à partir de la mémoire des stations

▶ Affichez la mémoire des stations (→ page 201).

▶ Sélectionnez la station de votre choix.
La station est réglée.

Mémorisation d'une station en tant que favori

Conditions requises

- La bande de fréquences DAB ou FM est activée (→ page 202).

Système multimédia:

→ RADIO

▶ Réglez une station.

▶ Appuyez sur la touche ☆.
La mémoire des stations apparaît.

▶ Sélectionnez une position et appuyez longuement sur ☆ ou sur le bouton-pression rotatif droit.
La station réglée est mémorisée.

Activation et désactivation des informations routières

Système multimédia:

→ SETUP ▸▸ Paramètres radio ▸▸ iTrafic

Lorsque la fonction est activée, un message d'information routière interrompt la diffusion de la source radio ou média active.

▶ Sélectionnez OUI ou NON.

Réglage des informations routières DAB

Système multimédia:

→ SETUP ▸▸ Paramètres radio
▸▸ Annonce DAB

▶ Sélectionnez un ou plusieurs réglages.

ⓘ La bande de fréquences DAB n'est pas disponible dans tous les pays.

Sélection de Intellitext™

Conditions requises

- La bande de fréquences DAB est activée (→ page 202).

Système multimédia:

→ SETUP ▸▸ Paramètres radio
▸▸ Paramètres DAB ▸▸ Intellitext™

Si la station supporte Intellitext™, vous pouvez afficher de plus amples informations (actualités, météo, sport, etc.). Condition requise pour la réception: des informations correspondantes doivent être mises à disposition par les émetteurs. Intellitext™ est disponible uniquement dans certains pays.

▶ Sélectionnez une catégorie, par exemple:
- Informations
- Météo
- Sport

Si vous sélectionnez la catégorie Informations, vous pouvez choisir entre 3 sous-catégories:

▶ Sélectionnez Affaires, Politique ou Santé.
L'Intellitext™ correspondant à la catégorie sélectionnée s'affiche.

Affichage de l'aperçu du programme (EPG)

Conditions requises

- La bande de fréquences DAB est activée (→ page 202).

Système multimédia:

→ SETUP ▸▸ Paramètres radio
▸▸ Paramètres DAB ▸▸ EPG

▶ Sélectionnez la station de votre choix.
L'aperçu du programme est affiché pour cette station.

▶ Appuyez sur le bouton-pression rotatif gauche.
L'aperçu du programme est masqué.

Médias

Démarrage de la lecture d'un appareil USB

Conditions requises

- Un appareil USB est raccordé au système multimédia.

Système multimédia:

→ MEDIA

▶ Appuyez sur la touche MEDIA autant de fois qu'il est nécessaire pour que USB soit la source média active.

▶ Appuyez sur le bouton-pression rotatif gauche ou tournez-le.

▶ Sélectionnez un dossier.

▶ Sélectionnez un titre.
La lecture commence.

Démarrage de la lecture d'un appareil audio Bluetooth®

Conditions requises

- Bluetooth® est activé.
- Un appareil audio Bluetooth® est raccordé au système multimédia (→ page 205).

Système multimédia:

→ MEDIA

▶ Appuyez sur la touche MEDIA autant de fois qu'il est nécessaire pour que Bluetooth® soit la source média active.

▶ Appuyez sur le bouton-pression rotatif gauche ou tournez-le.

▶ Sélectionnez Listes de lecture, Artistes ou Albums.

ⓘ Ces catégories ne sont pas disponible pour un iPhone®.

▶ Sélectionnez un titre.
La lecture commence.

Démarrage de la lecture d'un iPod®

Conditions requises

- Un iPod® est raccordé au système multimédia.

ⓘ Pour le raccordement d'un iPod®, utilisez uniquement un câble USB-C vers Lightning certifié par Apple®.

Système multimédia:

→ MEDIA

▶ Appuyez sur la touche MEDIA autant de fois qu'il est nécessaire pour que iPod® soit la source média active.

▶ Appuyez sur le bouton-pression rotatif gauche ou tournez-le.

Les catégories suivantes sont affichées:

- Listes de lecture
- Artistes
- Albums
- Titres

▶ Sélectionnez une catégorie.

▶ Sélectionnez un titre.
La lecture commence.

Affichage des informations sur le titre

Conditions requises

- La lecture d'un appareil USB est en cours.

Système multimédia:

→ MEDIA

▶ Appuyez longuement sur la touche SETUP.
Les informations sur l'album, l'interprète et le nom du titre sont affichées.

Commande de la lecture

Conditions requises

- La lecture d'un appareil USB ou d'un appareil audio Bluetooth® est en cours.

▶ **Titre suivant:** appuyez sur la touche ▶▶|.

▶ **Titre précédent:** appuyez sur la touche |◀◀.

ⓘ Si le morceau est en cours de lecture depuis plus de 8 secondes, vous retournez au début du morceau.

▶ **Pause en cours de lecture:** appuyez sur le bouton-pression rotatif gauche.

▶ **Avance/retour rapide:** appuyez sur la touche |◀◀ ou la touche ▶▶| jusqu'à ce que le passage souhaité soit atteint.

Réglage des options de lecture

Système multimédia:

→ SETUP ▸▸ Réglages audio ▸▸ Mode de lecture

Activation et désactivation de la lecture aléatoire

▶ Sélectionnez Lecture aléatoire.
En fonction de l'état précédent, la fonction est activée ou désactivée.

Activation et désactivation de la fonction de répétition

▶ Sélectionnez Répéter.

Les réglages suivants sont possibles:

- DÉSACTIVÉ: pas de répétition.
- TOUS: la liste de lecture complète est répétée.
- UN: le titre en cours de lecture est répété.

▶ Appuyez autant de fois qu'il est nécessaire pour atteindre le réglage souhaité.

Téléphone

Téléphonie

Remarques relatives à la téléphonie

⚠ **ATTENTION** La manipulation d'appareils de communication intégrés au véhicule pendant la marche détourne votre attention de la circulation.

L'utilisation d'appareils de communication intégrés au véhicule pendant la marche peut détourner votre attention de la circulation. Vous risquez en outre de perdre le contrôle du véhicule.

- ▶ N'utilisez ces appareils que si les conditions de circulation le permettent.
- ▶ Si ce n'est pas le cas, arrêtez-vous en tenant compte des conditions de circulation et procédez à des entrées dans le système uniquement lorsque le véhicule est à l'arrêt.

⚠ **ATTENTION** Risque d'accident dû à l'utilisation d'appareils de communication mobiles pendant la marche

Les appareils de communication mobiles détournent l'attention du conducteur de la circulation. Le conducteur risque en outre de perdre le contrôle du véhicule.

- ▶ En tant que conducteur, utilisez les appareils de communication mobiles uniquement lorsque le véhicule est à l'arrêt.
- ▶ En tant qu'occupant du véhicule, utilisez les appareils de communication mobiles uniquement dans l'espace prévu à cet effet, par exemple à l'arrière.

En ce qui concerne l'utilisation dans le véhicule des appareils de communication mobiles, tenez compte des dispositions légales en vigueur dans le pays où vous vous trouvez.
Pour de plus amples informations, adressez-vous à un point de service Mercedes-Benz ou consultez le https://www.mercedes-benz.com/connect.

Activation et désactivation de Bluetooth®

Système multimédia:

→ TEL

▶ Sélectionnez Bluetooth.

Activation

▶ Sélectionnez ACTIVÉ.

Désactivation

▶ Sélectionnez DÉSACTIVÉ.

Activation de la visibilité du système multimédia

Conditions requises

- Bluetooth® est activé sur le système multimédia.

Système multimédia:

→ TEL

▶ Sélectionnez Rendre visible.

Connexion du téléphone portable

Conditions requises

- Bluetooth® est activé sur le téléphone portable (voir la notice d'utilisation du fabricant).
- Bluetooth® est activé sur le système multimédia.
- La visibilité du téléphone portable est activée (voir la notice d'utilisation du fabricant).
- La visibilité du système multimédia est activée.

Système multimédia:

→ TEL ▸▸ Appairer appareil

Autorisation par l'intermédiaire du protocole SSP (Secure Simple Pairing)

▶ Sélectionnez un téléphone portable.
Un code apparaît sur le système multimédia et sur le téléphone portable.

▶ **Les codes sont identiques:** sélectionnez OUI sur le système multimédia.

▶ Confirmez le code sur le téléphone portable.

Passage à un autre téléphone portable

Conditions requises

- Au moins 2 téléphones portables sont autorisés dans le système multimédia.

Système multimédia:

→ TEL ▸▸ Sélectionner appareil

▶ Sélectionnez un téléphone portable.

Réglage du volume sonore de la communication et de la sonnerie

Système multimédia:

→ TEL ▸▸ Réglages

▶ Sélectionnez Volume.

▶ Réglez le volume sonore pour Sonnerie ou Appel.

Réglage de la sonnerie

Système multimédia:

→ TEL ▸▸ Réglages

▶ Sélectionnez Sonnerie.

▶ Réglez la sonnerie pour Voiture ou Téléphone.

Déconnexion d'un téléphone portable

Système multimédia:

→ TEL ▸▸ Supprimer appareil

▶ Sélectionnez un téléphone portable.

▶ Sélectionnez OUI.

Appels

Utilisation du téléphone

Système multimédia:

→ TEL

Lancement d'un appel

▶ Sélectionnez Composer.

▶ Entrez un numéro de téléphone.

▶ Sélectionnez [ ].
L'appel est lancé.

ⓘ Vous pouvez également lancer un appel à partir de la liste d'appels ou du répertoire téléphonique.

Prise d'un appel

▶ Sélectionnez [ ].

ou

▶ Appuyez brièvement sur la touche TEL.

Refus d'un appel

▶ Sélectionnez [ ].

ou

▶ Appuyez longuement sur la touche TEL.

Activation de fonctions pendant un appel

Fin de communication

▶ Sélectionnez [ ].

ou

▶ Appuyez brièvement sur la touche TEL.

Transfert de la communication sur le téléphone portable (mode privé)

▶ Sélectionnez [ ].

Envoi de tonalités DTMF

▶ Sélectionnez [ ].

▶ Entrez les chiffres.

Réglage du volume sonore

▶ Réglez le volume sonore par l'intermédiaire du bouton-pression rotatif (→ page 201).

Prise ou refus d'un appel en attente

Conditions requises

- Une communication est active (→ page 206).

Lorsque vous recevez un appel pendant une communication, un message s'affiche.

▶ **Prise d'un appel:** sélectionnez [ ].
L'appel entrant est actif. La communication précédente est mise en attente.

▶ **Refus d'un appel:** sélectionnez [ ]

▶ **Passage à l'autre appel:** sélectionnez [ ] (1) ou [ ] (2).

ⓘ La disponibilité de la fonction et la gestion des communications dépendent de votre opérateur de téléphonie mobile et de votre téléphone portable (voir la notice d'utilisation du fabricant).

Répertoire téléphonique

Téléchargement manuel des contacts du téléphone portable

Système multimédia:

→ TEL ▸▸ Réglages

La fonction est également disponible. Les contacts sont automatiquement téléchargés lorsque vous connectez le téléphone portable au système multimédia.

▶ Sélectionnez Téléchargement répertoire.

Recherche de contacts dans le répertoire téléphonique

Système multimédia:

→ TEL ▸▸ Répertoire téléphonique

▶ Sélectionnez le contact.
Pour les contacts, plusieurs numéros de téléphone peuvent être affichés.

Liste d'appels

Lancement d'un appel à partir de la liste d'appels

Système multimédia:

→ TEL ▸▸ Journal

Vous disposez des entrées suivantes dans la liste d'appels:

- Numéros composés
- Appels reçus
- Appels manqués

▶ Sélectionnez une entrée.
Les appels mémorisés sont affichés.

▶ Sélectionnez une entrée.
L'appel est lancé.

ⓘ Vous pouvez également afficher la liste d'appels en appuyant longuement sur la touche TEL.

Remarques relatives aux directives de chargement

DANGER Risque d'intoxication dû aux gaz d'échappement

Les moteurs thermiques dégagent des gaz d'échappement toxiques, tels que du monoxyde de carbone. Si la porte arrière est ouverte alors que le moteur tourne, des gaz d'échappement peuvent pénétrer dans l'habitacle, notamment pendant la marche.

- ▶ Arrêtez toujours le moteur avant d'ouvrir la porte arrière.
- ▶ Ne roulez jamais avec la porte arrière ouverte.

ATTENTION Risque de blessure dû à des objets non arrimés dans le véhicule

Si des objets ne sont pas arrimés du tout ou ne le sont pas correctement, ils risquent de glisser, de se renverser ou d'être projetés et ainsi de heurter les occupants du véhicule.

Cela vaut également pour

- les bagages ou le chargement
- les sièges déposés qui sont exceptionnellement transportés dans le véhicule

Il y a risque de blessure, en particulier lors d'un freinage ou d'un changement brusque de direction.

- ▶ Rangez toujours les objets de manière à ce qu'ils ne puissent pas être projetés.
- ▶ Avant de prendre la route, arrimez les objets, les bagages ou le chargement afin d'empêcher tout glissement ou basculement.
- ▶ Lorsque vous déposez un siège, stockez-le de préférence hors du véhicule.

ATTENTION Risque de blessure dû au rangement inapproprié d'objets

Si vous rangez des objets de manière inappropriée dans l'habitacle du véhicule, ceux-ci peuvent glisser ou être projetés et ainsi heurter les occupants du véhicule. Par ailleurs, les porte-gobelets, les bacs de rangement ouverts et les réceptacles de téléphone portable pourraient, en cas d'accident, ne pas retenir les objets qui s'y trouvent.

Il y a risque de blessure, en particulier lors d'un freinage ou d'un changement brusque de direction.

- ▶ Rangez toujours les objets de manière à ce qu'ils ne puissent pas être projetés dans ces situations ou dans des situations similaires.
- ▶ Veillez toujours à ce qu'aucun objet ne dépasse des bacs de rangement, des filets à bagages ou des filets de rangement.
- ▶ Fermez les bacs de rangement verrouillables avant de prendre la route.
- ▶ Rangez et arrimez toujours les objets lourds, durs, pointus, tranchants, fragiles ou volumineux dans le compartiment de chargement.

ATTENTION Risque de brûlure dû aux tubes et enjoliveurs de sorties d'échappement

Les tubes et les enjoliveurs de sorties d'échappement peuvent être brûlants. Vous risquez de vous brûler au contact de ces pièces.

- ▶ Soyez toujours particulièrement prudent lorsque vous vous trouvez à proximité des tubes et des enjoliveurs de sorties d'échappement et portez une attention toute particulière aux enfants.
- ▶ Laissez refroidir ces pièces avant de les toucher.

ATTENTION Risque d'accident en cas de dépassement de la charge maximale sur le toit

Le centre de gravité du véhicule et le comportement routier habituel ainsi que la manœuvrabilité et le comportement au freinage du véhicule sont modifiés.

Si vous dépassez la charge maximale sur le toit, le comportement routier ainsi que la manœuvrabilité et le comportement au freinage du véhicule sont fortement compromis.

- ▶ Respectez impérativement la charge maximale sur le toit et adaptez votre style de conduite.

REMARQUE Endommagement du véhicule résultant du non-respect de la hauteur de passage maximale autorisée

Si la hauteur du véhicule dépasse la hauteur de passage maximale autorisée, le toit et d'autres pièces du véhicule risquent d'être endommagés.

- Tenez compte de l'indication de hauteur de passage.
- Si la hauteur de passage autorisée est dépassée, n'engagez pas le véhicule.
- Tenez compte de la modification de la hauteur du véhicule due aux superstructures de toit ou autres systèmes de portage.

Lorsque vous utilisez une galerie de toit, respectez la charge maximale sur le toit et la charge maximale de la galerie de toit.

Vous trouverez de plus amples informations sur la charge maximale sur le toit dans le chapitre «Caractéristiques techniques» (→ page 305) et sur les galeries de toit dans la section «Systèmes de portage» (→ page 215).

Si des objets sont transportés sur le toit et qu'ils dépassent du bord du toit de plus de 40 cm, le fonctionnement des systèmes d'aide à la conduite à caméra et des capteurs du rétroviseur intérieur peut être compromis. Veillez par conséquent à ce que le chargement ne dépasse pas de plus de 40 cm.

La tenue de route de votre véhicule dépend de la répartition de la charge. Lors du chargement, tenez compte par conséquent des remarques suivantes:

- Veillez à ce que la MTAC ou la charge autorisée sur les essieux ne soit pas dépassée du fait de la charge utile, occupants compris.
- Ne chargez pas plus haut que le bord supérieur des dossiers.
- Dans la mesure du possible, transportez toujours le chargement dans le compartiment de chargement.
- Utilisez les anneaux d'arrimage pour arrimer les charges et chargez les uniformément.
- Lors de l'arrimage d'une charge aux anneaux d'arrimage, utilisez uniquement du matériel de fixation adapté au poids et aux dimensions de la charge.

Ne dépassez pas le poids maximal de 5 kg lorsque vous chargez les tablettes rabattables.

Suspendez uniquement des objets légers aux portemanteaux. N'arrimez pas de charges aux portemanteaux. La charge maximale des portemanteaux est de 4 kg.

ⓘ Vous trouverez de plus amples informations sur les vide-poches et les possibilités de rangement dans la notice d'utilisation numérique qui se trouve dans le véhicule, sur Internet et dans l'appli.

Remarques sur la répartition de la charge

REMARQUE Risque d'endommagement du revêtement de plancher dû à un chargement non uniforme

Des charges ponctuelles trop importantes exercées sur le plancher du compartiment de chargement ou sur la surface de chargement peuvent entraver le comportement routier et endommager le revêtement du plancher.

- Répartissez le chargement uniformément. Veillez à ce que le centre de gravité total du chargement soit toujours le plus bas possible, au milieu et entre les essieux, près de l'essieu avant.

Tenez compte des remarques suivantes:

- Transportez toujours le chargement dans le compartiment de chargement.
- Calez toujours le chargement contre les dossiers de la banquette arrière.
- Sur les véhicules équipés d'une cloison de séparation, le chargement doit toujours être placé contre la cloison.
- Placez les objets volumineux et lourds le plus possible vers l'avant, contre la banquette arrière. Calez-les contre la banquette arrière.
- Arrimez toujours la charge avec des dispositifs de transport adaptés et des dispositifs d'arrimage supplémentaires.
- Ne chargez pas plus haut que le bord supérieur des dossiers.
- Transportez la charge derrière des sièges inoccupés.
- Si la banquette arrière n'est pas occupée, croisez les ceintures de sécurité en introduisant la languette d'une ceinture dans la boucle de la ceinture opposée.

Arrimage du chargement

Remarques relatives au blocage du chargement

⚠ **ATTENTION** Risque d'accident et de blessure en cas d'utilisation inappropriée des sangles d'arrimage

Les problèmes suivants peuvent survenir:

- En cas de dépassement de la charge autorisée, l'anneau d'arrimage peut se casser ou la sangle d'arrimage se déchirer.
- Le chargement peut ne pas être retenu.

Le chargement peut glisser, se renverser ou être projeté et heurter les occupants du véhicule.

▶ Tendez les sangles d'arrimage toujours correctement, uniquement entre les anneaux d'arrimage indiqués.

▶ Utilisez uniquement des sangles d'arrimage conçues pour supporter les charges prévues.

ⓘ Tenez compte des indications de charge maximale des points d'arrimage. Lorsque vous arrimez le chargement à plusieurs points d'arrimage, tenez toujours compte de la charge maximale du point d'arrimage le plus faible. En cas de freinage à fond, par exemple, des forces pouvant atteindre un multiple du poids du chargement s'exercent. Utilisez toujours plusieurs points d'arrimage pour répartir la force. Chargez les points d'arrimage ou les anneaux d'arrimage uniformément.

Lors du maniement de la sangle d'arrimage, tenez toujours compte de la notice d'utilisation ou des consignes du fabricant de la sangle.

Pour de plus amples informations sur la charge maximale des points d'arrimage, reportez-vous au chapitre «Caractéristiques techniques» de la version imprimée de la notice d'utilisation.

En tant que conducteur, vous êtes responsable des points suivants:

- Arrimage du chargement (il ne doit pas pouvoir glisser, se renverser, rouler ni tomber)

  Soyez attentif aux conditions de circulation, évitez les manœuvres brusques ou les freinages à fond et les routes en mauvais état.
- Respect des exigences et des règles de sécurité applicables au blocage du chargement

  Si ce n'est pas le cas, vous risquez de vous exposer à des sanctions en fonction de la législation en vigueur et des conséquences résultant du non-respect des règles établies. Par conséquent, tenez compte des dispositions légales en vigueur dans le pays où vous trouvez.

Contrôlez le blocage de votre chargement avant chaque trajet et à intervalles réguliers pendant un long trajet. Corrigez le blocage de votre chargement s'il n'a pas été correctement effectué ou s'il s'avère insuffisant. Pour tout renseignement sur le blocage du chargement, adressez-vous par exemple à un fabricant de matériel de calage ou de dispositifs d'arrimage.

Tenez compte des remarques suivantes lors de l'arrimage du chargement:

- Chargez le véhicule sans laisser d'espaces libres entre les objets. Appuyez le chargement contre les parois du compartiment de chargement/coffre et les passages de roue. Utilisez pour cela du matériel de calage stable, tel que des cales, des blocs de bois rigides ou des rembourrages.
- Arrimez le chargement afin de le stabiliser dans toutes les directions.

  Utilisez les points et anneaux d'arrimage ainsi que les rails d'arrimage qui se trouvent dans le compartiment de chargement.

  Utilisez uniquement des dispositifs d'arrimage conformes aux normes en vigueur (par exemple DIN EN), tels que des barres de blocage, des tiges de blocage, des filets d'arrimage ou des sangles d'arrimage. Arrimez toujours le chargement aux points d'arrimage les plus proches et ne faites pas passer les dispositifs d'arrimage sur des arêtes ou angles vifs.

  En particulier pour l'arrimage des charges lourdes, utilisez de préférence les anneaux prévus à cet effet.

ⓘ Vous pouvez vous procurer des dispositifs d'arrimage conformes aux normes en vigueur (par exemple DIN EN) dans un magasin spécialisé ou dans un atelier qualifié.

Remarques relatives à la cloison de séparation

Les véhicules qui sont homologués comme véhicules industriels N1 mais ne sont pas équipés d'une cloison de séparation ne répondent pas à la norme ISO 27956, qui décrit les exigences concernant les dispositifs appropriés pour le blocage du chargement dans les véhicules de livraison. Si vous utilisez le véhicule pour le transport de marchandises, nous vous recommandons vivement de l'équiper

d'une cloison de séparation car il est difficile d'arrimer correctement le chargement dans les véhicules sans cloison de séparation.

ⓘ Rien ne doit être rangé dans l'espace entre le dos des sièges et la cloison de séparation.

Vue d'ensemble des anneaux d'arrimage

Version fourgon

Tenez compte des remarques relatives au chargement du véhicule (→ page 208).

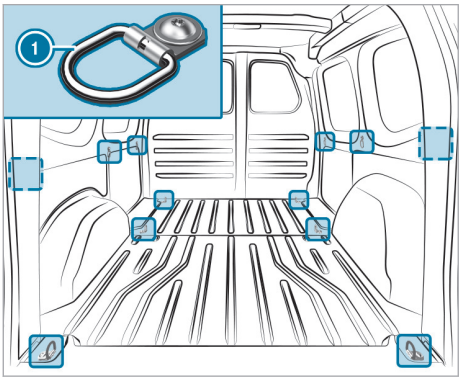

① Anneaux d'arrimage

ⓘ Selon la version, le véhicule peut également disposer d'anneaux d'arrimage situés sur l'habillage de paroi latérale.

Version Tourer

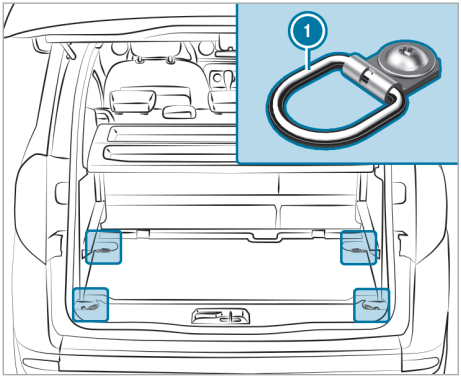

① Anneaux d'arrimage

Version Mixto

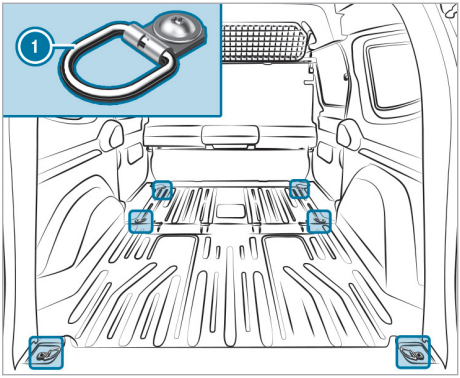

① Anneaux d'arrimage

Dispositifs de transport

Accrochage et décrochage du filet de séparation

⚠ **ATTENTION** Risque de blessure ou danger de mort dû à des objets mal arrimés

Le filet de séparation seul n'est pas en mesure de retenir ou d'immobiliser des objets lourds, des bagages et des charges lourdes.

Si le chargement n'est pas arrimé, il risque de vous heurter, notamment en cas de changement brusque de direction, de freinage ou d'accident.

- ▶ Rangez toujours les objets de manière à ce qu'ils ne puissent pas être projetés.
- ▶ Immobilisez les objets, les bagages ou le chargement (en les arrimant, par exemple), même lorsque vous utilisez le filet de séparation, afin d'empêcher tout glissement ou basculement.

Pour des raisons de sécurité, utilisez toujours un filet de séparation pour le transport de charges.

Les filets de séparation endommagés ne peuvent plus remplir leurs fonctions de protection et doivent être remplacés. Rendez-vous dans un atelier qualifié.

Accrochage

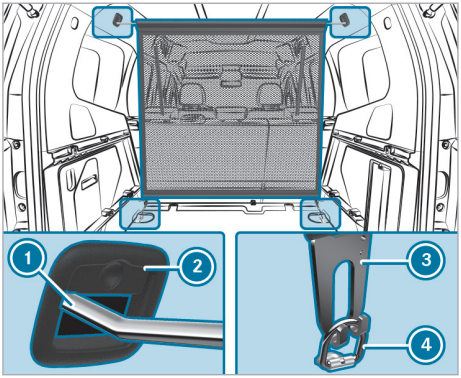

Filet de séparation sans extension de l'espace de chargement

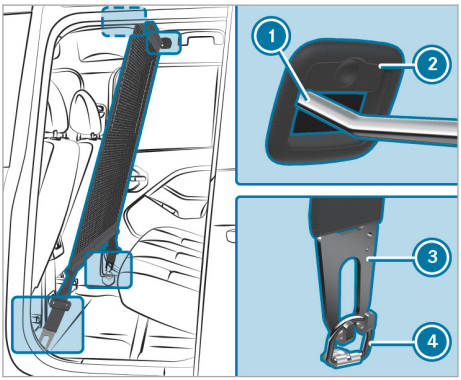

Filet de séparation avec extension de l'espace de chargement

- Accrochez le filet de séparation (1) dans les fixations (2) situées à gauche et à droite sur le ciel de pavillon.
- Sans extension de l'espace de chargement: accrochez les crochets (3) dans les anneaux d'arrimage (4) à gauche et à droite de sorte que les crochets (3) soient orientés vers l'arrière.
- Avec extension de l'espace de chargement: accrochez les crochets (3) dans les anneaux d'arrimage (4) à gauche et à droite de sorte que les crochets (3) soient orientés vers la porte.
- Tirez uniformément sur les extrémités libres des sangles d'arrimage jusqu'à ce que le filet de séparation soit tendu.

Décrochage

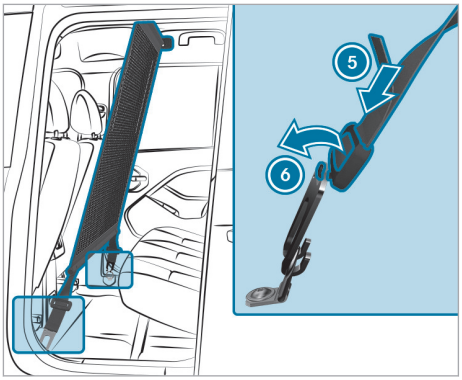

- Tournez la boucle de la sangle d'arrimage dans le sens de la flèche (6).
- Poussez l'extrémité libre de la sangle d'arrimage dans la boucle, dans le sens de la flèche (5), jusqu'à ce que les sangles d'arrimage se relâchent.
- Décrochez les crochets (3) des anneaux d'arrimage (4) à gauche et à droite.
- Décrochez le filet de séparation (1) des fixations (2) situées à gauche et à droite sur le ciel de pavillon.

Ouverture et fermeture de la grille de séparation

ATTENTION Risque de coincement en cas de grille de séparation non verrouillée

La grille de séparation risque de se déplacer d'elle-même pendant la marche.

Vous ou d'autres personnes pourriez être coincés.

- Avant chaque trajet, assurez-vous que la grille de séparation est verrouillée.

Conditions requises

- La charge qui se trouve sur le siège est répartie uniformément.
- Le poids de la charge qui se trouve sur le siège est de 80 kg maximum.
- Le siège passager est rabattu (→ page 106).

Ouverture de la grille de séparation

Vous pouvez agrandir le compartiment de chargement en ouvrant la grille de séparation située derrière les sièges avant.

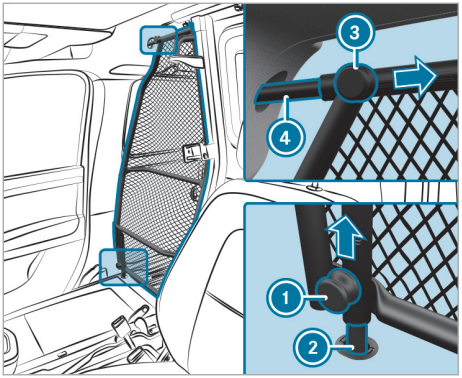

- Poussez le verrou supérieur 3 sur le côté et sortez-le du dispositif de verrouillage 4 jusqu'à ce qu'il s'enclenche dans l'évidement prévu à cet effet.
- Soulevez le verrou inférieur 1 et sortez-le du dispositif de verrouillage 2 jusqu'à ce qu'il s'enclenche dans l'évidement prévu à cet effet.
- Basculez la partie mobile de la grille de séparation à 90° dans le compartiment du conducteur. Poussez la ceinture de sécurité côté passager sur le côté afin qu'elle ne soit pas endommagée.

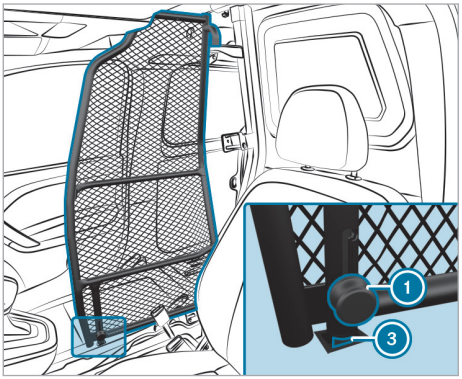

- Poussez le verrou 1 vers le bas jusqu'à ce que la grille de séparation s'enclenche dans le dispositif de verrouillage 3.

Fermeture de la grille de séparation

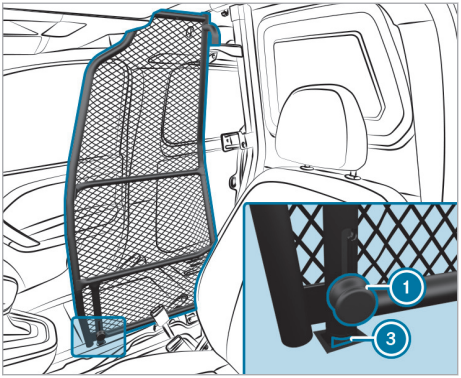

- Tirez le verrou 1 vers le haut et sortez-le du dispositif de verrouillage 3.
- Basculez la grille de séparation vers l'arrière.

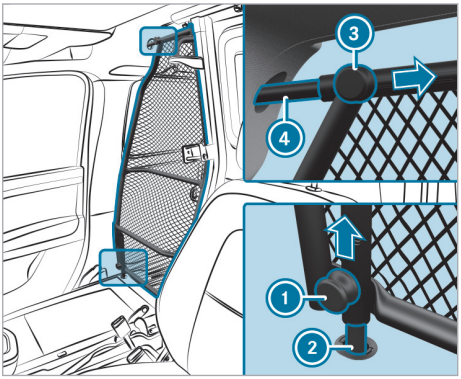

- Poussez le verrou supérieur 3 sur le côté et maintenez-le dans cette position.
- Soulevez le verrou inférieur 1 et maintenez-le dans cette position.
- Basculez la grille de séparation sur la position la plus reculée et relâchez les 2 verrous.
- Assurez-vous que les verrous 1 et 3 sont enclenchés dans les dispositifs de verrouillage 2 et 4.

Pose et dépose du cache-bagages

Pose

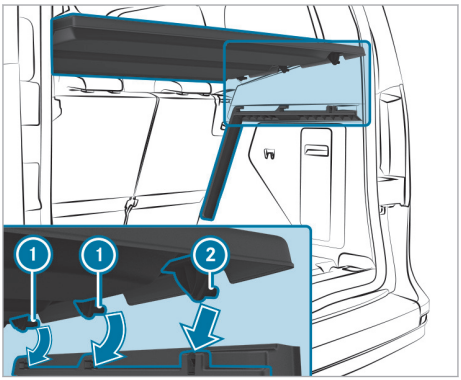

- Introduisez le cache-bagages légèrement basculé depuis le haut dans les dispositifs de verrouillage avant (1).
- Appuyez sur le dispositif de verrouillage arrière (2).

Dépose

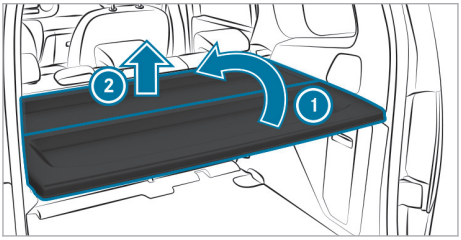

- Dégagez avec précaution la partie arrière (1) du cache-bagages des dispositifs de verrouillage arrière puis basculez-la vers l'avant dans le sens de la flèche.
- Tirez légèrement le cache-bagages vers l'arrière et sortez-le par le haut dans le sens de la flèche (2).

Rangement

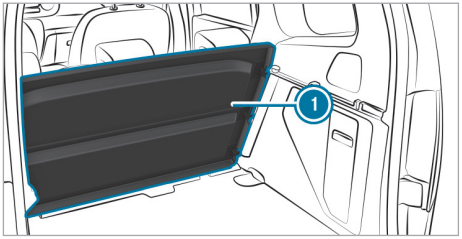

- Poussez le cache-bagages (1) vers l'avant dans les guides du dossier de la banquette arrière.

Pose (longueur du véhicule: version longue)

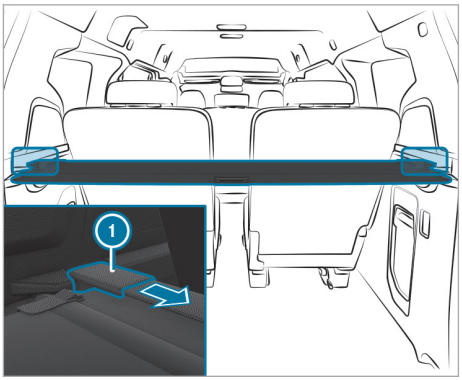

- Introduisez le cache-bagages légèrement basculé depuis le haut dans les logements.
- Passez la main sous le cache-bagages et tirez la glissière (1) dans le sens de la flèche jusqu'à ce que le cache-bagages soit accroché dans les logements.

Dépose (longueur du véhicule: version longue)

- Effectuez les étapes dans l'ordre inverse.

Déroulement (longueur du véhicule: version longue)

Condition requise

- Les dossiers de la 3e rangée de sièges sont basculés vers l'avant.

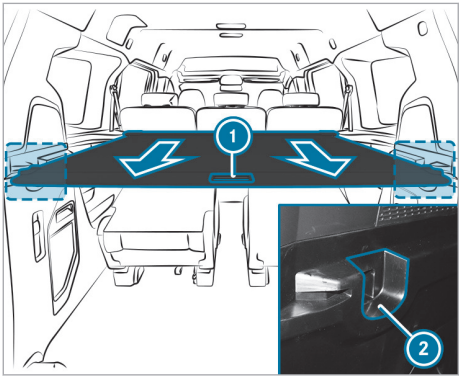

▶ Tirez le cache-bagages vers l'arrière par la poignée de maintien (1) et accrochez-le dans les logements (2) à gauche et à droite.

Enroulement (longueur du véhicule: version longue)

▶ Sortez le cache-bagages des logements (2) et tirez-le légèrement vers l'arrière par la poignée de maintien (1). Ramenez ensuite le cache-bagages vers l'avant jusqu'à ce qu'il soit complètement enroulé.

Rangement (longueur du véhicule: version longue)

Si vous n'utilisez pas le cache-bagages, vous pouvez le ranger derrière la 3e rangée de sièges.

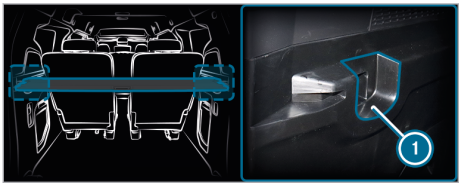

▶ Accrochez le cache-bagages dans les logements (1) gauche et droit.

Systèmes de portage

Fixation de la galerie de toit

⚠ **ATTENTION** Risque d'accident en cas de dépassement de la charge maximale sur le toit

Le centre de gravité du véhicule et le comportement routier habituel ainsi que la manœuvrabilité et le comportement au freinage du véhicule sont modifiés.

Si vous dépassez la charge maximale sur le toit, le comportement routier ainsi que la manœuvrabilité et le comportement au freinage du véhicule sont fortement compromis.

▶ Respectez impérativement la charge maximale sur le toit et adaptez votre style de conduite.

! **REMARQUE** Endommagement du véhicule résultant du non-respect de la hauteur de passage maximale autorisée

Si la hauteur du véhicule dépasse la hauteur de passage maximale autorisée, le toit et d'autres pièces du véhicule risquent d'être endommagés.

▶ Tenez compte de l'indication de hauteur de passage.

▶ Si la hauteur de passage autorisée est dépassée, n'engagez pas le véhicule.

▶ Tenez compte de la modification de la hauteur du véhicule due aux superstructures de toit ou autres systèmes de portage.

Pose des traverses

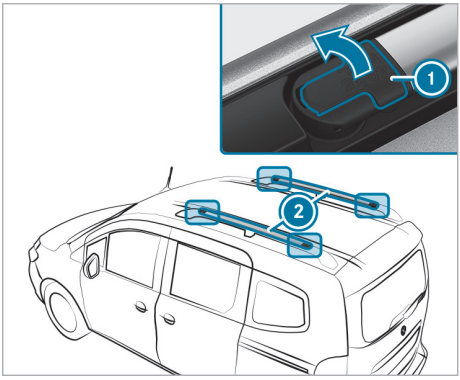

▶ **Déverrouillage de la traverse :** comprimez le levier ① et débloquez-le.
La traverse ② est déverrouillée.

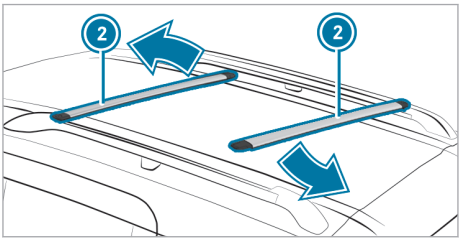

▶ Soulevez légèrement les traverses ② et tournez-les sur le côté.

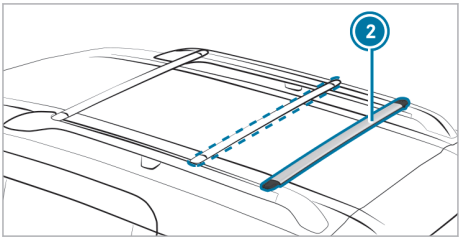

▶ Encliquetez les traverses ② en position de portage.

Veillez ce faisant à ce que les traverses ② soient encliquetées et verrouillées correctement.

ⓘ La traverse peut être montée dans différentes positions de portage.

Déplacement de la traverse arrière

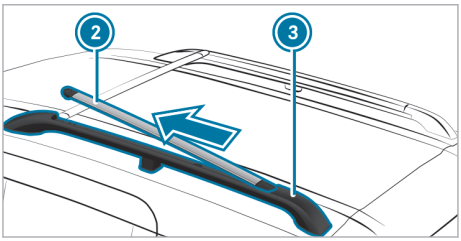

▶ Déverrouillez la traverse ②.

▶ Faites glisser la traverse ② dans le rail ③ dans le sens de la flèche.

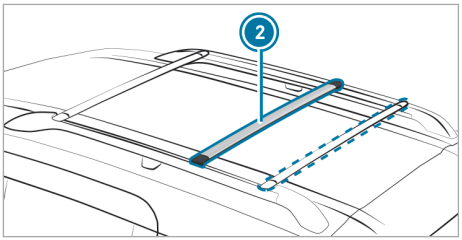

▶ Tournez la traverse ② sur le côté dans la position souhaitée et enclenchez-la en position de portage.

Veillez ce faisant à ce que la traverse ② soit encliquetée et verrouillée correctement.

Remarques relatives à la maintenance

Lorsque vous effectuez des travaux sur le véhicule, suivez les prescriptions de sécurité (notice d'utilisation, règlements sur le transport des marchandises dangereuses, prescriptions en matière de protection de l'environnement, de protection du travail et de prévention des accidents, etc.).

Pour effectuer des travaux sous le véhicule, placez le véhicule sur des chandelles de charge maximale suffisante.

Tenez également compte des remarques relatives aux ateliers qualifiés (→ page 34).

L'ampleur et la fréquence des travaux de contrôle et de maintenance dépendent avant tout des conditions d'utilisation du véhicule.

Pour des informations sur la maintenance de votre véhicule, adressez-vous à un atelier qualifié, par exemple à un point de service Mercedes-Benz.

Vous trouverez des informations sur les ingrédients et lubrifiants agréés par Mercedes-Benz et les capacités sous «Ingrédients et lubrifiants, capacités» (→ page 293).

Tenez compte des remarques qui figurent sous «Pièces d'origine Mercedes-Benz» (→ page 26).

Indicateur d'intervalles de maintenance ASSYST PLUS

Fonctionnement de l'indicateur d'intervalles de maintenance ASSYST PLUS

L'indicateur d'intervalles de maintenance ASSYST PLUS vous informe sur l'écran pour les instruments de la durée restante ou de la distance restant à parcourir jusqu'à la prochaine échéance de maintenance.

Vous pouvez masquer l'affichage de maintenance avec la touche Retour qui se trouve à gauche sur le volant.

Pour des informations sur la maintenance de votre véhicule, adressez-vous à un atelier qualifié, parexemple un point de service Mercedes-Benz.

Affichage de l'échéance de maintenance

Ordinateur de bord:

→ Maintenance ▸▸ ASSYST PLUS

La prochaine échéance de maintenance s'affiche.

▶ **Sortie de l'affichage:** appuyez sur la touche Retour.

Tenez compte également du thème associé suivant:

- Utilisation de l'ordinateur de bord (→ page 190).

Informations sur les travaux de maintenance réguliers

! **REMARQUE** Usure prématurée due au non-respect des échéances de maintenance

Si les travaux de maintenance ne sont pas effectués à temps ou de manière incomplète, cela peut entraîner une usure accrue ou des dommages au niveau du véhicule.

▶ Respectez les intervalles de maintenance prescrits.

▶ Confiez les travaux de maintenance prescrits à un atelier qualifié.

Consignes particulières de maintenance

L'intervalle de maintenance prescrit est prévu pour une utilisation normale du véhicule. En cas de conditions d'utilisation difficiles ou de sollicitation élevée du véhicule, les travaux de maintenance doivent être effectués plus souvent que prescrit.

L'indicateur d'intervalles de maintenance ASSYST PLUS est uniquement un système d'aide. Il incombe au conducteur du véhicule de décider si, en raison des conditions d'utilisation et/ou des sollicitations réelles, les travaux de maintenance doivent être effectués plus souvent que prescrit.

Exemples de conditions d'utilisation difficiles:

- Trajets réguliers en ville avec des arrêts intermédiaires fréquents
- Utilisation du véhicule essentiellement pour des trajets courts
- Trajets fréquents en montagne ou sur des routes en mauvais état
- Fonctionnement fréquent et prolongé du moteur au ralenti
- Atmosphère très poussiéreuse et/ou utilisation fréquente du mode recyclage d'air

Dans ces conditions d'utilisation ou dans des conditions d'utilisation similaires, faites par exemple remplacer plus souvent le filtre à air intérieur, le filtre à air, l'huile moteur ainsi que le filtre à huile.

En cas de sollicitation élevée, faites contrôler plus souvent les pneus. Pour de plus amples informations, adressez-vous à un atelier qualifié.

Durées d'immobilisation lorsque la batterie est débranchée

L'indicateur d'intervalles de maintenance ASSYST PLUS calcule uniquement l'échéance de maintenance lorsque la batterie est branchée.

▶ Affichez l'échéance de maintenance sur l'écran pour les instruments et notez-la avant de débrancher la batterie (→ page 217).

Compartiment moteur

Ouverture et fermeture du capot moteur

⚠ **ATTENTION** Risque d'accident dû à un capot moteur déverrouillé pendant la marche

Le capot moteur peut s'ouvrir et empêcher toute visibilité.

▶ Ne déverrouillez jamais le capot moteur lorsque vous roulez.

▶ Avant chaque trajet, assurez-vous que le capot moteur est verrouillé.

⚠ **ATTENTION** Risque d'accident et de blessure lors de l'ouverture et de la fermeture du capot moteur

Le capot moteur risque de basculer brusquement en position finale.

Les personnes qui se trouvent dans la zone de basculement du capot moteur risquent d'être blessées.

▶ N'ouvrez et ne fermez pas le capot moteur lorsqu'une personne se trouve dans la zone de basculement.

⚠ **ATTENTION** Risque de brûlure ors de l'ouverture du capot moteur

Si vous ouvrez le capot moteur après une surchauffe du moteur ou après un incendie dans le compartiment moteur, les situations suivantes peuvent se produire:

- Vous pouvez entrer en contact avec des gaz brûlants.
- Vous pouvez entrer en contact avec d'autres ingrédients et lubrifiants qui s'échappent.

▶ Avant d'ouvrir le capot moteur, laissez refroidir le moteur ayant subi une surchauffe.

▶ Dans le cas d'un incendie dans le compartiment moteur, laissez le capot moteur fermé et prévenez les pompiers.

⚠ **ATTENTION** Risque de blessure lié à des pièces en mouvement

Des éléments qui se trouvent dans le compartiment moteur peuvent également continuer à fonctionner ou se mettre en marche soudainement, même lorsque le contact est coupé.

Avant d'effectuer des travaux dans le compartiment moteur, tenez compte des points suivants:

▶ Coupez le contact.

▶ N'introduisez jamais les mains dans la zone de danger des composants en mouvement, par exemple la zone du ventilateur.

▶ Enlevez vos bijoux/montres.

▶ Tenez vos vêtements et vos cheveux loin des pièces en mouvement.

⚠ **ATTENTION** Risque de blessure au contact de composants conducteurs

Le système d'allumage et le système d'injection de carburant fonctionnent en haute tension. Vous pouvez recevoir une décharge électrique.

▶ Ne touchez jamais des composants du système d'allumage ou du système d'injection de carburant lorsque le contact du véhicule est mis.

Les composants conducteurs du système d'injection de carburant sont les injecteurs, par exemple.

Les composants conducteurs du système d'allumage sont, par exemple, les composants suivants:

- Bobines d'allumage
- Fiches de bougies
- Prise de contrôle

⚠ **ATTENTION** Risque de blessure dû à l'utilisation des essuie-glaces alors que le capot moteur est ouvert

Si les essuie-glaces se mettent en marche alors que le capot moteur est ouvert, vous risquez d'être coincé par la tringlerie d'essuie-glace.

▶ Veillez à toujours arrêter les essuie-glaces et le véhicule avant d'ouvrir le capot moteur.

Ouverture du capot moteur

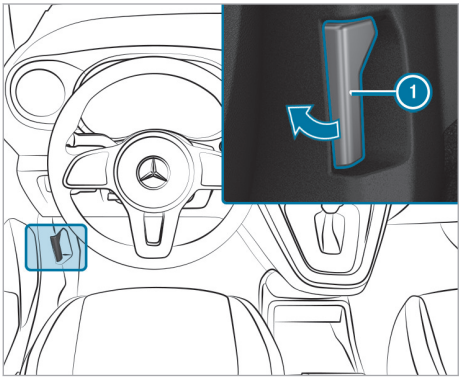

▶ Arrêtez le véhicule à l'écart de la circulation et sur une surface aussi horizontale que possible.

▶ Arrêtez le moteur.

▶ Immobilisez le véhicule pour qu'il ne puisse pas se mettre à rouler.

▶ Tirez la poignée (1) pour déverrouiller le capot moteur.

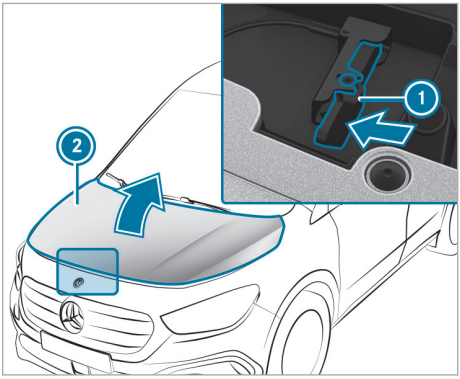

▶ Poussez la poignée (1) du verrou de sécurité du capot vers la gauche et soulevez le capot moteur (2) jusqu'à ce qu'il s'ouvre automatiquement.

Fermeture du capot moteur

⚠ **ATTENTION** Risque d'incendie en présence de matériaux inflammables dans le compartiment moteur ou sur le système d'échappement

Les matériaux inflammables risquent de s'enflammer.

▶ Après exécution de travaux de maintenance, assurez-vous qu'aucun corps étranger inflammable ne se trouve dans le compartiment moteur ou sur le système d'échappement.

! **REMARQUE** Endommagement du capot moteur

Si vous appuyez sur le capot moteur avec vos mains pour le fermer, vous risquez de l'endommager.

▶ Pour fermer le capot moteur, laissez-le tomber de la hauteur indiquée.

▶ Abaissez le capot moteur, puis laissez-le retomber avec un peu d'élan d'une hauteur de 20 cm environ.

▶ Si le capot moteur peut encore être légèrement soulevé, rouvrez le capot moteur et refermez-le avec plus d'élan jusqu'à ce qu'il soit verrouillé correctement.

Huile moteur

Contrôle du niveau d'huile moteur avec la jauge à huile

ATTENTION Risque de brûlure ors de l'ouverture du capot moteur

Si vous ouvrez le capot moteur après une surchauffe du moteur ou après un incendie dans le compartiment moteur, les situations suivantes peuvent se produire:

- Vous pouvez entrer en contact avec des gaz brûlants.
- Vous pouvez entrer en contact avec d'autres ingrédients et lubrifiants qui s'échappent.

▶ Avant d'ouvrir le capot moteur, laissez refroidir le moteur ayant subi une surchauffe.

▶ Dans le cas d'un incendie dans le compartiment moteur, laissez le capot moteur fermé et prévenez les pompiers.

ATTENTION Risque de blessure lié à des pièces en mouvement

Des éléments qui se trouvent dans le compartiment moteur peuvent également continuer à fonctionner ou se mettre en marche soudainement, même lorsque le contact est coupé.

Avant d'effectuer des travaux dans le compartiment moteur, tenez compte des points suivants:

▶ Coupez le contact.

▶ N'introduisez jamais les mains dans la zone de danger des composants en mouvement, par exemple la zone du ventilateur.

▶ Enlevez vos bijoux/montres.

▶ Tenez vos vêtements et vos cheveux loin des pièces en mouvement.

ATTENTION Risque de brûlure lié à des composants brûlants dans le compartiment moteur

Certains composants du compartiment moteur peuvent être brûlants (moteur, radiateur et pièces du système d'échappement, par exemple).

▶ Laissez refroidir le moteur et ne touchez qu'aux composants décrits ci-après.

Si vous devez effectuer des travaux dans le compartiment moteur, ne touchez qu'aux composants suivants:

- Capot moteur
- Jauge à huile
- Bouchon de l'orifice de remplissage de l'huile moteur
- Bouchon du réservoir de liquide de lave-glace
- Bouchon du vase d'expansion du liquide de refroidissement

Conditions requises

- Le moteur est équipé d'une jauge à huile.

Selon le moteur, la jauge à huile peut se trouver à différents emplacements dans le compartiment moteur.

Lorsque le moteur est chaud, il faut attendre 5 minutes avant de contrôler le niveau d'huile.

Véhicules équipés d'un moteur à essence : la jauge à huile ② se trouve à côté du bouchon du réservoir d'huile moteur ①.

Véhicules équipés d'un moteur diesel : la jauge à huile est intégrée au bouchon du réservoir d'huile moteur ①.

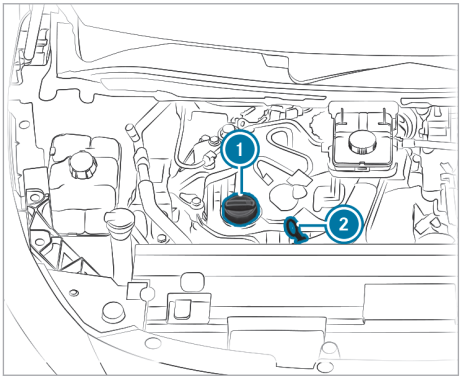

▶ Arrêtez le véhicule sur un sol plat.

▶ **Véhicules équipés d'un moteur diesel :** tournez le bouchon de la jauge à huile ① vers la gauche et retirez la jauge à huile.

▶ **Véhicules équipés d'un moteur à essence :** retirez la jauge à huile ②.

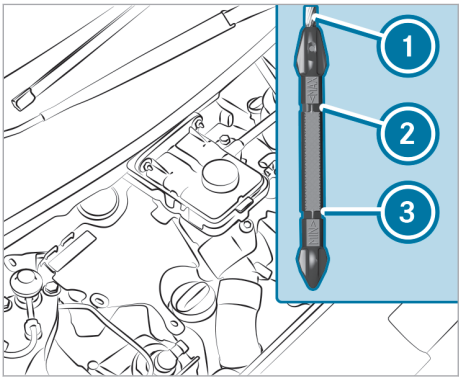

- Réintroduisez lentement la jauge à huile ① jusqu'en butée dans le tube de guidage, puis retirez-la de nouveau après 3 secondes.
  - Niveau d'huile correct: le niveau d'huile se situe entre ② et ③.
  - Niveau d'huile trop bas: le niveau d'huile est descendu jusqu'à ③ ou en dessous.
  - Niveau d'huile trop élevé: le niveau d'huile se situe au-dessus de ②.
- Si le niveau d'huile est trop bas, ajoutez 1 l d'huile moteur.
- Si le niveau d'huile est trop élevé, faites aspirer l'excès d'huile moteur. Rendez-vous dans un atelier qualifié.

Appoint d'huile moteur

ATTENTION Risque de brûlure ors de l'ouverture du capot moteur

Si vous ouvrez le capot moteur après une surchauffe du moteur ou après un incendie dans le compartiment moteur, les situations suivantes peuvent se produire:

- Vous pouvez entrer en contact avec des gaz brûlants.
- Vous pouvez entrer en contact avec d'autres ingrédients et lubrifiants qui s'échappent.

- Avant d'ouvrir le capot moteur, laissez refroidir le moteur ayant subi une surchauffe.
- Dans le cas d'un incendie dans le compartiment moteur, laissez le capot moteur fermé et prévenez les pompiers.

ATTENTION Risque de blessure lié à des pièces en mouvement

Des éléments qui se trouvent dans le compartiment moteur peuvent également continuer à fonctionner ou se mettre en marche soudainement, même lorsque le contact est coupé.

Avant d'effectuer des travaux dans le compartiment moteur, tenez compte des points suivants:

- Coupez le contact.
- N'introduisez jamais les mains dans la zone de danger des composants en mouvement, par exemple la zone du ventilateur.
- Enlevez vos bijoux/montres.
- Tenez vos vêtements et vos cheveux loin des pièces en mouvement.

ATTENTION Risque de brûlure lié à des composants brûlants dans le compartiment moteur

Certains composants du compartiment moteur peuvent être brûlants (moteur, radiateur et pièces du système d'échappement, par exemple).

- Laissez refroidir le moteur et ne touchez qu'aux composants décrits ci-après.

Si vous devez effectuer des travaux dans le compartiment moteur, ne touchez qu'aux composants suivants:

- Capot moteur
- Jauge à huile
- Bouchon de l'orifice de remplissage de l'huile moteur
- Bouchon du réservoir de liquide de lave-glace
- Bouchon du vase d'expansion du liquide de refroidissement

ATTENTION Risque d'incendie et de blessure dû à l'huile moteur

Si de l'huile moteur entre en contact avec des composants brûlants du compartiment moteur, elle risque de s'enflammer.

- Assurez-vous que de l'huile moteur ne coule pas à côté de l'orifice de remplissage.
- Laissez refroidir le moteur et nettoyez soigneusement les composants souillés

par de l'huile moteur avant de démarrer le véhicule.

REMARQUE Dommages au niveau du moteur dus à l'utilisation d'un mauvais filtre à huile, d'une huile inadaptée ou d'additifs

- N'utilisez aucune huile moteur et aucun filtre à huile de spécifications autres que celles requises pour les intervalles de maintenance prescrits.
- Suivez les instructions de l'indicateur d'intervalles de maintenance pour la vidange d'huile et respectez les intervalles de remplacement prescrits.
- N'utilisez pas d'additifs.

REMARQUE Dommages dus à un surplus d'huile moteur

Si le niveau d'huile moteur est trop élevé, le moteur ou le catalyseur risquent d'être endommagés.

- Faites aspirer l'excès d'huile moteur par un atelier qualifié.

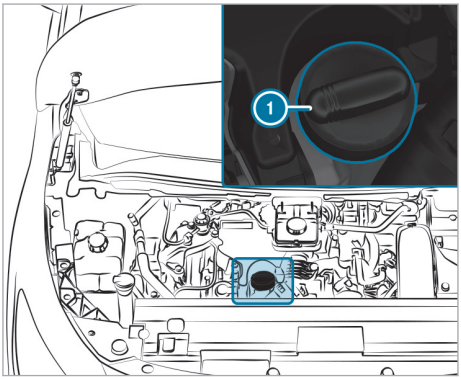

Exemple

- Tournez le bouchon (1) vers la gauche et enlevez-le.
- Faites l'appoint d'huile moteur.
- Remettez le bouchon (1) en place et tournez-le vers la droite jusqu'à ce qu'il soit verrouillé.
- Contrôlez de nouveau le niveau d'huile (→ page 220).

Contrôle du niveau de liquide de refroidissement

ATTENTION Risque de brûlure ors de l'ouverture du capot moteur

Si vous ouvrez le capot moteur après une surchauffe du moteur ou après un incendie dans le compartiment moteur, les situations suivantes peuvent se produire:

- Vous pouvez entrer en contact avec des gaz brûlants.
- Vous pouvez entrer en contact avec d'autres ingrédients et lubrifiants qui s'échappent.

- Avant d'ouvrir le capot moteur, laissez refroidir le moteur ayant subi une surchauffe.
- Dans le cas d'un incendie dans le compartiment moteur, laissez le capot moteur fermé et prévenez les pompiers.

ATTENTION Risque de blessure lié à des pièces en mouvement

Des éléments qui se trouvent dans le compartiment moteur peuvent également continuer à fonctionner ou se mettre en marche soudainement, même lorsque le contact est coupé.

Avant d'effectuer des travaux dans le compartiment moteur, tenez compte des points suivants:

- Coupez le contact.
- N'introduisez jamais les mains dans la zone de danger des composants en mouvement, par exemple la zone du ventilateur.
- Enlevez vos bijoux/montres.
- Tenez vos vêtements et vos cheveux loin des pièces en mouvement.

ATTENTION Risque de blessure lié à des pièces en mouvement

Des éléments qui se trouvent dans le compartiment moteur peuvent également continuer à fonctionner ou se mettre en marche soudainement, même lorsque le contact est coupé.

Avant d'effectuer des travaux dans le compartiment moteur, tenez compte des points suivants:

- Coupez le contact.

- N'introduisez jamais les mains dans la zone de danger des composants en mouvement, par exemple la zone du ventilateur.
- Enlevez vos bijoux/montres.
- Tenez vos vêtements et vos cheveux loin des pièces en mouvement.

ATTENTION Risque de brûlure lié à des composants brûlants dans le compartiment moteur

Certains composants du compartiment moteur peuvent être brûlants (moteur, radiateur et pièces du système d'échappement, par exemple).

- Laissez refroidir le moteur et ne touchez qu'aux composants décrits ci-après.

Si vous devez effectuer des travaux dans le compartiment moteur, ne touchez qu'aux composants suivants:

- Capot moteur
- Jauge à huile
- Bouchon de l'orifice de remplissage de l'huile moteur
- Bouchon du réservoir de liquide de lave-glace
- Bouchon du vase d'expansion du liquide de refroidissement

ATTENTION Risque de brûlure en cas de contact avec le liquide de refroidissement chaud

Lorsque vous ouvrez le bouchon, vous risquez de vous brûler.

- Avant d'ouvrir le bouchon, laissez refroidir le moteur.
- Portez des gants de protection et des lunettes de protection lors de l'ouverture.
- Ouvrez lentement le bouchon pour laisser la pression s'échapper.

Laissez refroidir le moteur et le système de refroidissement du moteur avant de contrôler le niveau de liquide de refroidissement ou de faire l'appoint.

REMARQUE Dommages au niveau de la peinture dus au liquide de refroidissement

Si le liquide de refroidissement entre en contact avec des surfaces peintes, la peinture risque d'être endommagée.

- Versez le liquide de refroidissement avec précaution.
- Eliminez les traces du liquide de refroidissement qui s'est répandu.

Contrôle du niveau de liquide de refroidissement

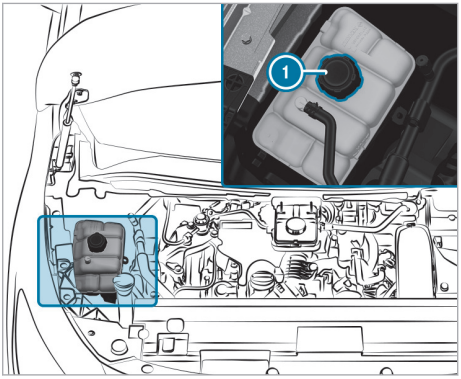

Vase d'expansion du liquide de refroidissement (exemple)

- Arrêtez le véhicule sur un sol plat.
- Ouvrez le capot moteur (⟶ page 218).
- Tournez lentement le bouchon du vase d'expansion du liquide de refroidissement (1) d'un demi-tour vers la gauche et attendez que la pression soit retombée.
- Continuez de tourner le bouchon du vase d'expansion du liquide de refroidissement (1) et enlevez-le.
- Contrôlez le niveau du liquide de refroidissement.
  Le niveau du liquide de refroidissement dans le vase d'expansion est correct s'il se trouve entre les repères MIN et MAX.

Appoint de liquide de refroidissement

- Ajoutez du liquide de refroidissement dans le vase d'expansion jusqu'à ce que le niveau atteigne le repère maximum.

Pour éviter d'endommager le système de refroidissement du moteur, utilisez uniquement un liquide de refroidissement agréé pour Mercedes-Benz.

- Remettez le bouchon du vase d'expansion du liquide de refroidissement (1) en place et tournez-le vers la droite jusqu'à ce qu'il soit serré à fond.
- Démarrez le moteur.

- Arrêtez le moteur au bout de 5 minutes environ et laissez-le refroidir.
- Contrôlez de nouveau le niveau du liquide de refroidissement et faites l'appoint si nécessaire.

Remplissage du liquide de lave-glace

ATTENTION Risque de brûlure ors de l'ouverture du capot moteur

Si vous ouvrez le capot moteur après une surchauffe du moteur ou après un incendie dans le compartiment moteur, les situations suivantes peuvent se produire:

- Vous pouvez entrer en contact avec des gaz brûlants.
- Vous pouvez entrer en contact avec d'autres ingrédients et lubrifiants qui s'échappent.

- Avant d'ouvrir le capot moteur, laissez refroidir le moteur ayant subi une surchauffe.
- Dans le cas d'un incendie dans le compartiment moteur, laissez le capot moteur fermé et prévenez les pompiers.

ATTENTION Risque de blessure lié à des pièces en mouvement

Des éléments qui se trouvent dans le compartiment moteur peuvent également continuer à fonctionner ou se mettre en marche soudainement, même lorsque le contact est coupé.

Avant d'effectuer des travaux dans le compartiment moteur, tenez compte des points suivants:

- Coupez le contact.
- N'introduisez jamais les mains dans la zone de danger des composants en mouvement, par exemple la zone du ventilateur.
- Enlevez vos bijoux/montres.
- Tenez vos vêtements et vos cheveux loin des pièces en mouvement.

ATTENTION Risque de brûlure lié à des composants brûlants dans le compartiment moteur

Certains composants du compartiment moteur peuvent être brûlants (moteur, radiateur et pièces du système d'échappement, par exemple).

- Laissez refroidir le moteur et ne touchez qu'aux composants décrits ci-après.

Si vous devez effectuer des travaux dans le compartiment moteur, ne touchez qu'aux composants suivants:

- Capot moteur
- Jauge à huile
- Bouchon de l'orifice de remplissage de l'huile moteur
- Bouchon du réservoir de liquide de lave-glace
- Bouchon du vase d'expansion du liquide de refroidissement

ATTENTION Risque d'incendie et de blessure dû au concentré de liquide de lave-glace

Le concentré de liquide de lave-glace est facilement inflammable.

- Evitez d'approcher un feu ou une flamme nue, de fumer ou de provoquer des étincelles lorsque vous manipulez le concentré de liquide de lave-glace.

ATTENTION Risque d'incendie et de blessure dû au concentré de liquide de lave-glace

Le concentré de liquide de lave-glace est facilement inflammable. S'il entre en contact avec des composants brûlants, il risque de s'enflammer.

- Veillez à ne pas verser du concentré de liquide de lave-glace à côté de l'orifice de remplissage.

Appoint de liquide de lave-glace

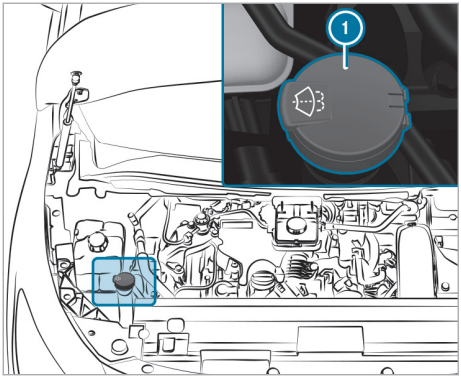

Réservoir de liquide de lave-glace (exemple)

- ▶ Préparez le liquide de lave-glace dans un récipient séparé en respectant les proportions du mélange.
- ▶ Soulevez le bouchon ① du réservoir de liquide de lave-glace par la languette.
- ▶ Ajoutez le liquide de lave-glace préparé.
- ▶ Remettez le bouchon ① en place sur l'orifice de remplissage, puis appuyez dessus jusqu'à ce qu'il s'encliquette de manière audible.

ⓘ Tenez compte des informations supplémentaires relatives au liquide de lave-glace (→ page 18).

Nettoyage et entretien

Remarques relatives au lavage du véhicule dans une station de lavage

⚠ **ATTENTION** Risque d'accident dû à une diminution de l'effet de freinage après le lavage du véhicule

Suite au lavage du véhicule, l'effet de freinage de vos freins est réduit.

- ▶ Après le lavage du véhicule, freinez avec précaution en tenant compte des conditions de circulation jusqu'à bénéficier à nouveau de l'effet de freinage normal.

Assurez-vous que la station de lavage est adaptée à la hauteur du véhicule.

Rabattez les rétroviseurs extérieurs avant de laver le véhicule dans une station de lavage et, le cas échéant, démontez l'antenne supplémentaire.

Sinon, vous pourriez endommager les rétroviseurs extérieurs, l'antenne ou le véhicule.

Lorsque vous quittez la station de lavage, veillez à ce que les rétroviseurs extérieurs soient de nouveau entièrement déployés et, le cas échéant, que l'antenne supplémentaire soit remontée.

Afin d'éviter d'endommager votre véhicule, tenez compte des points suivants avant le passage dans une station de lavage:

- Les vitres latérales et la vitre coulissante sont entièrement fermées.
- La soufflante de la ventilation et du chauffage est arrêtée.
- Le contacteur des essuie-glaces se trouve sur la position 0.

En cas de fort encrassement, prélavez le véhicule avant de le faire passer dans la station de lavage.

ⓘ Après le lavage du véhicule, enlevez la cire déposée sur le pare-brise et les raclettes d'essuie-glace. Cela permet d'éviter la formation de stries et de réduire le bruit qui pourrait se produire lors du balayage.

Remarques relatives à l'utilisation d'un nettoyeur haute pression

⚠ **ATTENTION** Risque d'accident en cas d'utilisation de nettoyeurs haute pression équipés d'une buse à jet circulaire

Le jet d'eau peut causer des dommages non visibles.

Les composants endommagés risquent de tomber en panne inopinément.

- ▶ N'utilisez pas de nettoyeur haute pression à buses à jet circulaire.
- ▶ Faites immédiatement remplacer tout pneu ou élément du train de roulement endommagé.

N'utilisez en aucun cas un nettoyeur haute pression dans l'habitacle. En effet, la quantité d'eau générée sous pression par le nettoyeur haute pression ainsi que le brouillard de pulvérisation qui en résultent risquent d'endommager sérieusement le véhicule.

Afin d'éviter d'endommager votre véhicule, tenez compte des éléments suivants lors de l'utilisation d'un nettoyeur haute pression:

- Respectez une distance minimale de 30 cm par rapport au véhicule s'il s'agit d'une buse à

jet laminaire de 25° ou d'une fraise à décrasser et tenez compte des indications qui figurent dans la notice d'utilisation du fabricant d'outils.

- Ne dirigez pas directement la buse du nettoyeur haute pression sur des pièces sensibles telles que les pneus, les interstices, les composants électriques, les batteries, les lampes ou les lamelles d'aération.
- Si votre véhicule est équipé d'une caméra de recul, respectez une distance minimale de 50 cm par rapport à celle-ci.

Lavage manuel du véhicule

Tenez compte des dispositions légales en vigueur. Dans certains pays, le lavage manuel n'est par exemple autorisé que sur des aires de lavage spécialement prévues à cet effet.

▶ Utilisez un produit de nettoyage doux (shampooing auto, par exemple).

▶ Lavez le véhicule à l'eau tiède avec une éponge douce spéciale voiture. Ce faisant, n'exposez pas le véhicule au rayonnement solaire direct.

▶ Rincez le véhicule à l'eau avec précaution, puis essuyez-le avec une peau de chamois. Veillez à ne pas diriger le jet d'eau directement vers les grilles d'entrée d'air. Ne laissez pas tourner la soufflante.

▶ Ne laissez pas le produit de nettoyage sécher sur la peinture.

Lorsque vous utilisez le véhicule en hiver, éliminez soigneusement et dès que possible les dépôts de sel d'épandage.

Remarques relatives à l'entretien de la peinture

REMARQUE Dommages au niveau de la peinture et corrosion en cas d'entretien insuffisant

Si la saleté causée par des déjections d'oiseaux ou d'autres résidus n'est pas soigneusement et rapidement éliminée, cela peut entraîner des dommages au niveau de la peinture et, par la suite, de la corrosion.

▶ Si la peinture ou la peinture mate est encrassée, nettoyez-la si possible immédiatement et soigneusement.

Tenez compte des remarques relatives au nettoyage et à l'entretien pour éviter d'endommager la peinture.

Peinture

- Traces d'insectes: appliquez du nettoyant insectes, laissez agir, puis rincez.
- Déjections d'oiseaux: humidifiez avec de l'eau, laissez agir, puis rincez.
- Traces de résines d'arbre, d'huile et de graisse: éliminez-les avec un chiffon imbibé d'essence de nettoyage ou d'essence à briquet en frottant légèrement.
- Traces de liquide de refroidissement et de liquide de frein: éliminez-les avec un chiffon humide et de l'eau claire.
- Taches de goudron: utilisez un nettoyant goudron.
- Cire: utilisez un produit servant à enlever le silicone.
- N'apposez pas d'autocollants, de films adhésifs ou autres matériaux similaires.
- Eliminez si possible immédiatement les saletés.

Remarques relatives à l'entretien des pièces du véhicule

ATTENTION Risque de coincement lors du nettoyage du pare-brise par la mise en marche des essuie-glaces

Si les essuie-glaces se mettent en marche lors du nettoyage du pare-brise ou des balais d'essuie-glace, vous risquez d'être coincé.

▶ Veillez à toujours arrêter les essuie-glaces et à couper le contact avant de nettoyer le pare-brise ou les balais d'essuie-glace.

ATTENTION Risque de brûlure dû aux tubes et enjoliveurs de sorties d'échappement

Les tubes et les enjoliveurs de sorties d'échappement peuvent être brûlants. Vous risquez de vous brûler au contact de ces pièces.

▶ Soyez toujours particulièrement prudent lorsque vous vous trouvez à proximité des tubes et des enjoliveurs de sorties d'échappement et portez une attention toute particulière aux enfants.

▶ Laissez refroidir ces pièces avant de les toucher.

Pour éviter d'endommager le véhicule, tenez compte des remarques relatives au nettoyage et à l'entretien des pièces suivantes du véhicule:

Roues et jantes
- Utilisez de l'eau et des produits de nettoyage pour jantes exempts d'acide.
- N'utilisez pas de produits de nettoyage acides pour jantes pour enlever la poussière des garnitures de frein. Sinon, vous risquez d'endommager les vis de roue et les composants de frein.
- Pour éviter toute corrosion au niveau des disques et garnitures de frein après le nettoyage, roulez d'abord pendant quelques minutes et arrêtez ensuite le véhicule. Les disques et garnitures de frein s'échauffent et sèchent.

Fenêtres
- Nettoyez les vitres à l'intérieur et à l'extérieur à l'aide d'un chiffon humide et de produits de nettoyage recommandés pour Mercedes-Benz.
- N'utilisez pas de chiffons secs, de produits abrasifs ou de produits de nettoyage contenant des solvants pour nettoyer la face intérieure.

Balais d'essuie-glace
- Ecartez les bras d'essuie-glace et nettoyez les balais d'essuie-glace à l'aide d'un chiffon humide.
- Ne nettoyez pas les balais d'essuie-glace trop souvent.

Eclairage extérieur
- Nettoyez les diffuseurs avec une éponge humide et un produit de nettoyage doux (shampooing auto, par exemple).
- Utilisez uniquement des produits de nettoyage et des chiffons appropriés pour les diffuseurs en plastique.

Capteurs
- Nettoyez les capteurs des pare-chocs avant et arrière avec un chiffon doux et du shampooing auto (→ page 161).
- Respectez une distance minimale de 30 cm lors de l'utilisation d'un nettoyeur haute pression.

Caméra de recul
- Nettoyez l'objectif de la caméra avec un chiffon doux et de l'eau claire.
- N'utilisez pas de nettoyeur haute pression.

Porte coulissante
- Enlevez les corps étrangers au niveau des plaques de contact et des pointes des broches de contact de la porte coulissante.
- Nettoyez les plaques de contact et les pointes des broches de contact avec un produit de nettoyage et un chiffon doux.
- N'huilez ni ne graissez jamais les plaques de contact et les pointes des broches de contact.

Dispositif pour remorque
- Tenez compte des consignes d'entretien qui figurent dans la notice d'utilisation du fabricant du dispositif pour remorque.
- N'utilisez pas de nettoyeur haute pression ou de solvants pour le nettoyage du crochet d'attelage.
- Eliminez la rouille de la rotule, par exemple avec une brosse métallique.
- Eliminez la saleté à l'aide d'un chiffon non pelucheux.
- Après le nettoyage, huilez ou graissez légèrement la boule d'attelage.

ⓘ Avant d'utiliser une remorque avec système de stabilisation de trajectoire, consultez la notice d'utilisation du fabricant.

Remarques relatives au nettoyage et à l'entretien de l'intérieur du véhicule

⚠ **ATTENTION** Risque de blessure en cas de détachement de pièces en plastique suite à l'utilisation de produits d'entretien contenant des solvants

Les surfaces du poste de conduite peuvent devenir poreuses. En cas de déclenchement de l'airbag, des pièces en plastique peuvent se détacher.

▶ N'utilisez pas de produits d'entretien et de nettoyage contenant des solvants pour nettoyer le poste de conduite.

ATTENTION Risque de blessure ou danger de mort en cas de ceintures de sécurité décolorées

Si les ceintures de sécurité sont décolorées ou ont pris une autre teinte, leur résistance peut être considérablement réduite.

Les ceintures de sécurité peuvent alors se déchirer ou défaillir, par exemple en cas d'accident.

▶ Ne décolorez ni n'appliquez jamais de teinte sur les ceintures de sécurité.

REMARQUE Dommages matériels en raison d'un mauvais entretien du cuir

Il est possible que le volant, les garnitures de siège et d'autres éléments de l'habitacle soient en cuir.

Le cuir peut craqueler et se fissurer s'il est mal entretenu ou mal nettoyé.

▶ En cas d'encrassement, nettoyez-le soigneusement avec un chiffon humide (et de l'eau ou de l'eau douce savonneuse) ou utilisez un produit d'entretien du cuir ou un produit de nettoyage agréé et recommandé par Mercedes-Benz. Essuyez ensuite avec un chiffon sec.

▶ N'utilisez pas de chiffon en microfibre pour le nettoyage.

▶ Ne trempez pas le cuir.

▶ N'utilisez pas de produits de nettoyage contenant des solvants tels que des détachants de goudron, des nettoyants pour jantes, des polish ou des cires.

REMARQUE Dommages matériels dus à l'utilisation de produits désinfectants

L'intérieur du véhicule comporte de nombreuses surfaces sensibles, telles que les écrans, les matières plastiques et le cuir.

Les produits désinfectants peuvent contenir des alcools et autres matières susceptibles de pénétrer dans les surfaces et de les endommager. Les composants techniques situés derrière les touches et les écrans risquent également d'être endommagés.

▶ N'utilisez pas de produits désinfectants sur les surfaces de l'intérieur du véhicule.

Pour éviter d'endommager le véhicule, tenez compte des remarques relatives au nettoyage et à l'entretien des pièces suivantes du véhicule:

Ecran

- Désactivez l'écran et laissez-le refroidir.
- Nettoyez avec précaution la surface avec un chiffon en microfibre et un produit d'entretien pour écrans adapté (TFT/LCD).
- N'utilisez aucun autre produit.

Rétroviseur intérieur numérique

- Nettoyez le miroir avec un chiffon que vous aurez humidifié avec du nettoyant pour vitres.
- Nettoyez les capteurs de luminosité du rétroviseur intérieur avec un chiffon en coton propre.
- Ne pulvérisez pas de nettoyant pour vitres sur le miroir.
- N'utilisez aucun autre produit.

Garnitures en plastique

- Nettoyez à l'aide d'un chiffon en microfibre humide.
- En cas de fort encrassement: utilisez un produit d'entretien recommandé pour Mercedes-Benz.
- N'apposez pas d'autocollants, de films adhésifs ou autres matériaux similaires.
- Evitez tout contact avec des produits cosmétiques, des insecticides ou des crèmes solaires.

Ciel de pavillon

- Nettoyez avec une brosse ou un shampooing sec.

Garnitures de siège en similicuir

- Aspirez les saletés telles queles miettes ou la poussière, puis nettoyez toute la garniture de siège avec un chiffon en coton humide et une eau savonneuse moussante à 1 %.
- Utilisez un produit de nettoyage et d'entretien recommandé pour Mercedes-Benz.
- N'utilisez pas de chiffon en microfibre.
- N'utilisez pas de produits de nettoyage et d'entretien contenant de l'huile.
- N'effectuez pas le nettoyage de manière ponctuelle.

Garnitures de siège en tissu

- Aspirez les saletés telles queles miettes ou la poussière, puis nettoyez toute la garniture de

siège avec un chiffon en microfibre humide et une eau savonneuse moussante à 1 %.

- Utilisez un produit de nettoyage et d'entretien recommandé pour Mercedes-Benz.
- N'utilisez pas de produits de nettoyage et d'entretien contenant de l'huile.
- N'effectuez pas le nettoyage de manière ponctuelle.

Volant et levier de vitesses/levier sélecteur

- Nettoyez à l'aide d'un chiffon humide.

Pédales et tapis de sol

- Nettoyez à l'aide d'un chiffon humide.
- N'utilisez pas de produits de nettoyage et d'entretien.

Habitacle

- Nettoyez à l'aide d'un chiffon humide.
- N'utilisez pas de nettoyeur haute pression.
- Laissez sécher totalement l'habitacle après le nettoyage.
- Ne laissez aucun liquide pénétrer dans les interstices ou les corps creux.

Cas d'urgence

Retrait du gilet de sécurité

Le gilet de sécurité se trouve dans le vide-poches de la porte conducteur.

▶ Retirez le gilet de sécurité du vide-poches de porte.

ⓘ Des gilets de sécurité peuvent également être rangés dans le vide-poches de la porte passager.

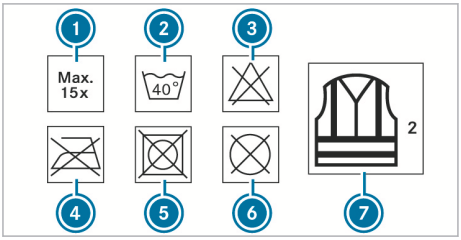

① Nombre maximal de lavages
② Température maximale de lavage
③ Ne pas blanchir
④ Ne pas repasser
⑤ Ne pas mettre au sèche-linge
⑥ Ne pas nettoyer à sec
⑦ Il s'agit d'un gilet classe 2

Pour être conforme aux exigences prescrites par la norme légale en vigueur, le gilet de sécurité doit être de taille correcte et entièrement fermé.

Dans les cas suivants, remplacez le gilet de sécurité:

- En cas d'endommagement ou d'encrassement indélébile des bandes réfléchissantes
- En cas de dépassement du nombre maximal de lavages
- Lorsque les propriétés fluorescentes ont faibli

Triangle de présignalisation

Retrait du triangle de présignalisation

Le triangle de présignalisation se trouve aux emplacements suivants:

- **Tourer:** dans le vide-poches latéral droit situé à l'arrière dans le compartiment de chargement
- **Fourgons/Mixto:** dans le compartiment de chargement ou dans le bac de rangement situé au-dessus de la 1re rangée de sièges

▶ Sortez le triangle de présignalisation du vide-poches.

Dépliage du triangle de présignalisation

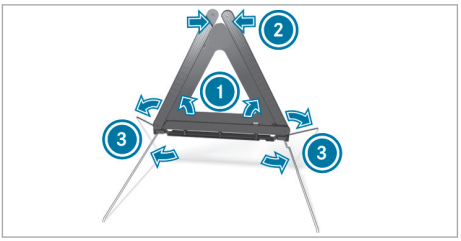

▶ Relevez les côtés réfléchissants ① pour former un triangle et réunissez-les avec le bouton-pression ②.

▶ Dépliez les pieds ③ sur le côté.

ⓘ Lorsque vous utilisez le triangle de présignalisation, tenez compte des dispositions légales en vigueur dans le pays dans lequel vous vous trouvez.

Retrait de la trousse de secours

La trousse de secours se trouve aux emplacements suivants:

- **Tourer:** dans le vide-poches latéral gauche situé à l'arrière dans le compartiment de chargement
- **Fourgons/Mixto:** dans le compartiment de chargement ou dans le bac de rangement situé au-dessus de la 1re rangée de sièges

▶ Retirez la trousse de secours du vide-poches.

Contrôlez au moins une fois par an que les produits de la trousse de secours ne sont pas périmés. Remplacez les produits périmés et rajoutez les éléments manquants.

Tenez compte des dispositions légales en vigueur dans le pays dans lequel vous vous trouvez.

Retrait de l'extincteur

⚠ **ATTENTION** Risque d'accident dû à une mauvaise fixation de l'extincteur dans l'espace jambes côté conducteur

Un extincteur risque d'entraver la course de la pédale ou de bloquer une pédale si celle-ci est enfoncée.

Cela compromet la sécurité de fonctionnement et la sécurité routière du véhicule.

L'extincteur risque d'être projeté et de blesser le conducteur ou d'autres occupants du véhicule.

- ▶ Rangez et fixez toujours l'extincteur correctement dans son support.
- ▶ Ne retirez pas l'extincteur pendant la marche.

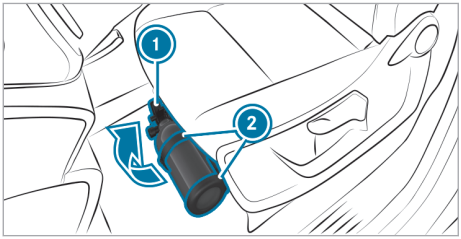

L'extincteur se trouve sous le siège conducteur.

- ▶ Ouvrez la fermeture du support ②.
- ▶ Retirez l'extincteur ① de son support.

Lisez attentivement les instructions qui figurent sur l'extincteur afin de vous familiariser avec son utilisation. Faites remplir l'extincteur après chaque utilisation et faites-le contrôler tous les ans ou tous les 2 ans. Sinon, l'extincteur risque de tomber en panne au mauvais moment.

Tenez compte des dispositions légales en vigueur dans le pays dans lequel vous vous trouvez.

Système d'appel d'urgence Mercedes-Benz

Informations relatives aux systèmes d'appel d'urgence disponibles

Vous disposez de 2 types de systèmes d'appel d'urgence dans le véhicule:

- Système d'appel d'urgence Mercedes-Benz
- Système d'appel d'urgence avec le 112 (eCall UE)

Le système d'appel d'urgence Mercedes-Benz n'est pas disponible dans tous les pays. Pour en savoir plus sur la disponibilité régionale du système d'appel d'urgence Mercedes-Benz, voir le site Internet dédié au https://www.mercedes-benz-mobile.com/extra/ecall/.

Les points suivants s'appliquent aux 2 systèmes d'appel d'urgence:

- La transmission de certaines données est nécessaire pour que les 2 systèmes d'appel d'urgence fonctionnent comme prévu. Les données transmises sont expliquées dans le chapitre «Transmission des données» (→ page 234).
- Les 2 systèmes d'appel d'urgence font partie de l'équipement de série de votre véhicule et sont activés d'usine.
- L'utilisation des 2 systèmes d'appel d'urgence est gratuite.
- Les 2 systèmes d'appel d'urgence fonctionnent uniquement dans les zones bénéficiant d'une couverture réseau des opérateurs de téléphonie mobile.

  Une couverture réseau insuffisante des opérateurs de téléphonie mobile peut empêcher l'envoi d'un appel d'urgence pour les 2 systèmes.

Différences entre le système d'appel d'urgence Mercedes-Benz et le système d'appel d'urgence avec le 112 (eCall UE)

Système d'appel d'urgence Mercedes-Benz	Système d'appel d'urgence avec le 112 (eCall UE)
• Le système d'appel d'urgence Mercedes-Benz est connecté en permanence au réseau de téléphonie mobile. • Les appels d'urgence Mercedes-Benz automatiques et manuels sont envoyés à une centrale d'appels d'urgence de Mercedes-Benz. Si la centrale d'appels d'urgence du système d'appel d'urgence Mercedes-Benz n'est pas joignable (en raison de l'absence d'une couverture réseau, par exemple), l'appel d'urgence avec le 112 est automatiquement lancé.	• Si vous décidez d'utiliser uniquement le système d'appel d'urgence avec le 112 (eCall UE) ou si seul le système d'appel d'urgence avec le 112 (eCall UE) est disponible dans votre pays, le système ne se connecte au réseau de téléphonie mobile qu'après le lancement d'un appel d'urgence manuel ou automatique. • Le système d'appel d'urgence avec le 112 (eCall UE) envoie les appels d'urgence automatiques et manuels directement vers les centres de secours publics.

ⓘ Le système d'appel d'urgence avec le 112 (eCall UE) de votre véhicule est conforme au règlement délégué UE 2017/79. Le bon fonctionnement et la fonctionnalité complète du système d'appel d'urgence avec le 112 (eCall UE) dépendent de facteurs en dehors du contrôle de Mercedes-Benz AG. Sont inclus, entre autres, la couverture du réseau de téléphonie mobile et l'équipement technique du côté des centrales publiques de réception des différents pays.

ⓘ Veuillez noter qu'en cas de réparation, des batteries d'origine Mercedes-Benz qui ont été certifiées dans le cadre du règlement délégué UE 2017/79 (annexe I) doivent être utilisées. D'autres fabricants sont également autorisés, à condition que leurs batteries soient certifiées selon le règlement délégué UE 2017/79.

Vous avez la possibilité de désactiver le système d'appel d'urgence Mercedes-Benz et d'utiliser uniquement le système d'appel d'urgence avec le 112 (eCall UE). Veuillez contacter les distributeurs locaux pour le traitement des demandes de désactivation du système d'appel d'urgence Mercedes-Benz.

Mercedes-Benz vous recommande d'activer le système d'appel d'urgence Mercedes-Benz pour les raisons suivantes:

- En cas d'urgence à l'étranger, vous pouvez également obtenir une assistance dans une des langues que vous parlez.
- Plusieurs technologies de transmission sont utilisées pour accélérer la transmission des données concernant l'accident et pour augmenter la fiabilité de la transmission.
- Le système d'appel d'urgence Mercedes-Benz est connecté en permanence au réseau de téléphonie mobile, ce qui permet d'établir plus rapidement une liaison lors d'un appel d'urgence et de transférer plus rapidement les données concernant l'accident.

  Les mesures nécessaires au sauvetage, dépannage ou remorquage peuvent ainsi être mises en œuvre rapidement.
- Lors d'un appel d'urgence Mercedes-Benz, les données concernant l'accident sont uniquement transmises au centre de secours public avec l'accord du client.

  Dans le cas d'un appel d'urgence lancé automatiquement et pour lequel aucun contact vocal n'a pu être établi, les données concernant l'accident sont transmises immédiatement à la centrale d'appels d'urgence publique.
- Si la centrale d'appels d'urgence de Mercedes-Benz devait ne pas être joignable, l'appel d'urgence avec le 112 est automatiquement lancé.

Vue d'ensemble des systèmes d'appel d'urgence

Aussi bien le système d'appel d'urgence Mercedes-Benz que le système d'appel d'urgence avec le 112 (eCall UE) peuvent contribuer à réduire de manière décisive le délai entre l'accident et l'arrivée des secours sur place. Ils facilitent la détermination de la position géographique lorsque le lieu de l'accident est difficilement repérable.

Les 2 systèmes d'appel d'urgence peuvent déclencher un appel d'urgence automatique (→ page 233) ou manuel (→ page 233).

Ne lancez un appel d'urgence que lorsqu'un sauvetage est nécessaire pour vous ou d'autres personnes. Ne lancez pas d'appel d'urgence en cas de panne ou de problème similaire.

Affichage sur l'écran

Les affichages suivants apparaissent sur l'écran pour les 2 systèmes d'appel d'urgence:

- SOS NOT READY: le véhicule n'est pas en marche ou le système d'appel d'urgence présente un défaut. Cela ne signifie pas nécessairement une défaillance complète du système d'appel d'urgence. Des appels d'urgence peuvent tout de même être envoyés.

  L'affichage est valable exclusivement pour le véhicule et ne tient pas compte de la disponibilité des réseaux de téléphonie mobile et de la centrale d'appels d'urgence de Mercedes-Benz.

  L'extinction de l'affichage SOS NOT READY une fois le véhicule en marche vous indique que le système d'appel d'urgence est disponible côté véhicule.
- SOS: l'affichage apparaît sur l'écran lorsqu'un appel d'urgence est en cours.

ⓘ En cas de défaillance du système d'appel d'urgence, les haut-parleurs, le microphone, un airbag ou la touche SOS, par exemple, sont défectueux.

Un dysfonctionnement du système d'appel d'urgence est signalé par les affichages suivants:

- Un message correspondant apparaît sur l'écran du combiné d'instruments.
- La touche SOS est allumée en rouge en permanence.

Lancement d'un appel d'urgence automatique

Conditions requises

- Le véhicule est en marche.
- La batterie de démarrage est suffisamment chargée.

Aussi bien le système d'appel d'urgence Mercedes-Benz que le système d'appel d'urgence avec le 112 (eCall UE) déclenchent automatiquement un appel d'urgence après l'activation des systèmes de retenue (les airbags ou les rétracteurs de ceinture, par exemple) à la suite d'un accident.

L'appel d'urgence a été lancé:

- Une liaison téléphonique est établie avec la centrale d'appels d'urgence.
- Un message avec les données concernant l'accident est transmis à la centrale d'appels d'urgence.

La touche SOS située sur l'unité de commande au toit clignote jusqu'à la fin de l'appel d'urgence.

S'il n'est pas possible d'établir une connexion avec la centrale d'appels d'urgence publique, un message correspondant apparaît sur l'écran.

▶ Composez le numéro d'appel d'urgence 112 ou le numéro d'appel d'urgence local sur le téléphone portable.

Si un appel d'urgence a été lancé:

- Dans la mesure où les conditions de circulation le permettent, restez dans le véhicule jusqu'à ce que la liaison téléphonique soit établie avec la centrale d'appels d'urgence.
- Sur la base du rapport de l'accident, la centrale d'appels d'urgence décide si l'intervention des secours et/ou de la police est nécessaire sur le lieu de l'accident.
- Si aucun occupant du véhicule ne répond, une ambulance est immédiatement envoyée sur les lieux.

Lancement d'un appel d'urgence manuel

▶ **Par l'intermédiaire de la touche SOS située sur l'unité de commande au toit :** maintenez la touche SOS enfoncée pendant au moins 1 seconde (→ page 196).

L'appel d'urgence a été lancé:

- Une liaison téléphonique est établie avec une centrale d'appels d'urgence.
- Dans la mesure où les conditions de circulation le permettent, restez dans le véhicule jusqu'à ce que la liaison téléphonique soit établie avec la centrale d'appels d'urgence.
- Sur la base du rapport de l'accident, la centrale d'appels d'urgence décide si l'intervention des secours et de la police est nécessaire sur le lieu de l'accident.
- Un message avec les données concernant l'accident est transmis à la centrale d'appels d'urgence.

S'il n'est pas possible d'établir une connexion avec la centrale d'appels d'urgence publique, un message correspondant apparaît sur l'écran média.

▶ Composez le numéro d'appel d'urgence 112 ou le numéro d'appel d'urgence local sur le téléphone portable.

Données transmises par les systèmes d'appel d'urgence

Aussi bien avec le système d'appel d'urgence Mercedes-Benz qu'avec le système d'appel d'urgence avec le 112 (eCall UE), des données sont transmises à la centrale d'appels d'urgence de Mercedes-Benz ou à la centrale d'appels d'urgence publique.

En fonction du système d'appel d'urgence activé (→ page 231), différentes données sont transmises à la centrale d'appels d'urgence responsable.

Données transmises en fonction du système d'appel d'urgence activé:

Appel d'urgence Mercedes-Benz	Appel d'urgence avec le 112
• Données GPS sur la position du véhicule • Données de position GPS enregistrées (à quelques 100 m avant l'accident) • Sens de la marche • Numéro d'identification du véhicule • Mode de propulsion du véhicule (essence, CNG, LPG, électrique, hydrogène, par exemple) • Nombre détecté de personnes dans le véhicule • Type d'appel d'urgence (automatique ou manuel) • Heure de l'accident • Langue réglée dans le système multimédia • Disponibilité ou non de Mercedes me connect Ceci détermine si le transfert de l'appel vers le Centre d'Appels Clients Mercedes-Benz est possible en cas de besoin.	• Données GPS sur la position du véhicule • Données de position GPS enregistrées (à quelques 100 m avant l'accident) • Sens de la marche • Numéro d'identification du véhicule • Mode de propulsion du véhicule (essence, CNG, LPG, électrique, hydrogène, par exemple) • Nombre détecté de personnes dans le véhicule • Type d'appel d'urgence (automatique ou manuel) • Heure de l'accident

ⓘ Si seul le système d'appel d'urgence avec le 112 (eCall UE) est activé dans le véhicule, les données concernant l'accident sont transmises directement à la centrale d'appels d'urgence publique.

Afin de clarifier les circonstances de l'accident, les mesures suivantes peuvent être prises jusqu'à une heure après le lancement de l'appel d'urgence:

- La position actuelle du véhicule peut être interrogée.
- Une liaison téléphonique peut être établie avec les occupants du véhicule.
- Les données de l'appel d'urgence peuvent être interrogées.

Informations relatives au traitement des données

Traitement des données personnelles via le système d'appel d'urgence Mercedes-Benz

Tout traitement de données personnelles par le système d'appel d'urgence Mercedes-Benz satisfait aux exigences du règlement de l'UE 2016/679 «relatif à la protection des personnes physiques à l'égard du traitement des données à caractère personnel» (RGPD).

Les données sont exclusivement utilisées par le système d'appel d'urgence Mercedes-Benz pour le sauvetage et le dépannage lors d'un accident.

Le propriétaire d'un véhicule équipé d'un système d'appel d'urgence Mercedes-Benz en plus du système d'appel d'urgence avec le 112 (eCall UE) a le droit d'utiliser le système d'appel d'urgence avec

le 112 au lieu du système d'appel d'urgence Mercedes-Benz.

Veuillez contacter les distributeurs locaux pour le traitement des demandes de désactivation du système d'appel d'urgence Mercedes-Benz.

Traitement des données personnelles via le système d'appel d'urgence avec le 112 (eCall UE)
Tout traitement de données personnelles via le système d'appel d'urgence avec le 112 (eCall UE) satisfait aux exigences du règlement de l'UE 2016/679 «relatif à la protection des personnes physiques à l'égard du traitement des données à caractère personnel (RGPD)» et repose, en particulier, sur la nécessité de sauvegarder les intérêts vitaux de la personne concernée, selon l'article 6, paragraphe1, lettre R pour RGPD.

Le traitement de telles données est strictement limité à l'utilisation des données dans le cadre des appels d'urgence vers le numéro européen commun d'urgence 112.

Destinataires des données
Les destinataires des données traitées via le système d'appel d'urgence avec le 112 (eCall UE) sont les centres de réception des appels d'urgence désignés par les autorités concernées du pays, sur le territoire duquel ils se trouvent, pour prendre en premier et traiter les appels d'urgence vers le numéro européen commun d'urgence 112.

Organisation du traitement des données

Les 2 systèmes d'appel d'urgence sont conçus pour répondre aux exigences suivantes:

- Les données contenues dans la mémoire du système ne sont pas accessibles en dehors du système avant le lancement d'un appel d'urgence.
- Les 2 systèmes d'appel d'urgence ne sont pas traçables et aucun traçage permanent n'a lieu en mode de fonctionnement normal.
- Les données de la mémoire interne du système sont automatiquement et continuellement effacées.
- Les données relatives à la position du véhicule sont constamment remplacées dans la mémoire interne du système, afin qu'au maximum, seules les 3 dernières positions actuelles du véhicule nécessaires au fonctionnement normal du système soient disponibles.
- Le protocole des données d'activité des 2 systèmes d'appel d'urgence est conservé au maximum aussi longtemps que nécessaire pour traiter l'appel d'urgence, mais pas plus de 13 heures à partir du moment où un appel d'urgence a été déclenché.

Droit des personnes concernées par le traitement des données
La personne concernée par le traitement des données (le propriétaire du véhicule) a un droit d'accès aux données et peut, le cas échéant, exiger la rectification, la suppression ou le blocage des données la concernant et dont le traitement ne satisfait pas aux exigences du RGPD. Toute rectification, toute suppression ou tout blocage effectué(e) conformément à ce règlement doit être communiqué(e) aux tiers auxquels les données ont été transmises, si cela ne s'avère pas impossible ou ne suppose pas un effort disproportionné.

La personne concernée par le traitement des données a le droit de se plaindre auprès de l'agence de protection des données compétente, si elle est d'avis que ses droits ont été violés lors du traitement de ses données personnelles.

Point de contact compétent en matière de traitement des droits d'accès: Mercedes-Benz Group AG, Konzernbeauftragter für den Datenschutz, HPC E600, D-70546 Stuttgart, Allemagne

Crevaison

Consignes en cas de crevaison

ATTENTION Risque d'accident en cas de pneus dégonflés

Un pneu dégonflé dégrade fortement le comportement routier du véhicule et compromet sa manœuvrabilité ainsi que son comportement au freinage.

- ▶ Ne roulez pas avec un pneu dégonflé.
- ▶ Remplacez le pneu dégonflé par la roue de secours ou prenez contact avec un atelier qualifié.

En fonction de l'équipement du véhicule, vous disposez des possibilités suivantes en cas de crevaison:

- **Véhicules équipés du kit anticrevaison TIREFIT:** vous pouvez réparer le pneu pour poursuivre votre route sur une distance limitée. Utilisez pour cela le kit anticrevaison TIREFIT (→ page 236).
- Vous pouvez lancer un appel de dépannage par l'intermédiaire de la touche d'appel de dépan-

nage située sur l'unité de commande au toit (⟶ page 196).

- Remplacez la roue (⟶ page 256).

Emplacement de rangement du kit anticrevaison TIREFIT

Le kit anticrevaison TIREFIT se trouve dans le compartiment de rangement situé dans le plancher côté passager. Il se compose du bidon de produit d'étanchéité et du compresseur de gonflage.

ⓘ Vous trouverez les indications relatives à la catégorie de puissance (LK) et/ou les données électriques au dos du compresseur de gonflage:

- LK2 – 12 V/15 A, 180 W, 0,8 kg

A une distance d'environ 1 m du compresseur de gonflage et d'environ 1,6 m du sol, les niveaux de pression acoustique sont les suivants:

- Niveau de pression acoustique d'émission L_{PA} 83 dB (A)
- Niveau de puissance acoustique L_{WA} 91 dB (A)

Le compresseur de gonflage ne nécessite pas d'entretien. En cas de dysfonctionnement, adressez-vous à un atelier qualifié.

Utilisation du kit anticrevaison TIREFIT

Conditions requises

- Bidon de produit d'étanchéité
- Autocollant TIREFIT
- Autocollant indiquant la vitesse maximale autorisée
- Compresseur de gonflage
- Gants

Emplacement de rangement du kit anticrevaison TIREFIT: (⟶ page 236)

Le produit d'étanchéité de pneu TIREFIT vous permet d'étancher le pneu, en particulier sa bande de roulement, si les perforations ne sont pas supérieures à 4 mm. Vous pouvez utiliser le TIREFIT jusqu'à une température extérieure de -20 °C.

⚠ **ATTENTION** Risque d'accident en cas d'utilisation de produit d'étanchéité de pneu

Dans les cas suivants en particulier, le produit d'étanchéité de pneu risque de ne pas étancher le pneu:

- Les coupures ou perforations sont plus larges que la limite mentionnée plus haut.
- Jantes endommagées
- Après un trajet avec une pression de pneu très basse ou des pneus dégonflés

▶ Ne continuez pas de rouler.

▶ Prenez contact avec un atelier qualifié.

⚠ **ATTENTION** Risque de blessure et d'intoxication dû au produit d'étanchéité de pneu

Le produit d'étanchéité de pneu est dangereux pour la santé et provoque des irritations. Il ne doit pas entrer en contact avec la peau, les yeux ou les vêtements ni être ingéré. Evitez de respirer les vapeurs du produit. Conservez le produit d'étanchéité de pneu hors de portée des enfants.

En cas de contact avec du produit d'étanchéité de pneu, respectez les consignes suivantes:

▶ Si du produit d'étanchéité de pneu entre en contact avec la peau, rincez immédiatement à l'eau.

▶ Si du produit d'étanchéité de pneu entre en contact avec les yeux, rincez immédiatement et soigneusement à l'eau claire.

▶ En cas d'ingestion de produit d'étanchéité de pneu, rincez-vous immédiatement la bouche avec soin, puis buvez beaucoup d'eau. Ne provoquez pas de vomissements et consultez immédiatement un médecin.

▶ Si du produit d'étanchéité de pneu a coulé sur vos vêtements, changez immédiatement de vêtements.

▶ En cas de réaction allergique, consultez immédiatement un médecin.

REMARQUE Surchauffe due à une durée de fonctionnement excessive du compresseur de gonflage

▶ Ne faites pas fonctionner le compresseur de gonflage plus de 10 minutes sans interruption.

Suivez les consignes de sécurité du fabricant qui figurent sur l'autocollant apposé sur le bidon de produit d'étanchéité.

Faites remplacer le bidon de produit d'étanchéité tous les 5 ans par un atelier qualifié.

▶ Ne retirez pas les corps étrangers qui ont pénétré dans le pneu.

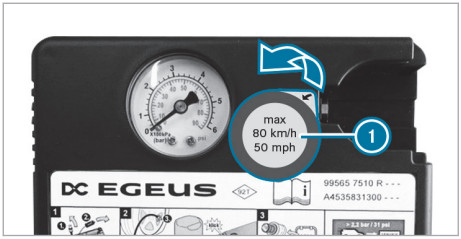

▶ Décollez l'autocollant ① du boîtier du compresseur de gonflage et apposez-le sur l'écran du combiné d'instruments, dans le champ de vision du conducteur.

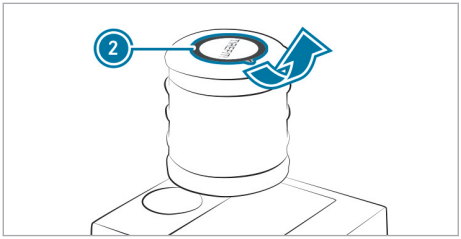

▶ Décollez l'autocollant ② du bidon de produit d'étanchéité et apposez-le à proximité de la valve sur la roue du pneu défectueux.

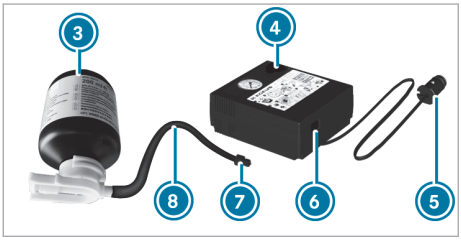

▶ Sortez la fiche ⑤ avec le câble et le flexible de remplissage ⑧ du boîtier du compresseur de gonflage.

▶ Emboîtez le bidon de produit d'étanchéité ③, tête en bas, dans le raccord ④ du compresseur de gonflage jusqu'à ce qu'il s'encliquette de manière audible.

▶ Introduisez la fiche du flexible de remplissage ⑧ dans le raccord du bidon de produit d'étanchéité ③.

▶ Enlevez le capuchon de la valve du pneu défectueux.

▶ Vissez l'écrou-raccord ⑦ du flexible de remplissage ⑧ sur la valve.

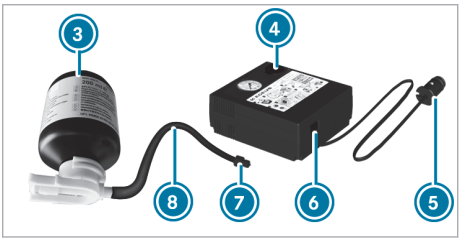

▶ Branchez la fiche ⑤ dans une prise 12-V-de votre véhicule (⟶ page 111).

▶ **Véhicules équipés d'une boîte mécanique :** mettez le contact.

▶ **Véhicules avec contacteur d'allumage :** tournez la clé en position 1 dans le contacteur d'allumage.

▶ Basculez le contacteur ⑥ du compresseur de gonflage.
Le compresseur de gonflage se met en marche. Le gonflage du pneu commence. Le produit d'étanchéité est d'abord injecté dans le pneu. La pression peut alors augmenter brièvement jusqu'à 600 kPa (6 bars, 88 psi) environ.

N'arrêtez pas le compresseur de gonflage pendant cette phase.

▶ Laissez tourner le compresseur de gonflage pendant 15 minutes au maximum.
Une pression de pneu d'au moins 180 kPa (1,8 bar, 26 psi) doit alors être atteinte.

Si du produit d'étanchéité de pneu s'est échappé, nettoyez le plus rapidement possible les parties touchées. Utilisez de préférence de l'eau claire.

Si du produit d'étanchéité de pneu a coulé sur vos vêtements, faites-les nettoyer dès que possible avec du perchloréthylène.

Si une pression de pneu de 180 kPa (1,8 bar, 26 psi) n'est pas atteinte au bout de 15 minutes:

- Arrêtez le compresseur de gonflage.
- Dévissez le flexible de remplissage de la valve du pneu défectueux.

Tenez compte du fait que du produit d'étanchéité de pneu risque de s'échapper lors du dévissage du flexible de remplissage.

- Avancez ou reculez très lentement le véhicule d'environ 10 m.
- Essayez de nouveau de gonfler le pneu.
  Une pression de pneu d'au moins 180 kPa (1,8 bar, 26 psi) doit être atteinte au bout de 15 minutes maximum.

ATTENTION Risque d'accident en cas de non-obtention de la pression de pneu indiquée

Si la pression de pneu indiquée n'est pas atteinte au bout d'un laps de temps déterminé, c'est que le pneu est trop fortement endommagé. Dans ce cas, le produit d'étanchéité de pneu n'est d'aucune aide.

Le comportement au freinage et le comportement routier du véhicule peuvent être fortement compromis.

- Ne continuez pas de rouler.
- Prenez contact avec un atelier qualifié.

REMARQUE Formation de taches dues à l'écoulement de produit d'étanchéité de pneu

Des gouttes de produit d'étanchéité de pneu peuvent s'échapper du flexible de remplissage après utilisation.

- Rangez le flexible de remplissage dans le sac en plastique qui contenait le kit anti-crevaison TIREFIT.

ATTENTION Risque d'accident en cas de conduite avec des pneus étanchés

Un pneu étanché temporairement avec le produit d'étanchéité de pneu n'est pas adapté à des vitesses élevées.

- Adaptez votre style de conduite et conduisez avec prudence.
- Tenez compte de la vitesse maximale autorisée pour les pneus étanchés avec du produit d'étanchéité de pneu.

- Tenez compte du fait que la vitesse maximale autorisée pour les pneus étanchés avec le produit d'étanchéité de pneu est de 80 km/h.
- L'autocollant indiquant la vitesse maximale autorisée doit être apposé sur l'écran du combiné d'instruments, dans le champ de vision du conducteur.

REMARQUE Formation de taches dues à l'écoulement de produit d'étanchéité de pneu

Des gouttes de produit d'étanchéité de pneu peuvent s'échapper du flexible de remplissage après utilisation.

- Rangez le flexible de remplissage dans le sac en plastique qui contenait le kit anti-crevaison TIREFIT.

PROTECTION DE L'ENVIRONNEMENT Pollution de l'environnement due à une élimination non conforme

Le produit d'étanchéité de pneu contient des substances polluantes.

- Faites éliminez le bidon de produit d'étanchéité usagé dans le respect des règles de protection de l'environnement, par exemple par un point de service Mercedes-Benz.

- Rangez le bidon de produit d'étanchéité, le compresseur de gonflage et le triangle de présignalisation.
- **Démarrez immédiatement.**
- Arrêtez le véhicule au bout de 10 minutes environ et contrôlez la pression de pneu avec le compresseur de gonflage.
  Une pression de pneu d'au moins 130 kPa (1,3 bar, 19 psi) doit être atteinte.

ATTENTION Risque d'accident en cas de non-obtention de la pression de pneu indiquée

Si la pression de pneu indiquée n'est pas atteinte, le pneu est trop fortement endom-

magé. Dans ce cas, le produit d'étanchéité de pneu n'est d'aucune aide.

Le comportement au freinage et le comportement routier du véhicule peuvent être fortement compromis.

- ▶ Ne continuez pas de rouler.
- ▶ Prenez contact avec un atelier qualifié.

▶ Si la pression de pneu est encore de 130 kPa (1,3 bar, 19 psi) au moins, corrigez-la. Pour connaître les valeurs appropriées, voir le tableau de pression des pneus qui se trouve au-dessus du verrouillage de porte lorsque la porte conducteur est ouverte (⟶ page 251).

Augmentation de la pression de pneu

▶ Mettez le compresseur de gonflage en marche.

Diminution de la pression de pneu

▶ Retirez le bidon de produit d'étanchéité du compresseur de gonflage.

▶ Introduisez le flexible de remplissage dans le raccord du compresseur de gonflage et tournez-le d'un quart de tour vers la droite.

▶ Appuyez sur la touche de dégonflage située à côté du manomètre.

En cas de pression correcte des pneus

▶ Dévissez le flexible de remplissage de la valve du pneu étanché.

▶ Revissez le capuchon sur la valve du pneu étanché.

▶ Rangez le bidon de produit d'étanchéité et le compresseur de gonflage.

▶ Roulez jusqu'à l'atelier qualifié le plus proche et faites remplacer le pneu, le bidon de produit d'étanchéité et le flexible de remplissage.

Batterie

Remarques relatives à la batterie 12 V

⚠ **ATTENTION** Risque d'accident en cas de travaux effectués de façon non conforme sur la batterie

Les travaux effectués de façon non conforme sur la batterie peuvent par exemple provoquer un court-circuit. Cela peut entraîner des limitations du fonctionnement de systèmes importants pour la sécurité et la sécurité de fonctionnement de votre véhicule risque d'être compromise.

Vous risquez de perdre le contrôle du véhicule dans les situations suivantes en particulier:

- lors des freinages
- en cas de mouvements de braquage brusques et/ou si vous roulez à une vitesse inadaptée

▶ En cas de court-circuit ou d'incident similaire, prenez immédiatement contact avec un atelier qualifié.

▶ Ne continuez pas de rouler.

▶ Confiez toujours les interventions sur la batterie à un atelier qualifié.

- Pour de plus amples informations sur l'ABS, voir (⟶ page 162).
- Pour de plus amples informations sur l'ESP®, voir (⟶ page 163).

Pour des raisons de sécurité, Mercedes-Benz vous recommande d'utiliser uniquement les batteries testées et agréées par ses soins pour votre véhicule. Ces batteries garantissent une meilleure étanchéité afin que les occupants du véhicule ne soient pas brûlés par l'acide au cas où elles seraient endommagées lors d'un accident.

⚠ **ATTENTION** Risque d'explosion dû à la charge électrostatique

La charge électrostatique peut enflammer le mélange gazeux très explosif de la batterie.

▶ Pour éliminer toute charge électrostatique, touchez la carrosserie métallique avant de manipuler la batterie.

Ce mélange gazeux très explosif se forme lorsque vous chargez la batterie ou que vous utilisez l'aide au démarrage.

⚠ **ATTENTION** Risque de brûlure par acide en cas de contact avec l'électrolyte

L'électrolyte est corrosif.

▶ Evitez tout contact avec la peau, les yeux ou les vêtements.

▶ Ne vous penchez pas au-dessus de la batterie.

▶ N'inhalez pas les gaz qui se dégagent de la batterie.

▶ Eloignez les enfants de la batterie.

▶ Rincez immédiatement et soigneusement l'électrolyte à l'eau claire et consultez aussitôt un médecin.

PROTECTION DE L'ENVIRONNEMENT Dommages causés à l'environnement par l'élimination incorrecte des piles

Les piles contiennent des substances polluantes. La loi interdit de les éliminer avec les ordures ménagères.

▶ Eliminez les piles dans le respect des règles de protection de l'environnement. Déposez les piles usagées dans un atelier qualifié ou dans un point de récupération des piles usagées.

Si vous devez débrancher la batterie 12 V, adressez-vous à un atelier qualifié.

Pour manipuler les batteries, suivez les consignes de sécurité et prenez les mesures de protection qui s'imposent.

Risque d'explosion

Il est interdit de fumer ou d'approcher un feu ou une flamme nue au cours de la manipulation de la batterie. Evitez la formation d'étincelles.

L'électrolyte est corrosif. Evitez tout contact avec la peau, les yeux ou les vêtements. Portez des vêtements de protection appropriés, en particulier des gants, un tablier et une protection faciale. Rincez immédiatement les projections d'électrolyte à l'eau claire. Si nécessaire, consultez un médecin.

Portez des lunettes de protection.

Eloignez les enfants.

Tenez compte de la notice d'utilisation.

Si vous n'utilisez pas le véhicule pendant une période prolongée, vous avez les possibilités suivantes:

- Activez le mode repos

  ou

- raccordez la batterie à un chargeur recommandé par Mercedes-Benz

  ou

- adressez-vous à un atelier qualifié pour débrancher la batterie.

Remarques relatives à l'aide au démarrage et à la charge de la batterie 12 V

Pour la charge de la batterie et l'aide au démarrage, utilisez toujours le point d'aide au démarrage qui se trouve dans le compartiment moteur.

REMARQUE Endommagement de la batterie dû à une surtension

Si vous utilisez un chargeur sans limitation de la tension de charge, la batterie ou l'électronique du véhicule risquent d'être endommagées.

▶ Utilisez uniquement un chargeur avec une tension de charge maximale de 14,8 V.

ATTENTION Risque d'explosion lié au dégagement d'hydrogène inflammable

Si vous provoquez un court-circuit ou si des étincelles se forment, l'hydrogène risque de s'enflammer lors de la charge d'une batterie.

▶ Si la batterie est branchée, veillez à ce que la cosse de la borne positive n'entre pas en contact avec des pièces du véhicule.

▶ Ne posez jamais d'objets métalliques ni d'outils sur la batterie.

▶ Lors du branchement et du débranchement de la batterie, respectez impérativement l'ordre indiqué pour les cosses de batterie.

▶ Si vous utilisez l'aide au démarrage, assurez-vous toujours de ne raccorder

que les cosses de batterie de même polarité.

▶ En cas d'utilisation de l'aide au démarrage, respectez impérativement l'ordre indiqué pour le branchement et le débranchement des câbles de démarrage.

▶ Ne branchez et ne débranchez pas les cosses de batterie lorsque le moteur tourne.

⚠ **ATTENTION** Risque d'explosion dû à un mélange gazeux explosif

Lors du processus de charge ou lorsque vous utilisez l'aide au démarrage, un mélange gazeux explosif peut s'échapper de la batterie.

▶ Evitez impérativement d'approcher un feu ou une flamme nue, de provoquer des étincelles ou de fumer.

▶ Veillez à ce que l'aération soit suffisante.

▶ Ne vous penchez pas au-dessus d'une batterie.

⚠ **ATTENTION** Risque d'explosion lorsque la batterie est gelée

Une batterie déchargée peut geler dès que la température avoisine le point de congélation.

Lorsque vous utilisez l'aide au démarrage ou que vous chargez la batterie, du gaz peut s'échapper de la batterie.

▶ Laissez toujours une batterie gelée d'abord dégeler avant de la charger ou d'utiliser l'aide au démarrage.

Lorsque la température extérieure est basse et que les voyants de contrôle et d'alerte qui se trouvent sur l'écran du combiné d'instruments ne s'allument pas, la batterie déchargée est très probablement gelée. Dans ce cas, ne chargez pas la batterie et n'utilisez pas l'aide au démarrage.

La durée de vie d'une batterie dégelée peut être raccourcie de manière drastique. Le démarrage peut en être affecté, en particulier lorsque la température est basse.

Il est recommandé de faire contrôler une batterie dégelée par un atelier qualifié.

! **REMARQUES** Dommages dus à des tentatives de démarrage du moteur répétées ou prolongées

Si vous essayez de démarrer le moteur à plusieurs reprises ou pendant trop longtemps, le catalyseur risque d'être endommagé par du carburant non brûlé.

▶ Evitez les tentatives de démarrage du moteur répétées et prolongées.

En cas d'utilisation de l'aide au démarrage ou en cas de charge de la batterie, tenez compte des points suivants:

- Utilisez uniquement des câbles de démarrage/de charge non endommagés de section suffisante et munis de pinces isolées.
- Les parties non isolées des pinces ne doivent pas entrer en contact avec d'autres pièces métalliques tant que les câbles de démarrage/de charge sont branchés sur la batterie ou sur le point d'aide au démarrage.
- Les câbles de démarrage/de charge ne doivent entrer en contact avec aucune pièce pouvant se mettre en mouvement lorsque le moteur tourne.
- Veillez toujours à ce que ni vous ni la batterie ne soyez chargés en électricité statique.
- Evitez impérativement d'approcher un feu ou une flamme nue.
- Ne vous penchez pas au-dessus d'une batterie.

Lorsque vous chargez la batterie, tenez également compte des points suivants:

- Utilisez uniquement des chargeurs testés et agréés pour Mercedes-Benz.
- Lisez la notice d'utilisation du chargeur avant de charger la batterie.

En cas d'utilisation de l'aide au démarrage, tenez également compte des points suivants:

- Utilisez uniquement des batteries avec une tension nominale de 12 V pour l'aide au démarrage.
- Les véhicules ne doivent pas se toucher.

Aide au démarrage et charge de la batterie 12 V

Conditions requises

- Le frein de stationnement du véhicule est serré.
- **Véhicules équipés d'une boîte automatique:** la boîte de vitesses est en position parking P.
- **Véhicules équipés d'une boîte mécanique:** la boîte de vitesses est au point mort N.
- Le véhicule et tous les consommateurs d'électricité sont arrêtés.
- Le capot moteur est ouvert (→ page 218).

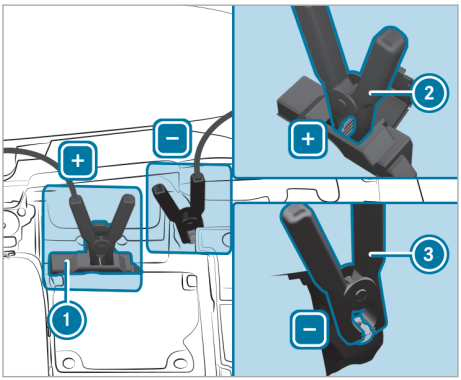

Exemple

- ▶ Ouvrez le couvercle du capuchon rouge ①.
- ▶ Reliez le contact positif ② de votre véhicule au pôle positif de l'autre batterie avec le câble de démarrage/de charge. Commencez par le contact positif ② de votre véhicule.
- ▶ **En cas d'aide au démarrage:** laissez tourner le moteur du véhicule de dépannage au régime de ralenti.
- ▶ Reliez le pôle négatif de l'autre batterie au point de masse ③ de votre véhicule avec le câble de démarrage/de charge. Commencez par l'autre batterie.
- ▶ **En cas d'aide au démarrage:** démarrez le moteur de votre véhicule.
- ▶ **En cas de charge:** initiez le processus de charge.
- ▶ **En cas d'aide au démarrage:** laissez tourner les moteurs pendant quelques minutes.
- ▶ **En cas d'aide au démarrage:** avant de débrancher les câbles de démarrage, mettez l'un des consommateurs d'électricité de votre véhicule en marche (éclairage, par exemple).

Lorsque le processus d'aide au démarrage ou le processus de charge est terminé:

- ▶ Débranchez d'abord le câble de démarrage/de charge qui relie le point de masse ③ et le pôle négatif de l'autre batterie, puis celui qui relie le contact positif ② et le pôle positif de l'autre batterie. Commencez dans les 2 cas par les contacts de votre véhicule.

Pour de plus amples informations, adressez-vous à un atelier qualifié.

Remplacement de la batterie 12 V

- ▶ Tenez compte des remarques relatives à la batterie 12 V (→ page 239).

Mercedes-Benz vous recommande de faire remplacer la batterie 12 V par un atelier qualifié, par exemple par un point de service Mercedes-Benz.

Si vous souhaitez remplacer vous-même la batterie, tenez compte des remarques suivantes:

- Remplacez toujours une batterie défectueuse par une batterie qui répond aux exigences spécifiques du véhicule.

  Le véhicule est équipé d'une batterie EFB. La fonctionnalité du véhicule n'est pleinement garantie qu'avec une batterie EFB. Pour des raisons de sécurité, Mercedes-Benz vous recommande d'utiliser uniquement les batteries testées et agréées par ses soins pour votre véhicule.
- Reprenez les pièces rapportées, telles que le flexible de purge, le raccord coudé ou les caches de bornes de la batterie à remplacer.
- Veillez à ce que le flexible de purge soit toujours attaché à l'ouverture d'origine sur le côté de la batterie.

  Montez les bouchons disponibles ou fournis.

  Sinon des gaz ou de l'électrolyte risquent de s'échapper.
- Veillez à ce que les pièces rapportées soient reposées à l'identique.

Démarrage du moteur par remorquage du véhicule et remorquage

Vue d'ensemble des méthodes de remorquage autorisées

En cas de crevaison, Mercedes-Benz vous recommande de faire transporter votre véhicule plutôt que de le remorquer.

Pour le remorquage avec les 2 essieux au sol, utilisez un câble de remorquage ou une barre de remorquage. N'utilisez pas de système de remorquage tow bar.

ATTENTION Risque d'accident dû au remorquage d'un véhicule avec le blocage du volant

Lorsque le blocage du volant est enclenché, vous ne pouvez plus diriger le véhicule.

- Lors du remorquage avec un câble de remorquage ou une barre de remorquage, démarrez toujours le moteur électrique du véhicule.

REMARQUES Dommages sur le véhicule dus à un remorquage effectué de manière inappropriée

- Tenez compte des remarques et des instructions relatives au remorquage.

Méthodes de remorquage autorisées

2 essieux au sol	Essieu avant soulevé	Essieu arrière soulevé
Oui, 80 km à 40 km/h maximum	Oui, 80 km à 40 km/h maximum	Oui, 80 km à 40 km/h maximum

Remorquage avec essieu soulevé : le remorquage doit être confié à une entreprise de remorquage.

ⓘ Si la boîte de vitesses ne peut pas être mise en position [N], faites transporter le véhicule (→ page 244). Pour le transport du véhicule, un véhicule de dépannage avec dispositif de levage est nécessaire.

Remorquage du véhicule avec les 2 essieux au sol

- Tenez compte des remarques relatives aux méthodes de remorquage autorisées (→ page 24).
- Assurez-vous que la batterie est branchée et chargée.

Si la batterie 12-V-est déchargée, tenez compte des points suivants:

- Le véhicule ne peut pas être démarré.
- **Véhicules équipés d'une boîte automatique :** la boîte automatique ne peut pas passer sur [N] ou [P].

ⓘ **Véhicules équipés d'une boîte automatique :** si vous ne pouvez pas mettre la boîte automatique sur [N] ou si aucune information ne s'affiche sur le champ d'affichage de l'écran pour les instruments, faites transporter le véhicule (→ page 244). Pour le transport du véhicule, un véhicule de dépannage avec dispositif de levage est nécessaire.

REMARQUE Dommages dus à un remorquage effectué à une vitesse trop élevée ou sur une distance trop importante

Si le remorquage est effectué à une vitesse trop élevée ou sur une distance trop importante, la chaîne cinématique risque d'être endommagée.

- La vitesse de remorquage ne doit pas dépasser 40 km/h.
- La distance de remorquage ne doit pas dépasser 80 km.

ATTENTION Risque d'accident dû au remorquage d'un véhicule dont le poids est trop élevé

Si la masse du véhicule à remorquer est supérieure à la MTAC de votre véhicule, les situations suivantes peuvent se produire:

- L'anneau de remorquage peut se rompre.
- L'attelage peut tanguer et se renverser.

- Avant de procéder au remorquage du véhicule, vérifiez que sa masse n'est pas supérieure à la MTAC.

Si un véhicule doit être remorqué ou démarré par remorquage, sa MTAC ne doit pas dépasser la MTAC du véhicule tracteur.

- Vous trouverez des indications relatives à la MTAC sur la plaque signalétique du véhicule concerné (→ page 292).
- **Véhicules équipés d'une boîte automatique:** n'ouvrez pas la porte conducteur ni la porte passager. Sinon, la boîte automatique passe automatiquement sur P.
- Posez l'anneau de remorquage (→ page 245).
- Fixez le dispositif de remorquage.

! REMARQUE Dommages dus à une fixation incorrecte du dispositif de remorquage

- Fixez le câble de remorquage ou la barre de remorquage uniquement aux anneaux de remorquage.

- Désactivez le verrouillage automatique (→ page 75).
- **Véhicules équipés d'une boîte automatique:** mettez la boîte automatique sur N.
- **Véhicules équipés d'une boîte mécanique:** mettez la boîte de vitesses au point mort.
- Desserrez le frein de stationnement.
- Mettez le contact. Sinon, le blocage du volant peut s'enclencher.

⚠ ATTENTION Risque d'accident dû à une limitation des fonctions importantes pour la sécurité lors du remorquage

Les fonctions importantes pour la sécurité sont limitées ou ne sont plus disponibles dans les situations suivantes:

- Le véhicule est arrêté.
- Le système de freinage ou la direction assistée sont en panne.
- Le système d'alimentation en énergie ou le réseau de bord sont en panne.

Si votre véhicule est remorqué, vous devez éventuellement fournir un effort beaucoup plus important pour diriger et freiner le véhicule.

- Utilisez une barre de remorquage.
- Avant le remorquage, assurez-vous que la direction n'est pas bloquée.

! REMARQUES Dommages dus à des forces de traction trop élevées

Un démarrage par à-coups risque d'endommager les véhicules en raison des forces de traction trop élevées.

- Démarrez lentement et sans à-coups.

Remorquage du véhicule avec l'essieu avant ou arrière soulevé

! REMARQUE Dommages occasionnés si le contact n'est pas coupé

Si vous ne coupez pas le contact avant de remorquer le véhicule avec l'essieu avant ou arrière soulevé, une intervention de l'ESP® risque d'endommager le système de freinage.

- Arrêtez le véhicule.

ⓘ Soulevez l'essieu avant du véhicule en cas de dégâts au niveau de l'essieu avant et soulevez l'essieu arrière en cas de dégâts au niveau de l'essieu arrière.

- Tenez compte des remarques relatives aux méthodes de remorquage autorisées (→ page 24).
- **Véhicules équipés d'une boîte mécanique:** mettez la boîte de vitesses au point mort.
- **Véhicules équipés d'une boîte automatique:** engagez la position N de la boîte de vitesses.
- Desserrez le frein de stationnement.
- Arrêtez le véhicule.

Chargement du véhicule en vue de son transport

- Tenez compte des remarques concernant le remorquage (→ page 24).
- Pour transporter le véhicule, fixez le dispositif de remorquage à l'anneau de remorquage.
- **Véhicules équipés d'une boîte automatique:** mettez la boîte automatique sur N.
- **Véhicules équipés d'une boîte mécanique:** mettez la boîte de vitesses au point mort.

ⓘ **Véhicules équipés d'une boîte automatique:** en cas de défaut de la partie électrique, la boîte automatique peut être bloquée sur P. Pour pouvoir mettre la boîte de vitesses sur N, alimentez le réseau de bord en tension (→ page 22).

- Faites transporter le véhicule.
- **Véhicules équipés d'une boîte automatique :** mettez la boîte automatique sur P.
- **Véhicules équipés d'une boîte mécanique :** engagez le 1er rapport ou la marche arrière.
- Immobilisez le véhicule en serrant le frein de stationnement pour l'empêcher de rouler.
- Arrimez le véhicule uniquement au niveau des roues.

Emplacement de rangement de l'anneau de remorquage

L'anneau de remorquage se trouve dans l'outillage de bord au niveau du plancher côté passager.

Pose de l'anneau de remorquage

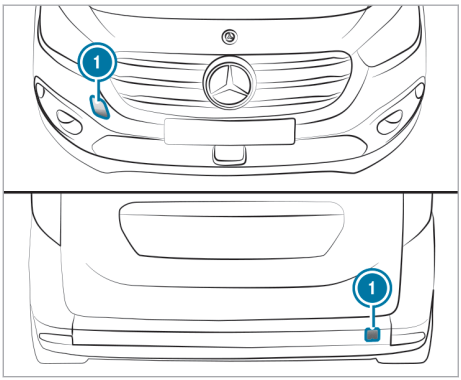

- Appuyez sur le cache 1 au niveau du repère et enlevez-le.
- Vissez l'anneau de remorquage jusqu'en butée en le tournant vers la droite et serrez-le à fond.
- Lors de la dépose de l'anneau de remorquage, veillez à ce que le cache 1 s'encliquette dans le pare-chocs lorsque vous le mettez en place.

! REMARQUE Endommagement du véhicule dû à une utilisation inadaptée de l'anneau de remorquage ou du dispositif d'attelage

Si, lors d'une opération de dépannage, l'anneau de remorquage ou le dispositif d'attelage est utilisé pour dégager le véhicule, ce dernier risque d'être endommagé.

- Utilisez l'anneau de remorquage ou le dispositif d'attelage uniquement pour le remorquage ou le démarrage du moteur par remorquage du véhicule.
- N'utilisez pas l'anneau de remorquage ou le dispositif d'attelage pour dégager le véhicule lors d'une opération de dépannage.

Démarrage du moteur par remorquage (démarrage de secours du moteur)

Véhicules équipés d'une boîte automatique

! REMARQUES Endommagement de la boîte automatique dû au démarrage du moteur par remorquage

Dans le cas des véhicules équipés d'une boîte automatique, le démarrage du moteur par remorquage peut endommager la boîte automatique.

- Les véhicules équipés d'une boîte automatique ne doivent pas être démarrés par remorquage.

- Les véhicules équipés d'une boîte automatique ne doivent pas être démarrés par remorquage.

Véhicules équipés d'une boîte mécanique

- Tenez compte des remarques concernant le remorquage (→ page 24).
- Si nécessaire, laissez refroidir le moteur et le système d'échappement.
- Mettez le véhicule en marche.
- Engagez le 2e rapport.
- Desserrez le frein de stationnement.
- Faites démarrer le moteur par remorquage du véhicule en enfonçant complètement la pédale d'embrayage.
- Relâchez lentement la pédale d'embrayage.
- Dès que le véhicule démarre, mettez immédiatement la boîte de vitesses au point mort.
- Arrêtez-vous en tenant compte des conditions de circulation.
- Retirez le dispositif de remorquage.
- Déposez l'anneau de remorquage.
- Faites contrôler le véhicule par un atelier qualifié.

Fusibles électriques

Remarques relatives aux fusibles électriques

ATTENTION Risque d'accident et de blessure en cas de câbles surchargés

Si vous manipulez ou pontez un fusible défectueux ou que vous le remplacez par un fusible d'un calibre plus grand, les câbles électriques risquent d'être surchargés.

Cela peut provoquer un incendie.

▶ Remplacez toujours les fusibles défectueux par des fusibles neufs spécifiques de même calibre.

REMARQUE Dommages dus à des fusibles incorrects

L'utilisation de fusibles incorrects peut endommager les composants et systèmes électriques ou limiter fortement leur fonctionnement.

▶ Utilisez uniquement des fusibles agréés pour Mercedes-Benz et du calibre prescrit.

Les fusibles qui ont fondu doivent être remplacés par des fusibles équivalents (même couleur et même inscription). Reportez-vous au plan d'affectation des fusibles pour connaître leur calibre et pour obtenir les informations à prendre en compte.

REMARQUE Dommages ou dysfonctionnements dus à l'humidité

L'humidité peut entraîner des dysfonctionnements ou des dommages au niveau de l'installation électrique.

▶ Assurez-vous qu'aucune humidité ne pénètre dans la boîte à fusibles lorsqu'elle est ouverte.

▶ Assurez-vous que le joint du couvercle est positionné correctement sur la boîte à fusibles lorsque vous la fermez.

Si le fusible neuf fond également, faites rechercher et éliminer la cause du problème par un atelier qualifié.

Avant le remplacement des fusibles, assurez-vous que les conditions suivantes sont remplies:

- Le véhicule est immobilisé.
- Tous les consommateurs électriques sont arrêtés.
- Le moteur du véhicule est arrêté.

Les fusibles électriques sont répartis dans différentes boîtes à fusibles:

- Boîte à fusibles au niveau du poste de conduite côté conducteur (→ page 246)
- Boîte à fusibles dans le compartiment moteur côté conducteur (→ page 247)

Affectation des fusibles

Les fusibles présents dépendent de l'équipement.

Certains fusibles ne peuvent être remplacés que par un atelier qualifié. Ces fusibles ne figurent pas sur l'autocollant.

Remplacez uniquement les fusibles qui sont mentionnés sur l'autocollant.

Fusibles

Symbole	Consommateur(s)
	Lave-glace
	Phares avant
	Feux de détresse
	Avertisseur
	Prise du dispositif pour remorque
STOP	Feux stop, unité centrale de l'espace passagers
	Lave-glace, feux de recul
	Clignotants
	Lève-vitres

Ouverture et fermeture de la boîte à fusibles au niveau du poste de conduite du côté conducteur

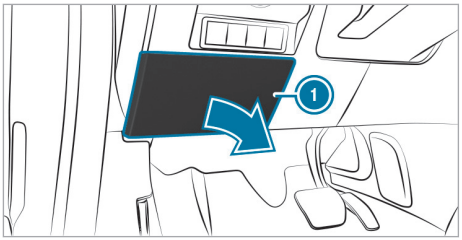

Le plan d'affectation des fusibles figure au dos du cache.

- **Ouverture :** saisissez le cache (1) par le bas et tirez-le.
- Enlevez le cache.
- **Fermeture :** insérez le cache en haut et appuyez sur la partie inférieure.

Ouverture et fermeture de la boîte à fusibles située dans le compartiment moteur

Conditions requises

- Un chiffon sec et un tournevis sont à portée de main.

Tenez compte des remarques relatives aux fusibles électriques (→ page 22).

Ouverture

ATTENTION Risque de blessure dû à l'utilisation des essuie-glaces alors que le capot moteur est ouvert

Si les essuie-glaces se mettent en marche alors que le capot moteur est ouvert, vous risquez d'être coincé par la tringlerie d'essuie-glace.

- Veillez à toujours arrêter les essuie-glaces et le véhicule avant d'ouvrir le capot moteur.

ATTENTION Risque de brûlure ors de l'ouverture du capot moteur

Si vous ouvrez le capot moteur après une surchauffe du moteur ou après un incendie dans le compartiment moteur, les situations suivantes peuvent se produire:

- Vous pouvez entrer en contact avec des gaz brûlants.
- Vous pouvez entrer en contact avec d'autres ingrédients et lubrifiants qui s'échappent.

- Avant d'ouvrir le capot moteur, laissez refroidir le moteur ayant subi une surchauffe.
- Dans le cas d'un incendie dans le compartiment moteur, laissez le capot moteur fermé et prévenez les pompiers.

- Ouvrez le capot moteur (→ page 218).

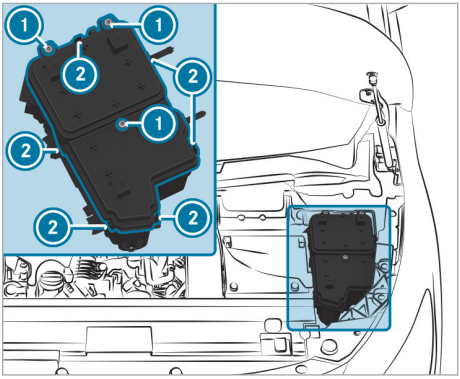

- Essuyez éventuellement la boîte à fusibles avec un chiffon.
- Desserrez les vis (1).
- Appuyez sur les agrafes (2) et retirez le couvercle de la boîte à fusibles vers le haut.

Fermeture

- Contrôlez que le joint est positionné correctement sur le couvercle.
- Remettez le couvercle en place sur la boîte à fusibles.
- Assurez-vous que les agrafes (2) s'enclenchent.
- Serrez les vis (1).
- Fermez le capot moteur.

Outillage de bord

Informations relatives à l'outillage de bord

L'outillage de bord se trouve dans le compartiment de rangement situé dans l'espace jambes côté passager (→ page 248).

En fonction de l'équipement du véhicule, l'outillage de bord comprend les éléments suivants:

- 1 anneau de remorquage
- Kit anticrevaison TIREFIT
- 1 cric
- 1 clé démonte-roue

Ouverture du compartiment de rangement pour outillage de bord

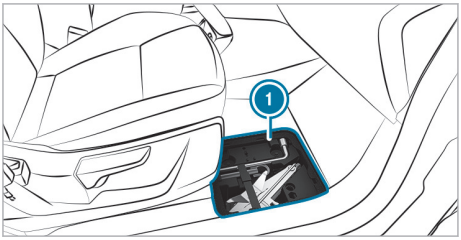

Compartiment de rangement situé dans le plancher côté passager 1

- Déposez le tapis de sol (→ page 113).
- Défaites le cache et soulevez-le.

Remarque relative au niveau de bruit ou au comportement anormal du véhicule

Pendant la marche, prêtez attention aux vibrations, aux bruits et à un comportement anormal du véhicule, par exemple lorsque ce dernier tire d'un côté. Cela peut signifier que les jantes ou les pneus sont endommagés. En cas de doute concernant l'état d'un pneu, réduisez la vitesse du véhicule. Arrêtez-vous dès que possible et contrôlez si les jantes et les pneus ont été endommagés ou s'ils ne fonctionnent plus correctement. Des dommages cachés au niveau des pneus peuvent également être à l'origine de ce comportement routier anormal. Si aucun dommage n'est visible, faites contrôler les jantes et les pneus par un atelier qualifié.

Remarques relatives au contrôle régulier des jantes et des pneus

⚠ **ATTENTION** Risque d'accident dû à des pneus endommagés

Des dommages au niveau des pneus peuvent entraîner une perte de pression.

▶ Contrôlez régulièrement l'état des pneus et remplacez immédiatement tout pneu endommagé.

Contrôlez régulièrement l'état des pneus et des jantes, au minimum toutes les 2 semaines ou après un trajet en tout-terrain ou sur des chaussées dégradées. Des roues endommagées peuvent entraîner des pertes de pression au niveau des pneus.

Vérifiez que les pneus ne présentent pas d'endommagements, tels que

- des coupures
- des entailles
- des fissures
- des hernies
- des déformations ou une corrosion importante au niveau des jantes

⚠ **ATTENTION** Risque d'aquaplanage dû à des sculptures de pneu trop peu profondes

Lorsque la profondeur des sculptures est insuffisante, l'adhérence du pneu diminue.

Sur chaussée mouillée, le risque d'aquaplanage augmente, en particulier si vous roulez à une vitesse inadaptée.

▶ Contrôlez régulièrement sur tous les pneus la profondeur des sculptures ainsi que l'état de la bande de roulement sur toute la largeur du pneu.

Profondeur minimale des sculptures:

- Pneus été: 3 mm
- Pneus M+S: 4 mm

▶ Pour des raisons de sécurité, faites remplacer les pneus avant que la profondeur minimale des sculptures prescrite ne soit atteinte.

Effectuez régulièrement les contrôles suivants sur toutes les roues, au minimum 1 fois par mois ou selon les besoins (avant un long trajet ou un trajet en tout-terrain, par exemple):

- Contrôle de la pression de pneu (→ page 251)
- Contrôle des capuchons de valve

  Les valves doivent être protégées de l'humidité et de la saleté par les capuchons spécialement agréés pour Mercedes-Benz pour votre véhicule.
- Contrôle visuel de la profondeur des sculptures et de la bande de roulement sur toute la largeur du pneu

  La profondeur minimale des sculptures est de 3 mm pour les pneus été et de 4 mm pour les pneus hiver.

Informations sur la conduite avec des pneus été

Les pneus été perdent considérablement en élasticité et par conséquent en adhérence et en capacité de freinage lorsque la température est inférieure à 10 °C. Equipez votre véhicule de pneus M+S. Si vous utilisez des pneus été lorsque les températures sont très basses, cela risque d'entraîner la formation de fissures et les pneus seraient ainsi irrémédiablement endommagés. Mercedes-Benz décline toute responsabilité pour ces dommages.

Une fois les pneus été montés:

- contrôlez la pression de pneu (→ page 251)
- redémarrez le système de contrôle de la pression des pneus (→ page 253)

Informations sur les pneus M+S

ATTENTION Risque d'accident en cas de dimensions incorrectes des jantes et des pneus

La roue de secours compacte ou la roue de secours normale peut compromettre fortement le comportement routier.

Pour éviter de prendre des risques, tenez compte des remarques suivantes:

- ▶ Conduisez avec prudence.
- ▶ Ne montez jamais plus d'une roue de secours compacte ou normale qui diffère de la roue à changer.
- ▶ N'utilisez que brièvement la roue de secours compacte ou la roue de secours normale.
- ▶ Faites remplacer les roues de secours compactes ou les roues de secours normales présentant des dimensions différentes par l'atelier qualifié le plus proche. Tenez impérativement compte des dimensions de jantes et de pneus appropriées ainsi que du type de pneus.

ATTENTION Risque d'accident dû à des sculptures de pneu trop peu profondes

Des pneus M+S dont la profondeur des sculptures est inférieure à 4 mm ne sont pas adaptés à la circulation hivernale et n'offrent plus suffisamment d'adhérence.

- ▶ Remplacez impérativement les pneus M+S dont la profondeur des sculptures est inférieure à 4 mm.

Lorsque la température est inférieure à 10 °C, montez des pneus hiver ou des pneus toutes saisons. Ces 2 types de pneus portent le sigle M+S.

Lorsque les conditions de circulation sont hivernales, seuls les pneus hiver sur lesquels figure un symbole supplémentaire représentant un flocon de neige à côté du sigle M+S sont en mesure d'offrir la meilleure adhérence qui soit.

Vous n'obtiendrez l'efficacité optimale des systèmes de sécurité active, tels que l'ABS ou l'ESP®, qu'avec ces pneus. Ces pneus ont été conçus spécialement pour rouler dans la neige.

Pour garantir une bonne tenue de route, équipez toutes les roues de pneus M+S de même marque et de même profil.

Respectez la vitesse maximale autorisée pour les pneus M+S.

Si vous montez des pneus M+S dont la vitesse maximale autorisée est inférieure à la vitesse maximale par construction du véhicule, vous devez placer une étiquette de rappel correspondante dans le champ de vision du conducteur. Vous pouvez vous la procurer dans un atelier qualifié.

Une fois les pneus hiver montés, prenez les mesures suivantes:

- contrôlez la pression de pneu (→ page 251)
- redémarrez le système de contrôle de la pression des pneus (→ page 253)

Remarques relatives aux chaînes à neige

ATTENTION Risque d'accident en cas de montage incorrect des chaînes à neige

Si vous montez des chaînes à neige sur les roues arrière, celles-ci peuvent frotter contre la carrosserie ou contre des éléments du train de roulement.

- ▶ Ne montez jamais de chaînes à neige sur les roues arrière.
- ▶ Montez toujours les chaînes à neige par paire sur les roues avant.

REMARQUE Endommagement des enjoliveurs de roue par les chaînes à neige montées

Si vous montez des chaînes à neige sur les jantes acier, vous risquez d'endommager les enjoliveurs de roue.

- ▶ Enlevez les enjoliveurs de roue des jantes acier avant de monter des chaînes à neige.

En cas d'utilisation de chaînes à neige, tenez compte des remarques suivantes:

- Les chaînes à neige sont uniquement autorisées sur certaines combinaisons jantes/pneus. Pour de plus amples informations à ce sujet, adressez-vous à un atelier qualifié.
- Pour des raisons de sécurité, montez uniquement des chaînes à neige agréées pour les véhicules Mercedes-Benz ou présentant le même standard de qualité.
- Les chaînes à neige doivent être resserrées après avoir parcouru environ 1 km. C'est le seul moyen de garantir un positionnement opti-

mal des chaînes à neige et le dégagement par rapport aux composants avoisinants.

- Utilisez les chaînes à neige uniquement lorsque toute la chaussée est recouverte de neige. Déposez les chaînes à neige dès que vous ne roulez plus sur des routes enneigées.
- Des dispositions locales peuvent limiter l'utilisation des chaînes à neige. Avant de monter des chaînes à neige, tenez compte des prescriptions correspondantes.
- La vitesse maximale autorisée pour rouler avec des chaînes à neige est de 50 km/h.
- **Véhicules équipés de l'assistant de stationnement actif:** n'utilisez pas l'assistant de stationnement actif lorsque vous roulez avec des chaînes à neige.

Pression de pneu

Remarques relatives à la pression de pneu

Une pression de pneu trop faible ou trop élevée a les conséquences suivantes:

- La durée de vie des pneus est réduite.
- Le risque d'endommagement des pneus augmente.
- Le comportement routier et donc la sécurité sont compromis, par exemple par l'aquaplanage.

ATTENTION Risque d'accident en cas de chutes de pression répétées au niveau des pneus

Les jantes, les valves et les pneus risquent d'être endommagés.

Une pression de pneu trop basse peut entraîner l'éclatement du pneu.

- ▶ Contrôlez l'absence de corps étrangers dans les pneus.
- ▶ Contrôlez l'étanchéité de la roue ou de la valve.
- ▶ Si le dommage ne peut pas être éliminé, prenez contact avec un atelier qualifié.

Vous trouverez les indications relatives à la pression recommandée des pneus montés départ usine sur votre véhicule dans le tableau de pression des pneus qui se trouve au-dessus du verrouillage de porte lorsque la porte conducteur est ouverte (→ page 251).

Utilisez un manomètre approprié pour contrôler la pression de pneu. L'aspect extérieur d'un pneu ne permet aucune déduction concernant sa pression.

Système de contrôle de la pression des pneus: vous pouvez également vérifier la pression de pneu par l'intermédiaire de l'ordinateur de bord.

Corrigez la pression uniquement lorsque les pneus sont froids. Conditions pour des pneus froids:

- Le véhicule est resté immobilisé pendant au moins 3 heures sans que les pneus aient été exposés au rayonnement solaire.
- Vous avez parcouru moins de 1,6 km.

Une augmentation de la température des pneus de 10 °C augmente la pression de pneu de 10 kPa (0,1 bar, 1,5 psi) environ. Tenez-en compte lorsque vous devez contrôler la pression alors que les pneus sont chauds.

Remarques sur la traction d'une remorque
Pour les pneus de l'essieu arrière, reportez-vous exclusivement à la pression recommandée dans le tableau de pression des pneus pour une charge élevée.

Vue d'ensemble du tableau de pression des pneus

Le tableau de pression des pneus (1) se trouve au-dessus du verrouillage de porte lorsque la porte conducteur est ouverte.

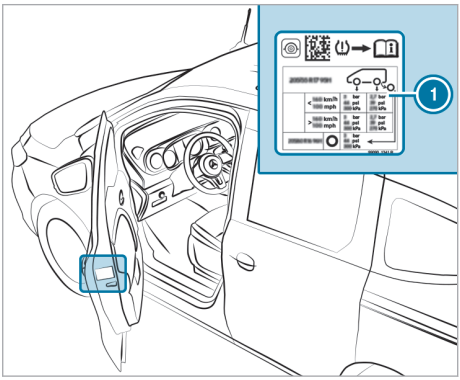

Le tableau de pression des pneus indique la pression de pneu recommandée pour les pneus montés d'usine sur ce véhicule. Les pressions de pneu recommandées s'appliquent aux pneus froids et à différentes vitesses du véhicule.

Si la pression de pneu est précédée de l'indication d'une ou de plusieurs dimensions de pneus, cela

signifie que la pression indiquée est uniquement valable pour ces tailles de pneus.

Si les informations sur les dimensions des pneus sont complétées par le symbole [ ], différentes pressions de pneu sont alors indiquées à droite.

Les vitesses autorisées sont indiquées dans le tableau de pression des pneus.

Tenez compte des thèmes associés suivants:

- Remarques relatives à la pression de pneu (→ page 251)

Système de contrôle de la pression des pneus

Fonctionnement du système de contrôle de la pression des pneus

Tenez compte des informations suivantes sur le système de contrôle de la pression des pneus (→ page 6).

Le système contrôle la pression des pneus montés sur le véhicule à l'aide du capteur de pression de pneu.

Les nouveaux capteurs de pression de pneu (sur les pneus hiver, par exemple) sont initialisés automatiquement lors du 1er trajet.

En cas de perte de pression notable ou de température excessive au niveau des pneus, une alerte est émise

- par l'intermédiaire des messages d'écran (→ page 321)
- par l'intermédiaire du voyant d'alerte [ ] qui se trouve sur le combiné d'instruments (→ page 332)

Il incombe au conducteur de régler la pression de pneu conformément à la pression recommandée pour les pneus froids et adaptée aux conditions d'utilisation du véhicule. Réglez la pression lorsque les pneus sont froids, en utilisant un manomètre. Tenez compte du fait que le système de contrôle de la pression des pneus doit d'abord initialiser la pression de pneu adaptée aux conditions d'utilisation actuelles du véhicule.

Dans la plupart des cas, le système de contrôle de la pression des pneus actualise automatiquement les valeurs de référence après que vous avez modifié la pression de pneu. Toutefois, vous pouvez également actualiser manuellement les valeurs de référence en redémarrant le système de contrôle de la pression des pneus (→ page 253).

Limites système

Le système de contrôle de la pression des pneus n'émet aucune alerte

- si la pression de pneu réglée est incorrecte
- en cas de perte de pression soudaine, due par exemple à l'intrusion d'un corps étranger dans le pneu
- en cas de perturbation par une autre source radio

Tenez également impérativement compte des thèmes associés suivants:

- Remarques relatives à la pression de pneu (→ page 251)

Contrôle de la pression de pneu à l'aide du système de contrôle de la pression des pneus

Conditions requises

- Le véhicule est en marche.

Ordinateur de bord:

Maintenance ▸▸ Pneus

L'un des affichages suivants apparaît:

- Pression et température actuelles des pneus sur les différentes roues
- Affichage pression pneus quelques minutes après le départ
- Contrôle pression pneus activé: le cycle d'initialisation du système n'est pas encore terminé. La pression de pneu est alors déjà contrôlée.

▶ Comparez la pression de pneu à la pression recommandée pour les conditions d'utilisation actuelles (→ page 251). Ce faisant, tenez compte des remarques relatives aux pneus froids (→ page 251).

ⓘ Les valeurs affichées sur l'ordinateur de bord peuvent différer de celles du manomètre car elles sont calculées en fonction du niveau de la mer. En altitude, la pression de pneu indiquée par un manomètre est plus élevée que celle affichée par l'ordinateur de bord. Dans ce cas, ne diminuez pas la pression de pneu.

Redémarrage du système de contrôle de la pression des pneus

Conditions requises

- Le véhicule est à l'arrêt.
- La pression de pneu recommandée pour chaque roue est réglée en fonction des conditions d'utilisation du véhicule (→ page 251).

Redémarrez le système de contrôle de la pression des pneus dans les situations suivantes:

- Modification de la pression de pneu
- Changement de roues/de pneus ou montage de roues neuves/de pneus neufs

Ordinateur de bord:

→ Maintenance ▸▸ Pneus

▶ Balayez du doigt la surface Touch Control située à gauche sur le volant, en effectuant un mouvement vers le bas.
Le message Pressions actuelles comme nouvelles valeurs de référence? apparaît sur l'ordinateur de bord.

▶ Pour lancer un redémarrage, appuyez sur le Touch Control situé à gauche sur le volant.
Le message Contrôle pression pneus redémarré apparaît sur l'ordinateur de bord.

Les messages d'alerte actuels sont effacés et le voyant orange d'alerte (!) s'éteint.

Après quelques minutes de trajet, le système contrôle si la pression actuelle des pneus se trouve dans la plage de valeurs prescrite. La pression de pneu actuelle est ensuite contrôlée sur la base de ces valeurs de référence.

Tenez compte du thème associé suivant:

- Remarques relatives à la pression de pneu (→ page 251)

Homologation radio pour le système de contrôle de la pression des pneus

Numéros d'homologation radio

Pays	Numéro d'homologation radio
Argentine	R! CNC: H-12336 Model: Schrader HSW4
Brésil	ANATEL MODELO: GG4 ANATEL: 0381-13-8001 Este equipamento opera em caráter secundário, isto é, não tem direito à proteção contrainterferência prejudicial, mesmo de estações do mesmo tipo e não pode causar interferência a sistemas operando em caráter primário.
Jordanie	Kingdom of Jordan Type approval for Tyre Pressure Sensor and ECU Manufacturer: Schrader Electronics Ltd. Model: Mercedes HS Snap in 433 MHz Type Approval Number: TRC/LPD/2013/48 Type Approval Number: LPD
Maroc	AGREE PAR L'ANRT MAROC MR7907 ANRT 2013 Date d'agrement: 05/03/2013
Philippines	NATIONAL TELECOMMUNICATIONS COMMISSION NTC Type Approved. No: ESD-1306995C

Pays	Numéro d'homologation radio
Singapour	Complies with IDA Standards DA-103365
Afrique du Sud	ICASA TA-2013/461
Emirats arabes unis Abou Dhabi et Dubaï	TRA Registered No: ER0104996/13 Dealer No: DA0047074/10

Changement de roue

Remarques relatives au choix, au montage et au remplacement des jantes et des pneus

ATTENTION Risque d'accident en cas de dimensions incorrectes des roues et des pneus

Si vous montez des roues et des pneus de dimensions incorrectes, les freins de service ou les éléments du système de freinage et de la suspension de roue risquent d'être endommagés.

▶ Remplacez toujours les roues et les pneus par des roues et des pneus ayant les mêmes spécifications que les pièces d'origine.

Dans le cas des roues, soyez attentif aux points suivants:

- Désignation
- Type

Dans le cas des pneus, soyez attentif aux points suivants:

- Désignation
- Fabricant
- Type

ATTENTION Risque d'accident en cas de dépassement de la capacité de charge des pneus ou de l'indice de vitesse autorisé

Un dépassement peut endommager les pneus et provoquer leur éclatement.

▶ Montez uniquement des pneus dont les dimensions et le type sont agréés pour votre type de véhicule.

▶ Veillez à respecter la capacité de charge des pneus requise pour votre véhicule et l'indice de vitesse.

REMARQUE Endommagement du véhicule et des pneus dû à l'utilisation de pneus d'un type et de dimensions non agréés

Pour des raisons de sécurité, utilisez uniquement des pneus, des jantes et des accessoires agréés spécialement par Mercedes-Benz pour votre véhicule.

Ces pneus sont spécialement adaptés aux systèmes d'aide à la conduite et systèmes de sécurité active tels que l'ABS ou l'ESP®.

Sinon, cela risque d'entraîner une dégradation du comportement du véhicule, par exemple du point de vue de la tenue de route, des bruits de roulement et de la consommation. En outre, d'autres dimensions de pneus peuvent entraîner sous charge un frottement des pneus contre la carrosserie ou les éléments de l'essieu. Les pneus ou le véhicule peuvent être endommagés.

▶ Utilisez uniquement les pneus, les jantes et les accessoires qui ont été testés et recommandés par Mercedes-Benz.

REMARQUES Sécurité de marche compromise en cas d'utilisation de pneus rechapés

Les pneus rechapés ne sont ni testés ni recommandés par Mercedes-Benz étant donné que les détériorations antérieures ne sont pas toujours détectées au rechapage.

La sécurité de marche ne peut donc pas être garantie.

▶ Ne montez aucun pneu d'occasion dont vous ne connaissez pas l'utilisation antérieure.

REMARQUE Risque d'endommagement des jantes et des pneus en cas de franchissement d'obstacles

Les pneus des roues de grande taille sont de plus petite section. Plus la section des pneus est faible, plus le risque d'endommagement

des jantes et des pneus en cas de franchissement d'obstacles est grand.

- ▶ Evitez les obstacles ou franchissez-les avec une prudence extrême.
- ▶ Réduisez votre vitesse pour franchir les bordures de trottoirs, les ralentisseurs, les plaques d'égout et les nids-de-poule.
- ▶ Evitez les bordures de trottoirs particulièrement hautes.

! **REMARQUE** Risque d'endommagement des jantes et des pneus lors du stationnement sur un trottoir ou dans un nid-de-poule

Lors du stationnement sur un trottoir ou dans un nid-de-poule, les jantes et les pneus risquent d'être endommagés.

- ▶ Garez-vous uniquement sur un sol aussi plat que possible.
- ▶ Evitez les trottoirs et les nids-de-poule lors du stationnement.

! **REMARQUE** Endommagement des composants électroniques dû à l'utilisation de démonte-pneus

Véhicules équipés du système de contrôle de la pression des pneus: la roue est munie de composants électroniques.

Si un démonte-pneu est placé à proximité de la valve, les composants électroniques risquent d'être endommagés.

- ▶ Ne placez aucun démonte-pneu à proximité de la valve.
- ▶ Faites toujours remplacer les pneus par un atelier qualifié.

L'utilisation d'accessoires non agréés par Mercedes-Benz pour votre véhicule ou une utilisation incorrecte peuvent compromettre la sécurité de fonctionnement de votre véhicule.

Avant tout achat et utilisation d'accessoires non agréés, renseignez-vous auprès d'un atelier qualifié sur les points suivants:

- Adéquation
- Dispositions légales
- Recommandations d'usine

Lors du choix, du montage et du remplacement des pneus, tenez compte des points suivants:

- Prescriptions spécifiques au pays concerné en matière d'homologation des pneus et qui imposent un certain type de pneu pour votre véhicule.
- Il peut également arriver que, dans certaines régions ou zones d'exploitation, l'utilisation d'un type de pneus en particulier soit fortement recommandée.
- N'utilisez que des jantes et des pneus de même type, de même modèle (pneus été, pneus hiver) et de même marque.
- Montez uniquement des jantes de même taille sur un essieu (côté gauche et côté droit).

  Des exceptions ne sont permises qu'en cas de crevaison pour le trajet jusqu'à l'atelier qualifié.
- Ne modifiez en aucun cas le système de freinage, les roues ou les pneus.

  Le montage de rondelles de compensation et de disques antipoussière n'est pas autorisé et entraîne l'annulation de l'autorisation de mise en circulation.
- Lorsque la température est inférieure à 10 °C, montez des pneus hiver ou des pneus toutes saisons portant le sigle M+S sur toutes les roues.

  Lorsque les conditions de circulation sont hivernales, les pneus hiver sont en mesure d'offrir la meilleure adhérence qui soit.
- Dans le cas des pneus M+S, montez uniquement des pneus de même profil.
- Respectez la vitesse maximale autorisée pour les pneus M+S montés.

  Si la vitesse maximale autorisée est inférieure à celle du véhicule, une étiquette de rappel correspondante doit être placée dans le champ de vision du conducteur.
- Lorsque votre véhicule est équipé de pneus neufs, roulez à vitesse modérée pendant les 100 premiers kilomètres.
- Remplacez les pneus au plus tard au bout de 6 ans, indépendamment de leur degré d'usure.

Pour de plus amples informations sur les jantes et les pneus, adressez-vous à un atelier qualifié.

Tenez également compte des thèmes associés suivants:

- Remarques relatives à la pression de pneu (→ page 251)
- Tableau de pression des pneus (→ page 251)
- Remarques relatives à la roue de secours (→ page 260)

Remarques relatives à la permutation des roues

⚠ **ATTENTION** Risque d'accident en cas de dimensions différentes des roues

La permutation des roues avant et arrière risque de compromettre fortement le comportement routier du véhicule.

Les freins à disques ou les éléments de la suspension de roue risquent d'être endommagés.

▶ Permutez uniquement les roues avant et arrière lorsque les jantes et les pneus sont de dimensions identiques.

La permutation des roues avant et arrière alors que les jantes ou les pneus sont de dimensions différentes peut entraîner l'annulation de l'autorisation de mise en circulation.

Les roues avant et arrière s'usent de manière différente:

- Les roues avant s'usent plus fortement au niveau de l'épaulement de pneu.
- Les roues arrière s'usent plus fortement au milieu du pneu.

N'usez pas trop les pneus. Sinon, leur adhérence sur route mouillée diminue fortement (aquaplanage).

Si les roues du véhicule sont toutes de même taille, vous pouvez les permuter tous les 5 000 à 10 000 km, en fonction de leur degré d'usure. Respectez le sens de rotation des roues.

Tenez compte pour cela des instructions et des consignes de sécurité relatives au changement de roue (→ page 256).

Informations relatives au sens de rotation des pneus

Les pneus avec sens de rotation prescrit offrent des avantages supplémentaires, par exemple en matière d'aquaplanage. Ces avantages sont effectifs uniquement si vous respectez le sens de rotation prescrit.

Le sens de rotation est repéré par une flèche sur le flanc du pneu.

Une roue de secours peut aussi être montée dans le sens de rotation inverse. Respectez les conditions d'utilisation temporaire ainsi que la limite de vitesse indiquée sur la roue de secours.

Remarques concernant le stockage des roues

Lors du stockage des roues, tenez compte des remarques suivantes:

- Stockez les roues démontées dans un endroit frais et sec, si possible à l'abri de la lumière.
- Protégez les pneus de l'huile, de la graisse et du carburant.

Préparation du véhicule pour un changement de roue

Conditions requises

- L'outillage de changement de roue nécessaire est disponible.
- Le véhicule ne se trouve pas sur un terrain en pente.
- Le véhicule est à l'arrêt sur un sol stable, plat et non glissant.

▶ Serrez le frein de stationnement.

▶ Placez les roues avant en ligne droite.

▶ **Véhicules équipés d'une boîte mécanique:** engagez le 1er rapport ou la marche arrière [R].

▶ **Véhicules équipés d'une boîte automatique:** engagez le rapport [P].

▶ Arrêtez le véhicule.

▶ Assurez-vous que vous ne pouvez pas mettre le véhicule en marche.

▶ **Sur un sol horizontal:** placez une cale ou un autre objet approprié devant et derrière la roue diagonalement opposée à la roue à remplacer.

▶ **Sur une descente douce:** placez une cale ou un autre objet approprié sous chacune des roues avant et arrière situées du côté opposé à la roue à remplacer.

▶ Sortez le cric et l'outillage de changement de roue qui sont rangés dans l'espace jambes côté passager (→ page 248).

▶ Enlevez la roue de secours du porte-roue de secours, si votre équipement en est doté (→ page 261).

▶ Si nécessaire, enlevez l'enjoliveur de roue.

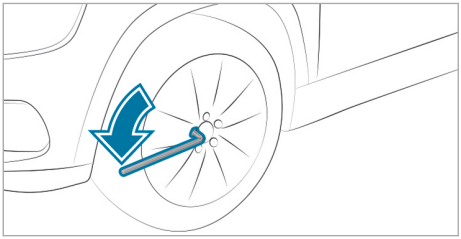

▶ A l'aide de la clé démonte-roue, dévissez les vis/écrous de la roue à changer de 1 tour environ. Ne dévissez pas complètement les vis/écrous de roue.

▶ Levez le véhicule (⟶ page 257).

Levage du véhicule lors d'un changement de roue

Conditions requises

- Personne ne se trouve dans le véhicule.
- Le véhicule doit être prêt pour le changement de roue (⟶ page 256).

Remarques importantes relatives à l'utilisation du cric:

- Pour soulever le véhicule, utilisez uniquement les crics agréés pour Mercedes-Benz pour votre véhicule.
- Le cric n'est prévu que pour soulever le véhicule pendant une durée limitée et n'est pas conçu pour effectuer des travaux de maintenance sous le véhicule.
- Le cric doit reposer sur une surface plane, ferme et non glissante. Si nécessaire, utilisez un support large, plat et antidérapant qui puisse supporter la charge.
- Le pied du cric doit se trouver directement en dessous du point d'appui.

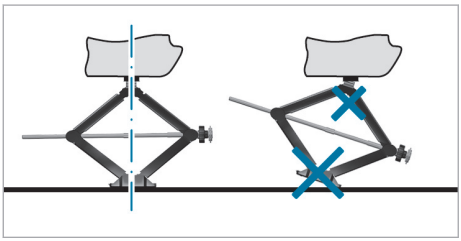

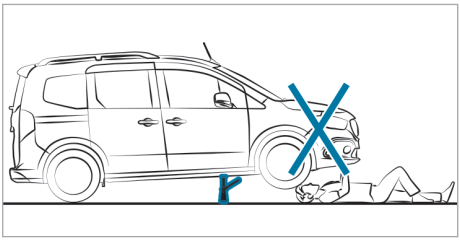

Règles de conduite lorsque le véhicule est soulevé:

- Ne mettez jamais vos mains ou vos pieds sous le véhicule.
- Ne vous glissez jamais sous le véhicule.
- Ne mettez pas le véhicule en marche et ne desserrez pas le frein de stationnement.
- N'ouvrez ou ne fermez aucune porte ni le hayon.

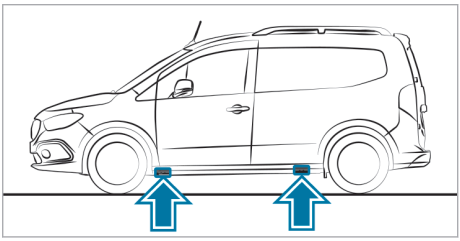

Emplacement des points d'appui du cric

ATTENTION Risque de blessure en cas de placement incorrect du cric

Si vous ne placez pas le cric correctement sous le point d'appui prévu à cet effet sur le véhicule, le cric risque de glisser lorsque le véhicule est soulevé.

▶ Placez le cric uniquement sous le point d'appui prévu à cet effet sur le véhicule. Le pied du cric doit se trouver directement en dessous du point d'appui sur le véhicule.

REMARQUE Dommages sur le véhicule dus au cric

Si vous ne placez pas le cric sous les points d'appui prévus à cet effet, vous risquez d'endommager le véhicule.

▶ Placez le cric uniquement sous les points d'appui prévus à cet effet.

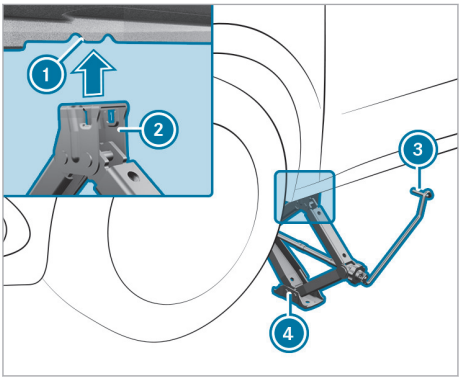

- Placez l'appui ② du cric ④ sous le point d'appui du cric ①.
- Veillez à ce que le pied du cric ④ se trouve directement en dessous du point d'appui ①.
- Tournez la manivelle du cric ③ jusqu'à ce que le cric ④ soit parfaitement en place sous le point d'appui ① et que la surface d'appui du cric repose entièrement sur le sol.
- Continuez de tourner la manivelle ③ jusqu'à ce que la roue soit à 3 cm au maximum au-dessus du sol.

Dépose de la roue

Conditions requises

- Le véhicule est relevé (→ page 257).

Lors du changement de roue, évitez d'exercer une force quelconque sur les disques de frein car cela risque de compromettre le confort au freinage.

REMARQUE Dommages au niveau des filetages dus à des vis de roue encrassées

- Ne posez pas les vis de roue dans le sable ou dans la saleté.

- Enlevez la vis de roue qui se trouve en haut.
- Dévissez complètement les autres vis de roue.
- Enlevez la roue et rangez-la, si nécessaire, dans le compartiment de chargement.

ⓘ Ce faisant, tenez compte des règles de conduite lorsque le véhicule est soulevé (→ page 257).

Montage d'une nouvelle roue

Conditions requises

- La roue est déposée (→ page 258).

ATTENTION Risque d'accident en cas de perte d'une roue

Si les vis de roue sont huilées ou graissées, ou si le filet des vis ou des moyeux de roue est endommagé, les vis de roue peuvent se desserrer.

- Ne huilez ni ne graissez jamais les vis de roue.
- Prenez immédiatement contact avec un atelier qualifié si un filet est endommagé.
- Faites remplacer les vis de roue ou les taraudages des moyeux de roue endommagés.
- Ne continuez pas de rouler.

- Tenez compte des remarques relatives au choix des pneus (→ page 254).

Dans le cas des pneus avec sens de rotation prescrit, le sens de rotation est repéré par une flèche sur le flanc du pneu. Tenez compte du sens de rotation prescrit lors du montage.

- Tenez compte des remarques relatives au montage de la roue de secours (→ page 260).

ATTENTION Risque de blessure lors du serrage des vis et des écrous de roue

Si vous serrez les vis ou écrous de roue alors que le véhicule est soulevé, le cric risque de glisser.

- Serrez uniquement les vis ou écrous de roue lorsque le véhicule est abaissé.

- Respectez les instructions et les consignes de sécurité relatives au «Changement de roue» (→ page 254).
- Pour des raisons de sécurité, utilisez exclusivement les vis de roue agréées pour les véhicules Mercedes-Benz et pour le type de roue monté.

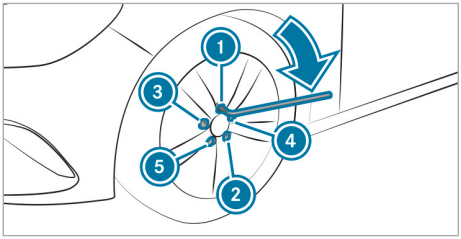

- Posez les vis de roue et serrez-les légèrement et uniformément dans l'ordre indiqué, c'est-à-dire en diagonale.
- Abaissez le véhicule (→ page 259).

Abaissement du véhicule après un changement de roue

Conditions requises

- La nouvelle roue est montée (→ page 258).

- **Abaissement du véhicule :** tournez la manivelle du cric jusqu'à ce que le véhicule repose de nouveau fermement sur le sol.
- Mettez le cric de côté.

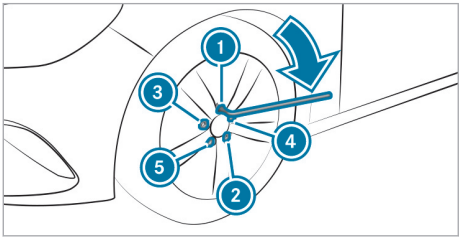

- Serrez les vis de roue uniformément dans l'ordre indiqué ① à ⑤, c'est-à-dire en diagonale, avec un couple maximal de 80 Nm dans un premier temps.
- Serrez ensuite les vis de roue uniformément dans l'ordre indiqué ① à ⑤, c'est-à-dire en diagonale, au couple de serrage prescrit de 110 Nm.

ATTENTION Risque d'accident dû à un couple de serrage incorrect

Si vous ne serrez pas les vis ou les écrous de roue au couple prescrit, les roues risquent de se détacher.

- Assurez-vous que les vis de roue ou les écrous de roue sont serrés au couple de serrage prescrit.
- Si nécessaire, prenez contact avec un atelier qualifié et ne déplacez pas le véhicule.

- Contrôlez la pression de pneu de la roue nouvellement montée et corrigez-la si nécessaire.
- **Véhicules équipés du système de contrôle de la pression des pneus :** redémarrez le système de contrôle de la pression des pneus (→ page 253).

Informations relatives aux combinaisons jantes/pneus

Remarques générales

Pour de plus amples informations sur les jantes, les pneus et les combinaisons autorisées, adressez-vous à un atelier qualifié.

Plus la section des pneus est faible pour une certaine taille de roues, plus le confort de marche se dégrade sur des routes en mauvais état. Le confort de roulement et d'amortissement baisse tandis que le risque d'endommagement des jantes et des pneus en cas de franchissement d'obstacles augmente.

Vous trouverez le tableau des pressions de pneu recommandées pour différents états de chargement du véhicule au-dessus du verrouillage de porte lorsque la porte conducteur est ouverte ou sous «Tableaux de pressions des pneus» (→ page 251).

Contrôlez la pression de pneu régulièrement et uniquement lorsque les pneus sont froids.

Tenez compte des remarques suivantes:

- Le véhicule doit toujours être équipé de jantes de même taille sur un essieu (gauche/droite).
- Le véhicule doit toujours être équipé de pneus de même modèle (pneus été, pneus toutes saisons).

Pour tout renseignement sur les pneus spécialement développés et agréés pour votre véhicule, adressez-vous à un point de service Mercedes-Benz.

ⓘ Certaines combinaisons jantes/pneus ne sont livrables départ usine que dans certains pays.

Pneus été avec jantes acier

Pneus été	Jantes acier
195/65 R15 91 H	6 J x 15 ET 35
195/65 R15 95 H	6 J x 15 ET 35
195/65 R16 100 H	6 J x 16 ET 35
205/60 R16 92 H	6 J x 16 ET 38

Pneus été avec jantes alliage

Pneus été	Jantes alliage
195/65 R16 100C	6 J x 16 ET 35
205/60 R16 92 H	6,5 J x 16 ET 40
205/60 R16 96 H	6,5 J x 16 ET 40
205/55 R17 95 H	7 J x 17 ET 43

Pneus toutes saisons avec jantes acier

Pneus toutes saisons	Jantes acier
205/60 R16 96 H	6 J x 16 ET 38

Pneus toutes saisons avec jantes alliage

Pneus toutes saisons	Jantes alliage
205/60 R16 96 H	6,5 J x 16 ET 40

Roue de secours

Remarques relatives à la roue de secours

Roue de secours : les dimensions de jantes et de pneus et le type de pneus correspondent aux autres roues montées, à l'exception de la jante de taille 7 J x 17 ET 43.

Une roue de secours montée modifie le comportement routier et présente des risques.

ATTENTION Risque d'accident en cas de dimensions incorrectes des jantes et des pneus

La roue de secours peut compromettre fortement le comportement routier.

Pour éviter de prendre des risques, tenez compte des remarques suivantes:

- ▶ Conduisez avec prudence.
- ▶ Ne montez jamais plus d'une roue de secours qui diffère de la roue à changer.
- ▶ N'utilisez que brièvement la roue de secours.
- ▶ Faites remplacer la roue de secours présentant des dimensions différentes par l'atelier qualifié le plus proche. Tenez impérativement compte des dimensions de jantes et de pneus appropriées ainsi que du type de pneus.

- Si vous roulez avec une roue de secours qui diffère de la roue à changer, ne dépassez pas la vitesse maximale autorisée de 80 km/h.
- La pression de pneu de la roue de secours doit être contrôlée avant de prendre la route (→ page 251).

Contrôlez les points suivants à intervalles réguliers ainsi qu'avant les longs trajets:

- la bonne fixation de la roue de secours
- la pression de pneu de la roue de secours (corrigez-la si nécessaire) (→ page 251)
- la fixation du porte-roue de secours

La roue de secours se trouve sous le véhicule, dans un porte-roue de secours placé à l'arrière.

Remplacez les pneus au plus tard au bout de 6 ans, indépendamment de leur degré d'usure. Cela s'applique également à la roue de secours.

ⓘ Le système de contrôle de la pression des pneus ne fonctionne pas pour la roue de secours. La roue de secours n'est pas équipée d'un capteur approprié pour le système de contrôle de la pression des pneus.

Roue de secours

Pneus été	Jantes acier
195/65 R15 91 H	6 J x 15 ET 35
195/65 R15 95 H	6 J x 15 ET 35
195/65 R16 100 H	6 J x 16 ET 35
205/60 R16 92 H	6,5 J x 16 ET 38
205/60 R16 96 H	6,5 J x 16 ET 38

Pose et dépose de la roue de secours

Dépose de la roue de secours à l'arrière, sous le véhicule

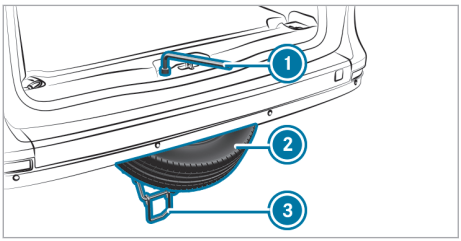

▶ En fonction de l'équipement, ouvrez le hayon ou les portes arrière.

! **REMARQUE** Endommagement de la carrosserie par la chute du porte-roue de secours

Si, lors de l'ouverture du porte-roue de secours, la vis est complètement desserrée, le porte-roue de secours risque de tomber de manière incontrôlée et d'endommager la carrosserie.

▶ Ne desserrez la vis que jusqu'à ce que vous sentiez une résistance lors du mouvement de rotation.

▶ Le cas échéant, tenez le porte-roue de secours pendant que vous desserrez la vis.

▶ Desserrez la vis située au niveau du seuil de chargement à l'aide de la clé démonte-roue ① de l'outillage de changement de roue et dévissez-la jusqu'à ce que vous sentiez une résistance.

▶ Décrochez le porte-roue de secours à l'aide de la poignée ③ et abaissez-le.

▶ Retirez la roue de secours ②.

Pose de la roue de secours à l'arrière, sous le véhicule

▶ Assurez-vous que la valve de la roue de secours ② est orientée vers le bas.

▶ Mettez la roue de secours ② en place dans le porte-roue de secours.

▶ Relevez le porte-roue de secours à l'aide de la poignée ③ et accrochez-le.

▶ Serrez à fond la vis située au niveau du seuil de chargement avec la clé démonte-roue ①.

Remarques relatives aux caractéristiques techniques

Les caractéristiques techniques ont été établies conformément aux directives UE. Les données mentionnées sont valables uniquement pour les véhicules avec équipement de série. Pour de plus amples informations, adressez-vous à un atelier qualifié.

Uniquement pour certains pays: vous trouverez les données spécifiques au véhicule dans les documents COC (certificat de conformité). Ces documents vous sont remis à la livraison du véhicule.

Electronique du véhicule

Remarques relatives aux interventions sur l'électronique moteur

REMARQUES Usure prématurée due à une maintenance incorrecte

Si la maintenance est exécutée de manière incorrecte, il y a risque d'usure accrue des pièces du véhicule et d'annulation de l'autorisation de mise en circulation du véhicule.

▶ Confiez toujours les travaux de maintenance sur l'électronique moteur et sur les pièces correspondantes à un atelier qualifié.

Emetteurs-récepteurs radio

Remarques relatives au montage d'émetteurs-récepteurs radio

ATTENTION Risque d'accident dû à des travaux effectués de manière non conforme sur les émetteurs-récepteurs radio

Lorsque des émetteurs-récepteurs radio sont manipulés ou ne sont pas post-équipés dans les règles de l'art, leur rayonnement électromagnétique peut perturber l'électronique du véhicule et compromettre la sécurité de fonctionnement du véhicule.

▶ Confiez toujours les travaux sur les appareils électriques ou électroniques à un atelier qualifié.

ATTENTION Risque d'accident en cas d'utilisation non conforme des émetteurs-récepteurs radio

Si vous utilisez des émetteurs-récepteurs radio de façon non conforme dans le véhicule, leur rayonnement électromagnétique peut perturber l'électronique du véhicule. Cela vaut en particulier dans les cas suivants:

- Lorsque l'émetteur-récepteur radio n'est pas raccordé à une antenne extérieure.
- Lorsque l'antenne extérieure n'est pas montée correctement ou qu'elle n'est pas un modèle générant peu de réflexion.

La sécurité de fonctionnement du véhicule peut alors être compromise.

▶ Confiez le montage de l'antenne extérieure générant peu de réflexion à un atelier qualifié.

▶ Lorsque vous utilisez des émetteurs-récepteurs radio dans le véhicule, reliez-les toujours à l'antenne extérieure générant peu de réflexion.

REMARQUE Annulation de l'autorisation de mise en circulation due au non-respect des conditions d'installation et d'utilisation

Le non-respect des conditions d'installation et d'utilisation des émetteurs-récepteurs radio peut entraîner l'annulation de l'autorisation de leur mise en circulation.

▶ N'utilisez que des bandes de fréquences agréées.

▶ Tenez compte des puissances de sortie maximales autorisées dans ces bandes de fréquences.

▶ N'utilisez que les emplacements de montage des antennes autorisés.

Pour le montage ultérieur d'émetteurs-récepteurs radio, vous devez respecter la spécification technique ISO/TS 21609 (véhicules routiers - Guide sur la compatibilité électromagnétique (CEM) pour l'installation en seconde monte d'équipements de radiotéléphonie). Respectez les dispositions légales en vigueur pour les pièces rapportées.

Si votre véhicule est équipé d'un prééquipement pour la radio, utilisez les raccords d'alimentation électrique et les raccords d'antenne prévus dans le prééquipement. Lors du montage, tenez compte

des notices d'utilisation complémentaires du fabricant.

Puissance d'émission des émetteurs-récepteurs radio

Les puissances d'émission maximales (PEAK) au niveau de la base d'antenne ne doivent pas être supérieures aux valeurs indiquées dans le tableau suivant:

Bande de fréquences et puissance d'émission maximale

Bande de fréquences	Puissance d'émission maximale
Ondes courtes 26 - 30 MHz	12 W
Bande de 2-m- 146 - 174 MHz	17 W
Bande de 23-cm- 1 240 - 1 300 MHz	2,5 W
Bluetooth®/Wi-Fi 2 400 - 2 620 MHz	6 W
Terrestrial Trunked Radio (TETRA) 380 - 410 MHz	20 W
Téléphonie mobile (2G/GSM 900)	12 W
Téléphonie mobile (2G/ GSM 1800/1900)	6 W
Téléphonie mobile (3G/4G/5G)	0,5 W

Les appareils suivants peuvent être utilisés sans restriction dans le véhicule:

- Emetteurs-récepteurs radio ayant une puissance d'émission maximale de 100 mW
- Emetteurs-récepteurs radio émettant sur la bande de fréquences 380 - 410 MHz et ayant une puissance d'émission maximale de 2 W (TETRA)
- Téléphones portables (2G/3G/4G/5G)

Pour les bandes de fréquences suivantes, il n'existe aucune restriction pour les emplacements de montage des antennes à l'extérieur du véhicule:

- Terrestrial Trunked Radio (TETRA)
- 2G/3G/4G/5G

Informations radio réglementaires

Informations spécifiques relatives à l'application radio selon la norme 2014/53/UE

Type de transmission radio et spécifications selon la norme 2014/53/UE

En plus des fréquences typiques de communication mobile, les véhicules de Mercedes-Benz utilisent les applications radio suivantes:

Type de transmission radio et spécifications selon la norme 2014/53/UE

Technologie	Plage de fréquences	Puissance d'émission/intensité du champ magnétique
Système de fermeture confort	20 kHz (9 – 90 kHz)	≤ 72 dBµA/m à 10 m
Transmission de puissance sans câble	105 kHz (90 – 119 kHz)	≤ 42 dBµA/m à 10 m
Système de fermeture confort	120 kHz (119 – 135 kHz)	≤ 42 dBµA/m à 10 m
Transmission de puissance sans câble	127 kHz (119 – 135 kHz)	≤ 66 dBµA/m à 10 m de distance dans le cas d'une baisse de l'intensité du champ magnétique de 3 dB par octave au-delà de 119 kHz

Technologie	Plage de fréquences	Puissance d'émission/intensité du champ magnétique
Near Field Communication	13,553 – 13,567 MHz	≤ 42 dBµA/m à 10 m
Système de fermeture confort, commande d'ouverture de porte de garage, système de contrôle de la pression des pneus	433 MHz (433,05 – 434,79 MHz)	≤ 10 mW ERP
Télécommande et récepteur de la fonction chauffage auxiliaire, commande d'ouverture de porte de garage	868 MHz (868,0 – 868,6 MHz)	≤ 25 mW ERP
Télécommande et récepteur de la fonction chauffage auxiliaire, commande d'ouverture de porte de garage	869 MHz (868,7 – 869,2 MHz)	≤ 25 mW ERP
Bluetooth®, Kleer, RLAN, télécommandes radio, casques sans câble	Bande ISM 2,4 GHz (2 400 – 2 483,5 MHz)	≤ 100 mW PIRE
RLAN	5,1 GHz UNII-1 (5 150 – 5 250 MHz)	≤ 25 mW PIRE
Capteur pour protection volumétrique, RLAN	5,8 GHz UNII-3 (5 725 – 5 875 MHz)	≤ 25 mW PIRE
Système de fermeture confort	7,25 GHz UWB (6,0 – 8,5 GHz)	≤ -41,3 dBm/MHz PIRE moyenne ≤ 0 dBm/MHz PIRE de crête
Radar 76 GHz	76 – 77 GHz	≤ 55 dBm Peak PIRE
Hermes (module de communication)	GSM: EGSM900, Class 4 GSM: EGSM1800, Class 1 GSM: EGSM900 8-PSK, Class E2 GSM: EGSM1800 8-PSK, Class E2	< +33 dBm (±2 dB) < +30 dBm (±2 dB) < +27 dBm (±3 dB) < +26 dBm (±3 dB/-4 dB)
	UMTS 2100: WCDMA FDD B 1, Class 3	< +24 dBm (±1 dB/-3 dB)
	LTE: FDD BI/BIII, Class 3 LTE: TDD B38/B39/B40/B41, Class 3	< +23 dBm (±2dB)
Onboard Logic Unit (OLU)	GSM 900 (880 – 915 MHz / 925 – 960 MHz)	33 dBm (2 W)
	GSM 1800 (1 710 – 1 785 MHz / 1 805 – 1 880 MHz)	30 dBm (1 W)

Technologie	Plage de fréquences	Puissance d'émission/intensité du champ magnétique
	WCDMA FDDI (1 920 – 1 980 MHz / 2 110 – 2 170 MHz)	24 dBm (0,25 W)
	WCDMA FDDVIII (880 – 915 MHz / 925 – 960 MHz)	24 dBm (0,25 W)
	LTE FDD1 (1 920 – 1 980 MHz / 2 110 – 2 170 MHz)	23 dBm (0,2 W)
	LTE FDD3 (1 710 – 1 785 MHz / 1 805 – 1 880 MHz)	23 dBm (0,2 W)
	LTE FDD7 (2 500 – 2 570 MHz / 2 620 – 2 690 MHz)	23 dBm (0,2 W)
	LTE FDD8 (880 – 915 MHz / 925 – 960 MHz)	23 dBm (0,2 W)
	LTE FDD20 (832 – 862 MHz / 791 – 821 MHz)	23 dBm (0,2 W)
	LTE TDD38 (2 570 – 2 620 MHz / 2 570 – 2 620 MHz)	23 dBm (0,2 W)

Vous trouverez plus d'informations et d'actualisations sur le site Internet suivant :

https://regulatoryradioinformation.corpinter.net/vans/fr

Marquages radio réglementaires et remarques spécifiques

Les tableaux et sections contiennent les informations radio réglementaires suivantes:

- Informations sur le fabricant
- Marquages radio réglementaires requis, listés par pays/régions:
  - Indication du fabricant
  - Désignations des modèles
  - Numéros d'homologation radio
- Remarques spécifiques relatives aux composants du véhicule commandés par radio

Vous trouverez plus d'informations et d'actualisations sur le site Internet suivant :

https://regulatoryradioinformation.corpinter.net/vans/fr

Vue d'ensemble des fabricants

Fabricant	Informations sur le fabricant
Bosch	Robert Bosch GmbH, Daimlerstraße 6, 71229 Leonberg, Allemagne
Continental Automotive	Continental Automotive GmbH, Siemensstraße 12, 93055 Regensburg, Allemagne

Fabricant	Informations sur le fabricant
Continental Automotive Technologies	Continental Automotive Technologies GmbH, VDO-Straße 1, 64832 Babenhausen, Allemagne
Garmin	Garmin International, Inc., 1200 E. 151st Street, Olathe, Kansas 66062, Etats-Unis
Harman Becker	Harman Becker Automotive Systems GmbH, Becker-Goehring-Straße 18, 76307 Karlsbad, Allemagne
HELLA	HELLA KGaA Hueck & Co., Rixbecker Straße 75, 59552 Lippstadt, Allemagne
Hirschmann	Hirschmann Car Communication GmbH, Stuttgarter Straße 45-51, 72654 Neckartenzlingen, Allemagne
Huf Baolong	Huf Baolong Electronics Bretten GmbH, Gewerbestraße 40, 75015 Bretten, Allemagne
MARQUARDT	MARQUARDT GmbH, Schloßstraße 16, 78604 Rietheim-Weilheim, Allemagne
Meta System	Meta System S.P.A., Via T. Galimberti 5, 42124 Reggio Emilia, Italie
Schrader	Schrader Electronics Ltd., 11 Technology Park, Belfast Road, Antrim BT41 1QS, Irlande du Nord, Royaume-Uni
Veoneer	Veoneer Sweden AB, Wallentinsvägen 22, 44737 Vårgårda, Suède
Visteon	Visteon Electronics GmbH, Amalienbadstraße 41a, 76227 Karlsruhe, Allemagne
WITTE-Velbert	WITTE-Velbert GmbH & Co. KG, Hoeferstr. 3-15, 42551 Velbert, Allemagne

Algérie

Agréé par l'ANF
Référence du Certificat de conformité

Homologué par l'ARPCE
Référence du Certificat de conformité

Marquages radio réglementaires

Fabricant	Désignation du modèle	Numéro d'homologation radio
Continental Automotive	MARS Keyless (Système de fermeture)	122/H/ANF/2021
HELLA	DM4 (Système de fermeture)	123/H/ANF/2021

Fabricant	Désignation du modèle	Numéro d'homologation radio
Hirschmann	920510A (Système de fermeture)	4001/1.69-DA/3005/DT/DG/ARPT/17
MARQUARDT	DC12B (Système de fermeture)	189/H/ANF/2021

Argentine

Marquages radio réglementaires

Fabricant	Désignation du modèle	Numéro d'homologation radio
Continental Automotive	MARS Keyless (Système de fermeture)	H-17929
Huf Baolong	TSSRE4A (Capteur de pression de pneu) TSSSG4G6 (Capteur de pression de pneu)	H-20027
Hirschmann	920510A (Système de fermeture)	H-21033
MARQUARDT	DC12B (Système de fermeture)	H-21034
MARQUARDT	MS2 (Système de fermeture)	H-17598
Schrader	HSW4 (Capteur de pression de pneu)	H-12336

Australie

Marquages radio réglementaires

Fabricant	Désignation du modèle
Bosch	MRR1Rear (Capteur radar)
Bosch	MRRe14FCR (Capteur radar)
Bosch	FR5CPCCF (Capteur radar)
Continental Automotive	MARS Keyless (Système de fermeture)
Continental Automotive Technologies	NTG7Q MID LF2 (Platine de commande)
Continental Automotive Technologies	NTG7Q HIGH LF2 (Platine de commande)
Continental Automotive Technologies	NTG7Q PREMIUM LF2 (Platine de commande)

Bahamas

Marquages radio réglementaires

Fabricant	Désignation du modèle	Numéro d'homologation radio
Bosch	MRR1Rear (Capteur radar)	URCA_TA/2017_184
Bosch	MRRe14FCR (Capteur radar)	URCA_TA/2017_157
Bosch	FR5CPCCF (Capteur radar)	URCA_TA_2019_195
Continental Automotive	MARS Keyless (Système de fermeture)	URCA_TA/2017_119
HELLA	DM4 (Système de fermeture)	URCA_TA/2017_078

Fabricant	Désignation du modèle	Numéro d'homologation radio
Hirschmann	920510A (Système de fermeture)	URCA_TA/2019_019
MARQUARDT	DC12B (Système de fermeture)	URCA_TA_2019_128
MARQUARDT	MS2 (Système de fermeture)	URCA_TA/2017_021

Biélorussie

Marquages radio réglementaires

Fabricant	Désignation du modèle
Bosch	MRR1Rear (Capteur radar)
Bosch	MRRe14FCR (Capteur radar)
Bosch	FR5CPCCF (Capteur radar)
Continental Automotive	MARS Keyless (Système de fermeture)
HELLA	DM4 (Système de fermeture)
MARQUARDT	DC12B (Système de fermeture)
MARQUARDT	MS2 (Système de fermeture)

Botswana

Marquages radio réglementaires

Fabricant	Désignation du modèle	Numéro d'homologation radio
Bosch	MRRe14FCR (Capteur radar)	BOCRA/TA/2019/4674
Bosch	FR5CPCCF (Capteur radar)	BOCRA/TA/2019/4975
Bosch	MRR1Rear (Capteur radar)	BOCRA/TA/2017/3788
Continental Automotive	MARS Keyless (Système de fermeture)	BOCRA/TA/2019/4661
HELLA	DM4 (Système de fermeture)	BOCRA/TA/2019/4662
MARQUARDT	DC12B (Système de fermeture)	BOCRA/TA/2019/4388
MARQUARDT	MS2 (Système de fermeture)	BOCRA/TA/2019/5135

Brésil

Remarques relatives aux systèmes radio dans le véhicule :

Ces systèmes ne sont pas soumis à la protection contre les perturbations nuisibles et ne doivent occasionner aucune perturbation dans les systèmes homologués.

Marquages radio réglementaires

Fabricant	Désignation du modèle	Numéro d'homologation radio
Continental Automotive	MARS Keyless (Système de fermeture)	03189-17-02 856
Continental Automotive Technologies	NTG7Q MID LF2 (Platine de commande)	04336-23-02 149
Continental Automotive Technologies	NTG7Q HIGH LF2 (Platine de commande)	04338-23-02 149
Continental Automotive Technologies	NTG7Q PREMIUM LF2 (Platine de commande)	04337-23-02 149
HELLA	DM4 (Système de fermeture)	04689-17-05 364
Hirschmann	920510A (Système de fermeture)	20595-22-08 058
Huf Baolong	TSSRE4A (Capteur de pression de pneu) TSSSG4G6 (Capteur de pression de pneu)	05181-17-06 643
MARQUARDT	DC12B (Système de fermeture)	01395-11-02 930
MARQUARDT	MS2 (Système de fermeture)	00616-17-02 930
Schrader	GG4 (Capteur de pression de pneu)	0381-13-800 1
Schrader	HSW4 (Capteur de pression de pneu)	0381-13-800 1

Brunei Darussalam

Marquages radio réglementaires

Fabricant	Désignation du modèle	Numéro d'homologation radio
Bosch	FR5CPCCF (Capteur radar)	DTA-004222
Bosch	LRR3 (Capteur radar)	DTA-011039
Bosch	MRR1Rear (Capteur radar)	DTA-006601
Bosch	MRRe14FCR (Capteur radar)	DTA-006678
Continental Automotive	MARS Keyless (Système de fermeture)	DTA-017264
HELLA	DM4 (Système de fermeture)	DTA-020187
Hirschmann	920510A (Système de fermeture)	DTA-000718

Fabricant	Désignation du modèle	Numéro d'homologation radio
MARQUARDT	DC12B (Système de fermeture)	DTA-000068
MARQUARDT	MS2 (Système de fermeture)	LPD-38890

Union économique eurasiatique

Marquages radio réglementaires

Fabricant	Désignation du modèle
Bosch	FR5CPCCF (Capteur radar)
Bosch	LRR3 (Capteur radar)
Bosch	MRR1Rear (Capteur radar)
Bosch	MRRe14FCR (Capteur radar)
Continental Automotive	MARS Keyless (Système de fermeture)
HELLA	DM4 (Système de fermeture)
Hirschmann	920510A (Système de fermeture)
Huf Baolong	TSSRE4A (Capteur de pression de pneu) TSSSG4G6 (Capteur de pression de pneu)
MARQUARDT	DC12B (Système de fermeture)
MARQUARDT	MS2 (Système de fermeture)

Ghana

Marquages radio réglementaires

Fabricant	Désignation du modèle	Numéro d'homologation radio
		NCA APPROVED
Bosch	FR5CPCCF (Capteur radar)	ZRO-M8-7E3-230
Continental Automotive	MARS Keyless (Système de fermeture)	BR3-1M-GE2-16A
Continental Automotive Technologies	NTG7Q MID LF2 (Platine de commande)	7M-7E7-X09-DSR
Continental Automotive Technologies	NTG7Q HIGH LF2 (Platine de commande)	7M-7E7-X05-DSR
Continental Automotive Technologies	NTG7Q PREMIUM LF2 (Platine de commande)	7M-7E7-X03-DSR
HELLA	DM4 (Système de fermeture)	BR3-1M-GE2-157
MARQUARDT	DC12B (Système de fermeture)	ZRO-M8-7E3-X51
MARQUARDT	MS2 (Système de fermeture)	BR3-1M-GE-129

Indonésie

Marquages radio réglementaires

Fabricant	Désignation du modèle	Numéro d'homologation radio
Bosch	LRR3 (Capteur radar)	74264/SDPPI/2021 7163
Bosch	MRR1Rear (Capteur radar)	74267/SDPPI/2021 7163
Bosch	MRRevo14F (Capteur radar)	74265/SDPPI/2021 7163
Bosch	MRRe14FCR (Capteur radar)	74266/SDPPI/2021 7163
Bosch	FR5CPCCF (Capteur radar)	67882/SDPPI/2020 7163 Dilarang melakukan perubahan spesifikasi yang dapat menimbulkan gangguan fisik dan/atau elektromagnetik terhadap lingkungan sekitarnya
Continental Automotive	MARS Keyless (Système de fermeture)	69379/SDPPI/2020 7163 Dilarang melakukan perubahan spesifikasi yang dapat menimbulkan gangguan fisik dan/atau elektromagnetik terhadap lingkungan sekitarnya

Fabricant	Désignation du modèle	Numéro d'homologation radio
Continental Automotive Technologies	NTG7Q MID LF2 (Platine de commande)	88477/SDPPI/2023 7163 Dilarang melakukan perubahan spesifikasi yang dapat menimbulkan gangguan fisik dan/atau elektromagnetik terhadap lingkungan sekitarnya
Continental Automotive Technologies	NTG7Q HIGH LF2 (Platine de commande)	88579/SDPPI/2023 7163 Dilarang melakukan perubahan spesifikasi yang dapat menimbulkan gangguan fisik dan/atau elektromagnetik terhadap lingkungan sekitarnya

Fabricant	Désignation du modèle	Numéro d'homologation radio
Continental Automotive Technologies	NTG7Q PREMIUM LF2 (Platine de commande)	88478/SDPPI/2023 7163 Dilarang melakukan perubahan spesifikasi yang dapat menimbulkan gangguan fisik dan/atau elektromagnetik terhadap lingkungan sekitarnya
Garmin	VIS (Headunit)	69984/SDPPI/2020 7163 Dilarang melakukan perubahan spesifikasi yang dapat menimbulkan gangguan fisik dan/atau elektromagnetik terhadap lingkungan sekitarnya

Fabricant	Désignation du modèle	Numéro d'homologation radio
Harman Becker	NTG6N ENTRY/MID (Headunit) Production: Germany	64019/ SDPPI/2019 7163 Dilarang melakukan perubahan spesifikasi yang dapat menimbulkan gangguan fisik dan/atau elektromagnetik terhadap lingkungan sekitarnya
Harman Becker	NTG6N HIGH (Headunit) Production: Germany	64018/ SDPPI/2019 7163 Dilarang melakukan perubahan spesifikasi yang dapat menimbulkan gangguan fisik dan/atau elektromagnetik terhadap lingkungan sekitarnya

Fabricant	Désignation du modèle	Numéro d'homologation radio
Harman Becker	NTG6N ENTRY/MID (Headunit) Production: Hungary	63775/ SDPPI/2019 7163 Dilarang melakukan perubahan spesifikasi yang dapat menimbulkan gangguan fisik dan/atau elektromagnetik terhadap lingkungan sekitarnya
Harman Becker	NTG6N HIGH (Headunit) Production: Hungary	63774/ SDPPI/2019 7163 Dilarang melakukan perubahan spesifikasi yang dapat menimbulkan gangguan fisik dan/atau elektromagnetik terhadap lingkungan sekitarnya

Fabricant	Désignation du modèle	Numéro d'homologation radio
Harman Becker	NTG7 MID (Headunit)	65544/SDPPI/2020 7163 ⚠ Dilarang melakukan perubahan spesifikasi yang dapat menimbulkan gangguan fisik dan/atau elektromagnetik terhadap lingkungan sekitarnya
Harman Becker	NTG7 HIGH (Headunit)	70513/SDPPI/2020 7163 ⚠ Dilarang melakukan perubahan spesifikasi yang dapat menimbulkan gangguan fisik dan/atau elektromagnetik terhadap lingkungan sekitarnya

Fabricant	Désignation du modèle	Numéro d'homologation radio
Harman Becker	NTG7 PREMIUM (Headunit)	65543/SDPPI/2020 7163 ⚠ Dilarang melakukan perubahan spesifikasi yang dapat menimbulkan gangguan fisik dan/atau elektromagnetik terhadap lingkungan sekitarnya
Harman Becker	NTG7 PREMIUM PLUS (Headunit)	70512/SDPPI/2020 7163 ⚠ Dilarang melakukan perubahan spesifikasi yang dapat menimbulkan gangguan fisik dan/atau elektromagnetik terhadap lingkungan sekitarnya

Fabricant	Désignation du modèle	Numéro d'homologation radio
Harman Becker	NTG7 RSU (Calculateur)	66387/SDPPI/2020 7163 Dilarang melakukan perubahan spesifikasi yang dapat menimbulkan gangguan fisik dan/atau elektromagnetik terhadap lingkungan sekitarnya
Hirschmann	920510A (Système de fermeture)	81434/SDPPI/2022 7163 Dilarang melakukan perubahan spesifikasi yang dapat menimbulkan gangguan fisik dan/atau elektromagnetik terhadap lingkungan sekitarnya

Fabricant	Désignation du modèle	Numéro d'homologation radio
HELLA	DM4 (Système de fermeture)	69378/SDPPI/2020 7163 Dilarang melakukan perubahan spesifikasi yang dapat menimbulkan gangguan fisik dan/atau elektromagnetik terhadap lingkungan sekitarnya
Huf Baolong	TSSRE4A (Capteur de pression de pneu) TSSSG4G6 (Capteur de pression de pneu)	72438/SDPPI/2021 7163

Fabricant	Désignation du modèle	Numéro d'homologation radio
MARQUARDT	DC12B (Système de fermeture)	59840/SDPPI/2019 7163 Dilarang melakukan perubahan spesifikasi yang dapat menimbulkan gangguan fisik dan/atau elektromagnetik terhadap lingkungan sekitarnya

Fabricant	Désignation du modèle	Numéro d'homologation radio
MARQUARDT	MS2 (Système de fermeture)	67372/SDPPI/2020 7163 Dilarang melakukan perubahan spesifikasi yang dapat menimbulkan gangguan fisik dan/atau elektromagnetik terhadap lingkungan sekitarnya
Visteon	Connect 5 (Headunit)	61671/SDPPI/2019 7163 Dilarang melakukan perubahan spesifikasi yang dapat menimbulkan gangguan fisik dan/atau elektromagnetik terhadap lingkungan sekitarnya

Israël

Marquages radio réglementaires

Fabricant	Désignation du modèle	Numéro d'homologation radio
		Numéro d'homologation du ministère de la Communication:
Bosch	LRR3 (Capteur radar)	55-08334
Bosch	MRR1Rear (Capteur radar)	55-08333
Bosch	MRRe14FCR (Capteur radar)	55-08395
Bosch	FR5CPCCF (Capteur radar)	55-08783
Continental Automotive	MARS Keyless (Schließsystem)	55-13749
Continental Automotive Technologies	NTG7Q MID LF2 (Platine de commande)	51-90718
Continental Automotive Technologies	NTG7Q HIGH LF2 (Platine de commande)	51-90717
Continental Automotive Technologies	NTG7Q PREMIUM LF2 (Platine de commande)	51-90719
Harman Becker	NTG7 HIGH-IL (Headunit)	51-89476
Harman Becker	NTG7 PREMIUMPLUS-IL (Headunit)	51-89475
HELLA	DM4 (Schließsystem)	55-14271
Huf Baolong	TSSRE4A (Capteur de pression de pneu)	63-63571
Huf Baolong	TSSSG4G6b (Calculateur du système de contrôle de la pression des pneus)	63-66757
MARQUARDT	DC12B (Système de fermeture)	55-12215
MARQUARDT	MS2 (Système de fermeture)	51-85192
WITTE-Velbert	SDHTAG3NFC (Système de fermeture)	55-12216

Jamaïque

Marquages radio réglementaires

Fabricant	Désignation du modèle
Continental Automotive	MARS Keyless (Système de fermeture)
HELLA	DM4 (Système de fermeture)
Hirschmann	920510A (Système de fermeture)
MARQUARDT	DC12B (Système de fermeture)
MARQUARDT	MS2 (Système de fermeture)

Japon

Marquages radio réglementaires

Fabricant	Désignation du modèle	Numéro d'homologation radio
Continental Automotive Technologies	NTG7Q HIGH LF2 (Platine de commande)	003-230113
Continental Automotive Technologies	NTG7Q PREMIUM LF2 (Platine de commande)	003-230112

Canada

Marquages radio réglementaires

Fabricant	Désignation du modèle	Numéro d'homologation radio
Continental Automotive Technologies	NTG7Q MID LF2 (Platine de commande)	IC: NTG7QMIDLF2
Continental Automotive Technologies	NTG7Q HIGH LF2 (Platine de commande)	IC: NTG7QHIGLF2
Continental Automotive Technologies	NTG7Q PREMIUM LF2 (Platine de commande)	IC: NTG7QPREF2
Hirschmann	920510A (Système de fermeture)	IC:8653A-920510A
Huf Baolong	TSSRE4A (Capteur de pression de pneu) TSSSG4G6 (Capteur de pression de pneu)	IC: 4008C-TSSRE4A

Malaisie

Marquages radio réglementaires

Fabricant	Désignation du modèle	Numéro d'homologation radio
Bosch	FR5CPCCF (Capteur radar)	CIDF15000490
Bosch	LRR3 (Capteur radar)	CIDF15000490
Bosch	MRR1Rear (Capteur radar)	CIDF15000490
Bosch	MRRe14FCR (Capteur radar)	CIDF15000490
Bosch	MRRevo14F (Capteur radar)	CIDF15000490
Continental Automotive	MARS Keyless (Système de fermeture)	CIDF15000578
Continental Automotive Technologies	NTG7Q MID LF2 (Platine de commande)	RCCT/92G/0423/S(23-0350)
Continental Automotive Technologies	NTG7Q HIGH LF2 (Platine de commande)	CCT/91G/0323/S(23-1291)
Continental Automotive Technologies	NTG7Q PREMIUM LF2 (Platine de commande)	RGQB/05A/0323/S(23-1293)
HELLA	DM4 (Système de fermeture)	CIDF15000578
Hirschmann	920510A (Système de fermeture)	RFFK/01A/1117/S(17-3581)

Fabricant	Désignation du modèle	Numéro d'homologation radio
Huf Baolong	TSSRE4A (Capteur de pression de pneu) TSSSG4G6 (Capteur de pression de pneu)	RAQP/57A/0817/S(17-2424)
MARQUARDT	DC12B (Système de fermeture)	RAUU/62A/0311/S(11-0263)
MARQUARDT	MS2 (Système de fermeture)	RDDK/31A/0217/S(17-0405)

Maroc

Marquages radio réglementaires

Fabricant	Désignation du modèle	Numéro d'homologation radio
		AGREE PAR L'ANRT MAROC
Bosch	FR5CPCCF (Capteur radar)	MR 20575 ANRT 2019-07-29
Bosch	LRR3 (Capteur radar)	MR 5371 ANRT 2010 2019-12-05
Bosch	MRR1Rear (Capteur radar)	MR 9186 ANTR 2014-04-22
Bosch	MRRe14FCR (Capteur radar)	MR 13900 ANTR 2017-05-04
Continental Automotive	MARS Keyless (Système de fermeture)	MR 13681 ANTR 2017-04-04
HELLA	DM4 (Système de fermeture)	MR 14426 ANTR 2017-07-28
MARQUARDT	DC12B (Système de fermeture)	MR 6698 ANTR 2021-11-04
Hirschmann	920510A (Système de fermeture)	MR 14779 ANTR 2017-09-25
Huf Baolong	TSSRE4A (Capteur de pression de pneu)	AGREE PAR L'ANRT MAROC MR 14320 ANRT 2017 Date d'agrement: 07/07/2017
Huf Baolong	TSSSG4G6 (Capteur de pression de pneu)	AGREE PAR L'ANRT MAROC MR 14319 ANRT 2017 Date d'agrement: 07/07/2017
MARQUARDT	DC12B (Système de fermeture)	AGREE PAR L'ANRT MAROC MR 6698 ANTR 2021 Date d'agrement: 04/11/2021

Fabricant	Désignation du modèle	Numéro d'homologation radio
MARQUARDT	MS2 (Système de fermeture)	MR 13300 ANTR 2017-02-15
Schrader	HSW4 (Capteur de pression de pneu)	AGREE PAR L'ANRT MAROC MR7907 ANRT 2013 Date d'agrement: 05/03/2013

Mexique

Marquages radio réglementaires

NOM	NYCE	ANCE
Fabricant	Désignation du modèle	Numéro d'homologation radio
Bosch	LRR3 (Capteur radar)	IFETEL: RCPBOLR09-0828
Bosch	MRR1Rear (Capteur radar)	IFETEL: RCPBOMR14-0922
Bosch	MRRe14FCR (Capteur radar)	IFETEL: RCPBOMR17-0598
Continental Automotive	MARS Keyless (Système de fermeture)	IFETEL: RLVDAMA18-1827
Continental Automotive Technologies	NTG7Q MID LF2 (Platine de commande)	IFETEL: MEMENT23 - 12200
Continental Automotive Technologies	NTG7Q HIGH LF2 (Platine de commande)	IFETEL: MEMENT23 - 11923

NOM	NYCE	ANCE
Fabricant	Désignation du modèle	Numéro d'homologation radio
Continental Automotive Technologies	NTG7Q PREMIUM LF2 (Platine de commande)	IFETEL: MEMENT23 - 12204
HELLA	DM4 (Système de fermeture)	IFETEL: RLVHEDM17-10
Hirschmann	920510A (Système de fermeture)	IFETEL: RLVHI9217-1754
Huf Baolong	TSSRE4A (Capteur de pression de pneu) TSSSG4G6 (Capteur de pression de pneu)	IFETEL: RLVHUTS17-0806
MARQUARDT	DC12B (Système de fermeture)	IFETEL: RLVMADC11-0446
MARQUARDT	MS2 (Système de fermeture)	IFETEL: RLVMAMS17-0222

Mongolie

Marquages radio réglementaires

Fabricant	Désignation du modèle	Numéro d'homologation radio
Continental Automotive	MARS Keyless (Système de fermeture)	A18000328
HELLA	DM4 (Système de fermeture)	A18000329
MARQUARDT	DC12B (Système de fermeture)	A19000371
MARQUARDT	MS2 (Système de fermeture)	A18000289

Niger

Marquages radio réglementaires

Fabricant	Désignation du modèle	Numéro d'homologation radio
Continental Automotive	MARS Keyless (Système de fermeture)	083/ARCEP/DG/19
HELLA	DM4 (Système de fermeture)	082/ARCEP/DG/19
MARQUARDT	DC12B (Système de fermeture)	008/ARCEP/DG/19
MARQUARDT	MS2 (Système de fermeture)	014/ARCEP/DG/19

Nigeria

Marquages radio réglementaires

Fabricant	Désignation du modèle
Bosch	FR5CPCCF (Capteur radar)
Bosch	MRR1Rear (Capteur radar)
Bosch	MRRe14FCR (Capteur radar)
Continental Automotive	MARS Keyless (Système de fermeture)
HELLA	DM4 (Système de fermeture)
Hirschmann	920510A (Système de fermeture)
MARQUARDT	DC12B (Système de fermeture)
MARQUARDT	MS2 (Système de fermeture)

Oman

Marquages radio réglementaires

Fabricant	Désignation du modèle	Numéro d'homologation radio
Bosch	FR5CPCCF (Capteur radar)	TRA/TA-R/7983/19 D172338
Bosch	LRR3 (Capteur radar)	TRA/TA-R/1049/09
Bosch	MRR1Rear (Capteur radar)	TRA/TA-R/1849/14
Bosch	MRRe14FCR (Capteur radar)	TRA/TA-R/4353/17
Continental Automotive	MARS Keyless (Système de fermeture)	TRA/TA-R/4158/17 D080134
HELLA	DM4 (Système de fermeture)	TRA/TA-R/4548/17 D080134

Fabricant	Désignation du modèle	Numéro d'homologation radio
Hirschmann	920510A (Système de fermeture)	TRA/TA-R/4748/17 D080134
Huf Baolong	TSSRE4A (Capteur de pression de pneu) TSSSG4G6 (Capteur de pression de pneu)	TRA/TA-R/4516/17 D100428
MARQUARDT	DC12B (Système de fermeture)	TRA/TA-R/0227/11 D080353

Pakistan

Marquages radio réglementaires

Fabricant	Désignation du modèle	Numéro d'homologation radio
Bosch	FR5CPCCF (Capteur radar)	TAC NO: 9.198/2020
Continental Automotive	MARS Keyless (Système de fermeture)	TAC NO: 9.213/2017
HELLA	DM4 (Système de fermeture)	TAC NO: 9.409/2017
Hirschmann	920510A (Système de fermeture)	TAC NO: 9.287/2020
MARQUARDT	DC12B (Système de fermeture)	TAC NO: 9.829/2013
MARQUARDT	MS2 (Système de fermeture)	TRA/TA-R/4136/17 D080134

Paraguay

Marquages radio réglementaires

Fabricant	Désignation du modèle	Numéro d'homologation radio
Bosch	FR5CPCCF (Capteur radar)	2019-09-I-0508
Bosch	MRRe14FCR (Capteur radar)	2017-06-I-0000162
Bosch	MRR1Rear (Capteur radar)	2019-05-I-000236
Continental Automotive	MARS Keyless (Système de fermeture)	2017-05-I-0000136 y

Fabricant	Désignation du modèle	Numéro d'homologation radio
HELLA	DM4 (Système de fermeture)	2022-06-I-0388 y 2017-08-I-0000261
Hirschmann	920510A (Système de fermeture)	2023-01-I-0058
MARQUARDT	DC12B (Système de fermeture)	2021-05-I-0304; 2016-5-I-000144 y 2011-06-I-0067
MARQUARDT	MS2 (Système de fermeture)	TRA/TA-R/4136/17 D080134

Philippines

Marquages radio réglementaires

Fabricant	Désignation du modèle	Numéro d'homologation radio
Bosch	FR5CPCCF (Capteur radar)	ESD-1920531 C
Bosch	MRR1Rear (Capteur radar)	ESD-1408917 C
Bosch	MRRe14FCR (Capteur radar)	ESD-1716172 C
Continental Automotive	MARS Keyless (Système de fermeture)	ESD-1714865 C
HELLA	DM4 (Système de fermeture)	ESD-1715539 C
Hirschmann	920510A (Système de fermeture)	ESD-1715811 C
Huf Baolong	TSSRE4A (Capteur de pression de pneu) TSSSG4G6 (Capteur de pression de pneu)	ESD-1715393 C
MARQUARDT	DC12B (Système de fermeture)	ESD-1105216 C
MARQUARDT	MS2 (Système de fermeture)	ESD-1715652 C
Schrader	HSW4 (Capteur de pression de pneu)	ESD-1306995 C

Zambie

Marquages radio réglementaires

Fabricant	Désignation du modèle	Numéro d'homologation radio
Continental Automotive	MARS Keyless (Système de fermeture)	ZMB/ZICTA/TA/2019/3/3
HELLA	DM4 (Système de fermeture)	ZMB/ZICTA/TA/2019/3/4
MARQUARDT	DC12B (Système de fermeture)	ZMB/ZICTA/TA/2019/5/17
MARQUARDT	MS2 (Système de fermeture)	ZMB/ZICTA/TA/2018/9/30

Serbie

Marquages radio réglementaires

Fabricant	Désignation du modèle	Numéro d'homologation radio
Bosch	FR5CPCCF (Capteur radar)	И011 19
Bosch	LRR3 (Capteur radar)	И011 19
Bosch	MRR1Rear (Capteur radar)	И011 17
Bosch	MRRe14FCR (Capteur radar)	И005 17
Continental Automotive	MARS Keyless (Système de fermeture)	И005 20
Continental Automotive Technologies	NTG7Q MID LF2 (Platine de commande)	И005 23
Continental Automotive Technologies	NTG7Q HIGH LF2 (Platine de commande)	И005 23
Continental Automotive Technologies	NTG7Q PREMIUM LF2 (Platine de commande)	И005 23
HELLA	DM4 (Système de fermeture)	И005 20
Hirschmann	920510A (Système de fermeture)	И005 20
MARQUARDT	DC12B (Système de fermeture)	И005 20
MARQUARDT	MS2 (Système de fermeture)	И011 17

Singapour

Marquages radio réglementaires

Fabricant	Désignation du modèle	Numéro d'homologation radio
		Complies with IMDA Standards
Bosch	FR5CPCCF (Capteur radar)	DA105282
Bosch	LRR3 (Capteur radar)	DB101762

Fabricant	Désignation du modèle	Numéro d'homologation radio
Bosch	MRR1Rear (Capteur radar)	DA105282
Bosch	MRRevo14F (Capteur radar)	DA103365
Bosch	MRRe14FCR (Capteur radar)	DB03227
Continental Automotive	MARS Keyless (Système de fermeture)	DA105282
Continental Automotive Technologies	NTG7Q MID LF2 (Platine de commande)	DA105282
Continental Automotive Technologies	NTG7Q HIGH LF2 (Platine de commande)	DA105282
Continental Automotive Technologies	NTG7Q PREMIUM LF2 (Platine de commande)	DA105282
HELLA	DM4 (Système de fermeture)	DA103365 N3308-22
Hirschmann	920510A (Système de fermeture)	N1412-18
Huf Baolong	TSSRE4A (Capteur de pression de pneu) TSSSG4G6 (Capteur de pression de pneu)	DA103787
MARQUARDT	DC12B (Système de fermeture)	DA103365
MARQUARDT	MS2 (Système de fermeture)	DA103787
Meta System	ITS/TPS (Protection volumétrique)	DA103365
Meta System	MUW II (Protection volumétrique)	DA103365
Schrader	HSW4 (Capteur de pression de pneu)	DA-103365
Veoneer	6208428 (Capteur radar)	N2743-16
Veoneer	24 GHz MMR (Capteur radar)	N2955-17
WITTE-Velbert	SDHTAG3NFC (Système de fermeture)	DA107248 N1755-20

Afrique du Sud

Marquages radio réglementaires

Fabricant	Désignation du modèle	Numéro d'homologation radio
Bosch	FR5CPCCF (Capteur radar)	TA-2019/1200
Bosch	MRR1Rear (Capteur radar)	TA-2014/212
Bosch	MRRe14FCR (Capteur radar)	TA-2017/2013
Bosch	LRR3 (Capteur radar)	TA-2009/464

Fabricant	Désignation du modèle	Numéro d'homologation radio
Continental Automotive	MARS Keyless (Système de fermeture)	TA-2016/3500
Continental Automotive Technologies	NTG7Q MID LF2 (Platine de commande)	TA-2023/0091
Continental Automotive Technologies	NTG7Q HIGH LF2 (Platine de commande)	TA-2023/0111
Continental Automotive Technologies	NTG7Q PREMIUM LF2 (Platine de commande)	TA-2023/0090
HELLA	DM4 (Système de fermeture)	TA-2017/2518
Hirschmann	920510A (Système de fermeture)	TA-2017/2350
Huf Baolong	TSSRE4A (Capteur de pression de pneu)	TA-2017/1393
Huf Baolong	TSSSG4G6 (Capteur de pression de pneu)	TA-2017/1391
MARQUARDT	DC12B (Système de fermeture)	TA-2011/370
MARQUARDT	MS2 (Système de fermeture)	TA-2016/3314
Schrader	HSW4 (Capteur de pression de pneu)	TA-2013/461

Corée du Sud

Marquages radio réglementaires

Fabricant	Désignation du modèle	Numéro d'homologation radio
Continental Automotive Technologies	NTG7Q LF2 (Platine de commande)	R-R-TeH-NTG7QLF2
Hirschmann	920510A (Système de fermeture)	R-C-0HR-920510A
Huf Baolong	TSSRE4A (Capteur de pression de pneu)	R-CRM-HHF-TSSRE4A
Huf Baolong	TSSSG4G6 (Capteur de pression de pneu)	R-REM-HHF-TSSSG4G6

Taiwan

Marquages radio réglementaires

Fabricant	Désignation du modèle	Numéro d'homologation radio
Continental Automotive Technologies	NTG7Q MID LF2 (Platine de commande)	CCAH23LP2940T1
Continental Automotive Technologies	NTG7Q HIGH LF2 (Platine de commande)	CCAH23LP2960T4
Continental Automotive Technologies	NTG7Q PREMIUM LF2 (Platine de commande)	CCAH23LP2980T0

Fabricant	Désignation du modèle	Numéro d'homologation radio
Hirschmann	920510A (Système de fermeture)	CCAB18LP2180T1
Huf Baolong	TSSRE4A (Capteur de pression de pneu)	CCAO17LP0380T4
Huf Baolong	TSSSG4G6 (Capteur de pression de pneu)	CCAO17LP0390T7

Thaïlande

Marquages radio réglementaires

Fabricant	Désignation du modèle	Numéro d'homologation radio
Continental Automotive Technologies	NTG7Q PREMIUM LF2 (Platine de commande)	130111-23-0132 CLASS A NBTC ID.130111-23-0132

Togo

Marquages radio réglementaires

Fabricant	Désignation du modèle	Numéro d'homologation radio
Continental Automotive	MARS Keyless (Système de fermeture)	No. 040/19
HELLA	DM4 (Système de fermeture)	No. 039/19
MARQUARDT	DC12B (Système de fermeture)	No. 057/19
MARQUARDT	MS2 (Système de fermeture)	No. 008/19

Ukraine

Marquages radio réglementaires

Fabricant	Désignation du modèle	Numéro d'homologation radio
Continental Automotive	MARS Keyless (Système de fermeture)	RTS.UKR.355-34/18
Continental Automotive Technologies	NTG7Q MID LF2 (Platine de commande)	UA.TR.052
Continental Automotive Technologies	NTG7Q HIGH LF2 (Platine de commande)	UA.TR.052
Continental Automotive Technologies	NTG7Q PREMIUM LF2 (Platine de commande)	UA.TR.052
HELLA	DM4 (Système de fermeture)	UA.TR.109
Hirschmann	920510A (Système de fermeture)	UKR. 355-9/20
Hirschmann	920508A (Système de fermeture)	Numéro fournisseur: 16833352
Hirschmann	920508B (Système de fermeture)	Numéro fournisseur: 16833352

Fabricant	Désignation du modèle	Numéro d'homologation radio
Huf Baolong	TSSRE4A (Capteur de pression de pneu) TSSSG4G6 (Capteur de pression de pneu)	UA.TR.109.0109-17
MARQUARDT	DC12B (Système de fermeture)	UA.R.TR.052.308-19
MARQUARDT	MS2 (Système de fermeture)	UA1.001.019129-19-TE

Ouzbékistan

Marquages radio réglementaires

Fabricant	Désignation du modèle
Continental Automotive	MARS Keyless (Système de fermeture)
HELLA	DM4 (Système de fermeture)
MARQUARDT	DC12B (Système de fermeture)
MARQUARDT	MS2 (Système de fermeture)

Emirats arabes unis

TDRA هيئة تنظيم الاتصالات والحكومة الرقمية
TELECOMMUNICATIONS AND DIGITAL GOVERNMENT REGULATORY AUTHORITY

Marquages radio réglementaires

Fabricant	Désignation du modèle	Numéro d'homologation radio
Bosch	FR5CPCCF (Capteur radar)	TA RTTE: ER74533/19, DA36758/14
Continental Automotive	MARS Keyless (Système de fermeture)	TRA ER56005/17, DA44932/15
Continental Automotive Technologies	NTG7Q MID LF2 (Platine de commande)	TDRA ER17731/23, DA76163/18
Continental Automotive Technologies	NTG7Q HIGH LF2 (Platine de commande)	TDRA ER17730/23, DA76163/18

Fabricant	Désignation du modèle	Numéro d'homologation radio
Continental Automotive Technologies	NTG7Q PREMIUM LF2 (Platine de commande)	TDRA ER17732/23, DA76163/18
HELLA	DM4 (Système de fermeture)	TRA ER56616/17, DA44932/15
Hirschmann	920510A (Système de fermeture)	TRA ER59686/17
Huf Baolong	TSSRE4A (Capteur de pression de pneu)	TRA ER57807/17 DA36976/14
Huf Baolong	TSSSG4G6 (Capteur de pression de pneu)	Registered No: ER57806/17 DA36976/14
MARQUARDT	DC12B (Système de fermeture)	TRA ER0067828/11 DA0018994/09
MARQUARDT	MS2 (Système de fermeture)	TRA ER52668/17, DA0018994/09
Schrader	HSW4 (Capteur de pression de pneu)	TRA ER0104996/13 DA0047074/10

Royaume-Uni

Marquages radio réglementaires

UKCA

Fabricant	Désignation du modèle
Continental Automotive	MARS Keyless (Système de fermeture)
Continental Automotive Technologies	NTG7Q MID LF2 (Platine de commande)
Continental Automotive Technologies	NTG7Q HIGH LF2 (Platine de commande)
Continental Automotive Technologies	NTG7Q PREMIUM LF2 (Platine de commande)
Hirschmann	920510A (Système de fermeture)
HELLA	DM4 (Système de fermeture)
MARQUARDT	DC12B (Système de fermeture)
MARQUARDT	MS2 (Système de fermeture)

Etats-Unis

Marquages radio réglementaires

Fabricant	Désignation du modèle	Numéro d'homologation radio
Continental Automotive Technologies	NTG7Q MID LF2 (Platine de commande)	FCC ID: NTG7QMIDLF2
Continental Automotive Technologies	NTG7Q HIGH LF2 (Platine de commande)	FCC ID: NTG7QHIGLF2
Continental Automotive Technologies	NTG7Q PREMIUM LF2 (Platine de commande)	FCC ID: NTG7QPRELF2

Fabricant	Désignation du modèle	Numéro d'homologation radio
Hirschmann	920510A (Système de fermeture)	FCC ID: XTJ920510A
Huf Baolong	TSSRE4A (Capteur de pression de pneu) TSSSG4G6 (Capteur de pression de pneu)	FCC ID: YGOTSSRE4A

Informations relatives aux distances de montage

Unité de charge pour la charge sans câble des radiotéléphones mobiles (WMI) :

L'unité de charge pour la charge sans câble des radiotéléphones mobiles (WMI) est conforme aux limites d'exposition aux rayonnements FCC et IC établies pour un environnement non contrôlé. Cet appareil doit être installé et utilisé avec un minimum de 0 cm (en contact) de distance entre la source de rayonnement et votre corps. Ce transmetteur ne doit pas être placé au même endroit ou utilisé simultanément avec un autre transmetteur ou une autre antenne.

Capteurs radar :

ARS4-C (ADC), ARS4-B (ADC), ARS4-A (ADC), FR5CPCCF (Bosch), MRR1REAR (Bosch), MRREVO14F (Bosch), LRR3 (Bosch), 77V12BSM (Veoneer), 77V12CRN (Veoneer), MMRV1 (Veoneer)

Uniquement pour les Etats-Unis : informations concernant l'exposition aux rayonnements à haute fréquence:

Cet appareil est conforme aux limites d'exposition aux rayonnements établies par le FCC pour un environnement non contrôlé. Cet appareil doit être installé et utilisé avec un minimum de 20 cm de distance entre la source de rayonnement et votre corps.

Ce transmetteur ne doit pas être placé ni être utilisé simultanément avec une autre antenne ou un autre transmetteur ou en liaison avec ces composants.

Uniquement pour le Canada : This equipment should be installed and operated with minimum distance of (20 cm)(7,9 in) between the radiator and your body. Cet équipement doit être installé et utilisé avec un minimum de 20 cm de distance entre la source de rayonnement et votre corps.

Viêtnam

Marquages radio réglementaires

ICT		
Fabricant	Désignation du modèle	Numéro d'homologation radio
Bosch	FR5CPCCF (Capteur radar)	Mercedes-Benz Vietnam Company Limited
Bosch	MRR1Rear (Capteur radar)	Mercedes-Benz Vietnam Company Limited
Bosch	MRRe14FCR (Capteur radar)	Mercedes-Benz Vietnam Company Limited
Continental Automotive	MARS Keyless (Système de fermeture)	Mercedes-Benz Vietnam Company Limited B0748240419AF04A2
HELLA	DM4 (Système de fermeture)	Mercedes-Benz Vietnam Company Limited CO2040303021AF04A3
Hirschmann	920510A (Système de fermeture)	C0512261120AF04A3
Hirschmann	920510A (Système de fermeture)	C0290181218AF04A2 Numéro fournisseur: 16833352

Fabricant	Désignation du modèle	Numéro d'homologation radio
MARQUARDT	DC12B (Système de fermeture)	Suntech Vietnam Technology Company Limited C007621012 1AF04A3
MARQUARDT	MS2 (Système de fermeture)	Suntech Vietnam Technology Company Limited C007521012 1AF04A3

Informations sur le débit d'absorption spécifique (DAS)

Indications relatives au débit d'absorption spécifique

Les valeurs ont été déterminées et contrôlées conformément au Décret n° 2019-1186 concernant l'indication du débit d'absorption spécifique (DAS) des composants de véhicule radioélectriques.

Vous trouverez plus d'informations et d'actualisations sur le site Internet suivant :

https://regulatoryradioinformation.corpinter.net/vans/fr

Indications relatives au débit d'absorption spécifique

Composants du véhicule	Valeur de DAS en W/kg	Valeur limite applicable
Compensator ECE DE003 & ECE DE004	< 0,2 W/kg	2 W/kg
DAI RSE	1,8 W/kg	2 W/kg
D-WMI2020A	0,018 W/kg	4 W/kg
Module de communication Hermes	< 0,4 W/kg	2 W/kg
Module de communication RAMSES	0,036 W/kg	2 W/kg
NRCS2P	0,003 W/kg	2 W/kg
NTG6	0,199 W/kg	4 W/kg
NTG7	0,08 W/kg	2 W/kg
NTG7RSU	0,07 W/kg	2 W/kg
PC tablette SM-T230NZ	0,7 W/kg	4 W/kg
Système de téléphone et de transmission des données par radio	0,24 W/kg	2 W/kg

Informations concernant l'importateur des composants radio réglementaires

Uniquement pour la Moldavie:
Importateur

S.C. GRAND PREMIUM S.R.L. Moldova

mun. Chisinau, str. Hîncesti sos., 2/2

Uniquement pour la Turquie:
Importateur

Mercedes Benz Otomotiv Ticaret ve Hizmetler A.Ş.
Genel Merkez

Akçaburgaz Mah. Süleyman Şah Cad. No: 6/1

34522 Esenyurt/Istanbul

Uniquement pour l'Ukraine:
Importateur

PJSC „AUTOCAPITAL“

Velyka Vasylkivska str. 15/2

01004 Kyiv

Ukraine

Uniquement pour le Royaume-Uni:
Importateur de voitures Mercedes-Benz

Mercedes-Benz Cars UK Limited

Delaware Drive, Tongwell

Milton Keynes, MK15 8BA

Angleterre

Importateur de monospaces Mercedes-Benz

Mercedes-Benz Vans UK Limited

Delaware Drive, Tongwell

Milton Keynes, MK15 8BA

Angleterre

Importateur de pièces de rechange Mercedes-Benz

Mercedes-Benz Parts Logistics

Delaware Drive, Tongwell

Milton Keynes, MK15 8BA

Angleterre

Vous trouverez plus d'informations et d'actualisations sur le site Internet suivant :

https://regulatoryradioinformation.corpinter.net/vans/fr

Plaque signalétique du véhicule, numéro d'identification du véhicule (VIN) et numéro de moteur

Plaque signalétique du véhicule

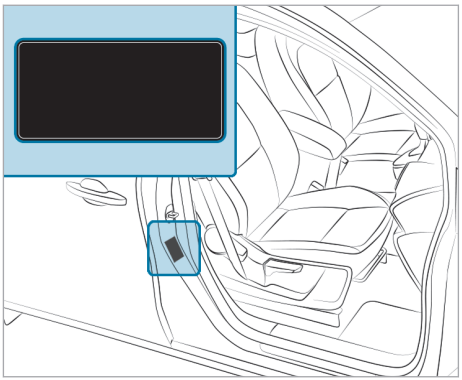

La plaque signalétique du véhicule se trouve sur le montant B côté passager.

ⓘ Les données sont spécifiques au véhicule et peuvent différer des données présentées. Tenez toujours compte des données qui figurent sur la plaque signalétique de votre véhicule.

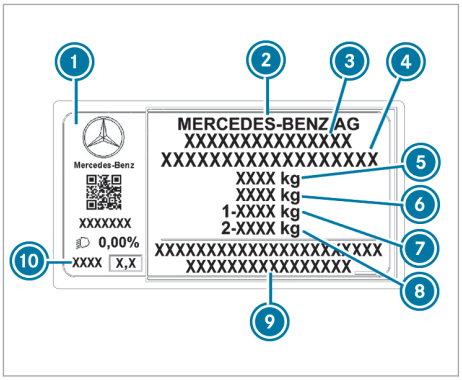

1. Plaque signalétique du véhicule
2. Constructeur automobile
3. Numéro d'autorisation de mise en circulation CE (uniquement pour certains pays)
4. VIN (numéro d'identification du véhicule)
5. MTAC (kg)
6. MTAC de l'ensemble routier (kg)
7. Charge autorisée sur l'essieu avant (kg)
8. Charge autorisée sur l'essieu arrière (kg)

⑨ Adresse du constructeur automobile
⑩ Code peinture

La plaque signalétique du véhicule peut également contenir les données suivantes:

- Charge utile
- Poids à vide
- Nombre de places assises

VIN estampé

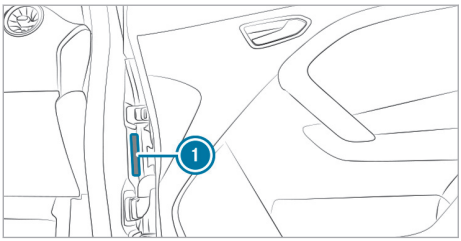

Le VIN ① est estampé sur le montant A, du côté droit.

VIN en dessous du pare-brise

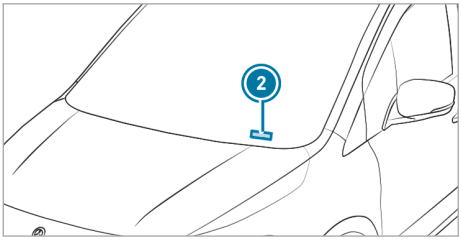

Le VIN figure également sur une plaque ② située sur le bas du pare-brise.

Numéro de moteur

Le numéro de moteur est frappé sur le carter de moteur. Pour de plus amples informations, adressez-vous à un atelier qualifié.

Ingrédients et lubrifiants, capacités

Remarques relatives aux ingrédients et lubrifiants

ATTENTION Risque de blessure dû à des ingrédients ou lubrifiants toxiques

Les ingrédients et les lubrifiants peuvent être toxiques.

▶ Lorsque vous utilisez, stockez et éliminez des ingrédients ou des lubrifiants, tenez compte des inscriptions qui figurent sur les emballages d'origine respectifs.

▶ Conservez toujours les ingrédients et les lubrifiants dans leur emballage d'origine fermé.

▶ Conservez toujours les ingrédients et les lubrifiants hors de portée des enfants.

PROTECTION DE L'ENVIRONNEMENT Pollution de l'environnement due à une élimination des ingrédients et lubrifiants non conforme aux règles de protection de l'environnement

Une élimination non conforme des ingrédients et lubrifiants peut causer des dommages importants à l'environnement.

▶ Eliminez les ingrédients et lubrifiants dans le respect des règles de protection de l'environnement.

Les ingrédients et lubrifiants sont

- les carburants
- les additifs pour le post-traitement des gaz d'échappement (AdBlue®, parexemple)
- les lubrifiants
- Liquide de refroidissement
- le liquide de frein
- le liquide de lave-glace
- le réfrigérant du système de climatisation

Utilisez uniquement des produits agréés par Mercedes-Benz pour votre véhicule. Les dommages survenant sur le véhicule suite à l'utilisation de produits non agréés ne sont pas couverts par la garantie contractuelle Mercedes-Benz et ne donnent pas lieu à un geste commercial.

Les ingrédients et lubrifiants agréés par Mercedes-Benz sont reconnaissables à l'inscription sur le bidon:

- MB-Freigabe (parexemple MB-Freigabe 229.51)
- MB-Approval (parexemple MB-Approval 229.51)

Vous obtiendrez des informations supplémentaires sur les ingrédients et lubrifiants agréés aux endroits suivants:

- dans les prescriptions Mercedes-Benz relatives aux ingrédients et lubrifiants sur le site

https://operatingfluids.mercedes-benz.com (en indiquant la spécification)

- dans un atelier qualifié

ATTENTION Risque d'incendie et d'explosion dû au carburant

Les carburants sont facilement inflammables.

▶ Evitez impérativement d'approcher un feu ou une flamme nue, de fumer ou de provoquer des étincelles.

▶ Avant de ravitailler le véhicule, arrêtez le véhicule et, le cas échéant, le chauffage autonome et laissez-les arrêtés pendant le ravitaillement.

ATTENTION Risque de blessure en cas de contact avec des carburants

Les carburants sont toxiques et nocifs.

▶ Evitez impérativement que du carburant n'entre en contact avec la peau, les yeux ou les vêtements ou qu'il ne soit ingéré.

▶ N'inhalez pas les vapeurs de carburant.

▶ Conservez les carburants hors de portée des enfants.

▶ Maintenez les portes et les vitres fermées pendant le ravitaillement.

En cas de contact avec du carburant, tenez compte des remarques suivantes:

▶ En cas de contact avec la peau, rincez immédiatement les parties touchées par le carburant avec de l'eau et du savon.

▶ Si du carburant est entré en contact avec les yeux, rincez-les immédiatement et soigneusement à l'eau claire. Consultez immédiatement un médecin.

▶ En cas d'ingestion de carburant, consultez immédiatement un médecin. Ne provoquez pas de vomissements.

▶ Changez immédiatement de vêtements s'ils ont été souillés par du carburant.

Carburant

Remarques relatives à la qualité du carburant dans le cas des véhicules équipés d'un moteur à essence

Tenez compte des remarques relatives aux ingrédients et lubrifiants (→ page 293).

REMARQUE Dommages dus à l'utilisation d'un carburant inadapté

De petites quantités d'un carburant inadapté suffisent pour endommager le système d'alimentation en carburant, le moteur et le système d'échappement.

▶ Utilisez uniquement un carburant Super ou de qualité équivalente qui satisfait aux exigences de la norme européenne EN 228.

Ce carburant peut contenir jusqu'à 10 -% en volume d'éthanol. Votre véhicule est compatible avec le carburant E10-.

N'utilisez jamais les carburants suivants :

- Gazole
- Essence avec plus de 10 % en volume- d'éthanol, comme l'E15, l'E20, l'E85, l'E100
- Essence avec plus de 3 % en volume- de méthanol, comme le M15, M20, M85, M100
- Essence contenant des additifs métalliques

▶ Ne mélangez pas de tels carburants avec le carburant recommandé pour votre véhicule.

Si vous avez ravitaillé le véhicule par erreur avec un carburant inadapté:

▶ Ne démarrez pas le moteur du véhicule.

▶ Prenez contact avec un atelier qualifié.

REMARQUE Dysfonctionnements causés par du carburant souillé.

La présence d'impuretés dans le carburant peut entraîner des dysfonctionnements dans le système d'alimentation en carburant.

▶ Filtrer le carburant avant de ravitailler le véhicule à partir de fûts ou de jerrycans.

Les codes de compatibilité suivants pour le carburant sont valables pour votre véhicule.

1. Pour une essence contenant au maximum 5 % en volume- d'éthanol
2. Pour une essence contenant au maximum 10 % en volume- d'éthanol

Conformément à la norme européenne EN 16942, vous trouverez les codes de compatibilité:

- sur la plaque d'information située dans la trappe de réservoir de votre véhicule (→ page 5)
- sur les pompes à carburant ou les pistolets adaptés à votre véhicule dans toute l'Europe

Une odeur peut se dégager si le carburant disponible n'est pas suffisamment désulfuré.

Vous trouverez l'indice d'octane recommandé pour votre véhicule sur la plaque d'information située dans la trappe de réservoir (→ page 5).

Pour de plus amples informations sur le carburant, adressez-vous à une station-service ou à un atelier qualifié.

Remarques relatives à l'utilisation d'additifs dans l'essence

Tenez compte des remarques relatives aux ingrédients et lubrifiants (→ page 293).

! REMARQUE Dommages dus à l'utilisation d'additifs inappropriés

De petites quantités du mauvais additif suffisent pour provoquer des dysfonctionnements.

▶ Ne mélangez au carburant que des additifs de nettoyage recommandés pour Mercedes-Benz.

Mercedes-Benz vous recommande d'utiliser des carburants additivés de qualité.

Il peut arriver, dans certains pays, que le carburant disponible ne soit pas suffisamment additivé. Cela peut entraîner la formation de dépôts dans le système d'injection de carburant.

Dans ce cas, et après avoir reçu l'accord d'un point de service Mercedes-Benz, mélangez au carburant l'additif de nettoyage recommandé pour Mercedes-Benz.

Suivez les instructions et respectez les proportions du mélange qui figurent sur le récipient.

Remarques relatives à la qualité du carburant dans le cas des véhicules équipés d'un moteur diesel

Remarques générales

Tenez compte des remarques relatives aux ingrédients et lubrifiants (→ page 293).

⚠ ATTENTION Risque d'incendie en cas de mélange de carburants

Si vous mélangez du gazole et de l'essence, le point d'inflammation du mélange est plus bas que celui du gazole pur.

▶ Ne ravitaillez jamais les véhicules à moteur diesel avec de l'essence.

▶ Ne mélangez jamais d'essence au gazole.

! REMARQUE Dommages dus à l'utilisation d'un mauvais carburant

De petites quantités du mauvais carburant suffisent pour endommager le système d'alimentation en carburant, le moteur et le système de dépollution des gaz d'échappement.

▶ Utilisez uniquement un gazole sans soufre qui satisfait aux exigences de la norme européenne EN 590 ou de qualité équivalente. Si vous faites le plein dans un pays qui ne dispose pas de gazole sans soufre, utilisez uniquement un gazole à faible teneur en soufre (moins de 50 ppm).

N'utilisez en aucun cas les carburants suivants:

- Essence
- Gazole marin
- Fuel domestique
- Ester méthylique d'acides gras pur ou huile végétale
- Pétrole ou kérosène

Si vous avez ravitaillé le véhicule par erreur avec un mauvais carburant:

▶ Ne démarrez pas le moteur du véhicule.

▶ Prenez contact avec un atelier qualifié.

Les codes de compatibilité suivants pour le carburant sont valables pour votre véhicule:

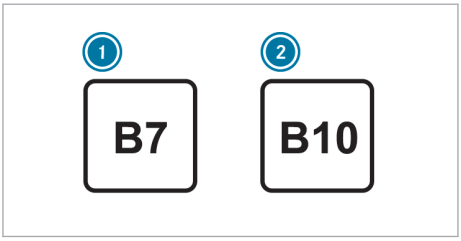

1. Pour un gazole contenant au maximum 7 % en volume- d'ester méthylique d'acides gras (biogazole)
2. Pour un gazole contenant au maximum 10 % en volume d'ester méthylique d'acides gras (biogazole)

Conformément à la norme européenne EN 16942, vous trouverez les codes de compatibilité pour le carburant:

- sur la plaque d'information située dans la trappe de réservoir de votre véhicule (→ page 5)
- sur les pompes à carburant ou les pistolets adaptés à votre véhicule dans toute l'Europe

Ester méthylique d'acides gras B10 (biogazole)
Mercedes-Benz autorise l'utilisation d'ester méthylique d'acides gras B10 (gazole à faible teneur en soufre contenant une proportion d'ester méthylique d'acides gras ne dépassant pas 10 %en volume) pour tous les véhicules équipés de moteurs diesel à injection directe Common Rail (CDI).

ⓘ **Utilisez un gazole contenant au maximum 10 %-en volume d'ester méthylique d'acides gras (biogazole) uniquement si le code de comptabilité correspondant est affiché sur la trappe de réservoir.**

Vous pouvez utiliser de l'ester méthylique d'acides gras agréé uniquement si la proportion d'ester méthylique d'acides gras satisfait aux exigences de la norme ASTM D6751. En outre, la stabilité à l'oxydation de l'ester méthylique d'acides gras doit être de 6 h minimum, conformément à la norme EN 14112. La teneur en soufre du gazole ne doit pas être supérieure aux valeurs limites indiquées ci-dessus. Seul un ester méthylique d'acides gras agréé répondant à ces critères de qualité permet d'éviter tout risque d'endommagement dû aux dépôts et/ou à la corrosion.

L'utilisation d'ester méthylique d'acides gras pur ou de gazoles ayant une teneur en ester méthylique d'acides gras plus élevée (B20, parexemple) risque d'endommager le système d'alimentation en carburant et le moteur.

L'inscription figurant sur la pompe à carburant doit indiquer sans ambiguïté que l'ester méthylique d'acides gras répond à la norme des gazoles à faible teneur en soufre. Si l'inscription n'est pas univoque, ne ravitaillez pas le véhicule en carburant.

Véhicules compatibles XTL-

ⓘ **Utilisez des gazoles paraffinés conformément à la norme EN 15940 uniquement si le code de comptabilité correspondant est affiché sur la trappe de réservoir.**

Vous pouvez également ravitailler votre véhicule avec du gazole paraffiné (parexemple de l'huile végétale hydrogénée = HVO, du Gas-To-Liquid = GTL), qui satisfait aux exigences de la norme européenne EN 15940. Les gazoles paraffinés sont regroupés sous l'appellation générique XTL.

Conformément à la norme européenne EN 16942, le code de compatibilité suivant pour le carburant est valable pour votre véhicule compatible XTL- :

1. Pour un gazole paraffiné

Teneur en soufre

! **REMARQUE** Endommagement du système de dépollution des gaz d'échappement sur les véhicules équipés d'un filtre à particules diesel

Si vous utilisez un gazole avec une teneur en soufre trop élevée, le système de dépollution des gaz d'échappement risque d'être endommagé.

▶ Si vous faites le plein dans un pays qui ne dispose pas de gazole sans soufre, utilisez uniquement un gazole à faible teneur en soufre (moins de 50 ppm).

Véhicules sans filtre à particules diesel : dans les pays qui ne disposent que de gazole à teneur en soufre plus élevée, la vidange d'huile moteur de votre véhicule doit être effectuée à intervalles plus rapprochés. Pour de plus amples informations sur l'intervalle de vidange d'huile, adressez-vous à un atelier qualifié.

Vous trouverez de plus amples informations sur les teneurs en soufre actuelles spécifiques au pays:

- dans un point de service Mercedes-Benz
- sur le site https://bevo.mercedes-benz-trucks.com/ en indiquant le numéro de fiche 138.1

Remarques relatives aux températures extérieures basses

Ravitaillez votre véhicule autant que possible avec du gazole d'hiver dès le début de l'hiver.

Avant de passer au gazole d'hiver, videz autant que possible le réservoir de carburant. Lors du premier ravitaillement avec du gazole d'hiver, limitez-vous à un faible niveau de carburant (l'équivalent de la réserve, parexemple). Vous pourrez remplir le réservoir de carburant normalement au prochain ravitaillement.

Vous trouverez de plus amples informations sur le carburant:

- dans une station-service
- dans un atelier qualifié

Capacité du réservoir et réserve de carburant

La capacité totale du réservoir de carburant peut varier en fonction de l'équipement du véhicule.

Capacité totale du réservoir de carburant

Modèle	
Tous les modèles	env. 54 l

Réserve du réservoir de carburant

Modèle	
Tous les modèles	env. 6 l

Remarques relatives à la capacité du réservoir et à la réserve de carburant

Vous trouverez des informations sur la capacité du réservoir et la réserve de carburant dans la version imprimée de la notice d'utilisation.

AdBlue®

Remarques relatives à l'AdBlue® et au post-traitement des gaz d'échappement

Tenez compte des remarques relatives aux ingrédients et lubrifiants (→ page 293).

L'AdBlue® est un liquide soluble dans l'eau utilisé pour le post-traitement des gaz d'échappement de moteurs diesel.

! REMARQUE Dommages dus à l'ajout d'additifs dans l'AdBlue® ou à sa dilution

Le post-traitement des gaz d'échappement AdBlue® peut être endommagé par:

- l'ajout d'additifs dans l'AdBlue®
- la dilution de l'AdBlue®

▶ Utilisez uniquement de l'AdBlue® conforme à la norme ISO 22241.

▶ N'ajoutez pas d'additifs.

▶ Ne diluez pas l'AdBlue®.

Tenez également compte des autres remarques relatives à l'AdBlue® (→ page 153).

De faibles quantités de vapeurs d'ammoniaque risquent de s'échapper lorsque vous ouvrez le réservoir d'AdBlue®. N'inhalez pas les vapeurs d'ammoniaque. Remplissez le réservoir d'AdBlue® uniquement dans un local bien ventilé.

Post-traitement des gaz d'échappement

Afin de garantir le bon fonctionnement du post-traitement des gaz d'échappement, ravitaillez le véhicule avec de l'AdBlue®.

L'utilisation du véhicule sans AdBlue® ou en présence de dysfonctionnements liés aux émissions entraîne l'annulation de l'autorisation de mise en circulation. Au regard de la loi, le véhicule n'est plus apte à circuler sur la voie publique.

L'utilisation d'un véhicule sans AdBlue® ou avec un AdBlue® qui ne respecte pas les directives de cette notice d'utilisation peut constituer une infraction, voire un délit dans certains pays.

Afin de respecter les valeurs limites d'émission, la gestion moteur surveille les composants du post-traitement des gaz d'échappement. Si vous essayez d'utiliser le véhicule sans AdBlue®, avec de l'AdBlue® dilué ou avec un autre agent réducteur, ceci est détecté par la gestion moteur. D'autres défauts liés aux émissions, tels que les erreurs

de dosage ou les défauts affectant les capteurs, sont également détectés et consignés.

La gestion moteur émet des messages d'alerte, puis empêche tout démarrage du moteur.

Par conséquent, remplissez régulièrement le réservoir d'AdBlue® lorsque vous utilisez le véhicule, ou au plus tard après l'apparition du 1er message d'alerte sur le combiné d'instruments.

Consommation et capacité d'AdBlue®

Consommation d'AdBlue®

Tout comme la consommation de carburant, la consommation d'AdBlue® dépend beaucoup du style de conduite et des conditions d'utilisation. La consommation d'AdBlue® se situe généralement entre 0 et 10 % de la consommation de carburant. Si le message d'appoint s'affiche sur le combiné d'instruments, faites l'appoint d'AdBlue® conformément à la notice d'utilisation. Cela peut également être nécessaire avant la prochaine maintenance prévue.

Avant de vous rendre dans un pays extra-européen, contrôlez le niveau d'AdBlue®. L'appoint d'AdBlue® peut se faire aux pompes d'AdBlue® d'une station-service ou en utilisant les bidons de remplissage disponibles dans le commerce.

Capacité totale du réservoir d'AdBlue®

Modèle	Capacité totale
Tous les modèles	17,4 l

Huile moteur

Remarques relatives à l'huile moteur

Tenez compte des remarques relatives aux ingrédients et lubrifiants (→ page 293).

! **REMARQUE** Dommages au niveau du moteur dus à l'utilisation d'un mauvais filtre à huile, d'une huile inadaptée ou d'additifs

- ▶ N'utilisez aucune huile moteur et aucun filtre à huile de spécifications autres que celles qui sont expressément requises pour les intervalles de maintenance prescrits.
- ▶ Ne modifiez ni l'huile moteur ni le filtre à huile dans le but d'obtenir des intervalles de vidange ou de remplacement plus grands que les intervalles prescrits.
- ▶ N'utilisez pas d'additifs.
- ▶ Faites remplacer l'huile moteur aux intervalles prévus.

Mercedes-Benz vous recommande de confier la vidange d'huile à un atelier qualifié.

Dans les moteurs Mercedes-Benz, utilisez uniquement des huiles moteur agréées pour Mercedes-Benz.

Vous trouverez de plus amples informations sur les huiles moteur et les filtres à huile

- dans les prescriptions Mercedes-Benz relatives aux ingrédients et lubrifiants sur le site https://operatingfluids.mercedes-benz.com (en indiquant la spécification)
- dans un atelier qualifié

Qualité et capacité de l'huile moteur

MB-Freigabe ou MB-Approval

Moteurs à essence	MB-Freigabe ou MB-Approval
M 200.73	226.52

MB-Freigabe ou MB-Approval

Moteurs diesel	MB-Freigabe ou MB-Approval
OM 608.9	226.52

Vous pouvez également utiliser les spécifications de l'huile moteur mentionnées ci-après.

Spécifications de l'huile moteur

Moteur	Spécification RN
M 200.73 OM 608.9	RN17 FE[1]
1) Recommandé pour une consommation de carburant aussi réduite que possible (indice de viscosité SAE le plus bas; tenez compte des restrictions éventuelles des indices de viscosité SAE agréés).	

Pour une consommation de carburant aussi réduite que possible, il est recommandé d'utiliser les spécifications de l'huile moteur mentionnées dans le tableau qui correspondent à l'indice de viscosité SAE le plus bas. Ce faisant, tenez compte des restrictions éventuelles des indices de viscosité SAE agréés.

ⓘ Si les huiles moteur indiquées dans le tableau ne sont pas disponibles, vous pouvez à titre exceptionnel rajouter 1,0 l au maximum de l'une des huiles moteur suivantes:
MB-Freigabe ou MB-Approval 229.51 ou ACEA C3

Si la température extérieure le permet, vous pouvez utiliser toute l'année des huiles moteur multigrades dont l'indice de viscosité SAE correspond aux prescriptions.

Capacité de l'huile moteur

Moteur	Capacité
OM 608.9	5,9 l
M 200.73	5,0 l

Pour connaître la désignation du type de moteur de votre véhicule, adressez-vous à un point de service Mercedes-Benz. En fonction du pays de livraison de votre véhicule, vous pouvez également trouver la désignation du type de moteur dans les documents COC ou ceux de votre véhicule.

Informations sur la consommation d'huile

La consommation d'huile moteur du véhicule varie en fonction de votre style de conduite, sans dépasser toutefois 0,5 l aux 1 000 km.

La consommation d'huile peut cependant être supérieure dans les cas suivants:

- Le véhicule est neuf.
- Vous utilisez le véhicule le plus souvent dans des conditions difficiles.
- Vous faites fréquemment tourner le moteur à des régimes élevés.

Effectuer une maintenance régulière du véhicule est l'une des conditions qui permettent d'obtenir des valeurs de consommation réduites. Vous ne pourrez apprécier la consommation d'huile qu'au bout d'un kilométrage important. Contrôlez régulièrement le niveau d'huile moteur, par exemple toutes les semaines ou à chaque ravitaillement en carburant.

Remarques relatives au liquide de frein

Tenez compte des remarques relatives aux ingrédients et lubrifiants (⟶ page 293).

⚠ **ATTENTION** Risque d'accident dû à la formation de bulles de vapeur dans le système de freinage

Le liquide de frein absorbe l'humidité de l'air. En conséquence, le point d'ébullition du liquide de frein baisse. Si le point d'ébullition est trop bas, des bulles de vapeur peuvent se former dans le système de freinage en cas de forte sollicitation des freins.

L'effet de freinage s'en trouve réduit.

▶ Faites remplacer le liquide de frein aux intervalles prévus.

! **REMARQUE** Endommagement de la peinture, du plastique ou du caoutchouc par le liquide de frein

Si du liquide de frein entre en contact avec de la peinture, du plastique ou du caoutchouc, il peut en résulter des dégâts matériels.

▶ En cas de contact entre la peinture, le plastique ou le caoutchouc avec du liquide de frein, rincez immédiatement à l'eau.

Tenez compte des remarques relatives à l'entretien de la peinture (⟶ page 226).

Faites remplacer le liquide de frein tous les 2 ans par un atelier qualifié.

Utilisez uniquement un liquide de frein agréé par Mercedes-Benz conforme à l'homologation MB-Freigabe ou à l'homologation MB-Approval 331.0.

Vous trouverez de plus amples informations sur le liquide de frein

- dans la prescription Mercedes-Benz relative aux ingrédients et lubrifiants 331.0 sur le site https://operatingfluids.mercedes-benz.com
- dans un atelier qualifié

Liquide de refroidissement

Remarques relatives au liquide de refroidissement

Tenez compte des remarques relatives aux ingrédients et lubrifiants (→ page 293).

ATTENTION - Risque d'incendie et de blessure lié au produit antigel

Si du produit antigel entre en contact avec les composants chauds du compartiment moteur, il risque de s'enflammer.

- ▶ Laissez refroidir le moteur avant d'ajouter du produit antigel.
- ▶ Assurez-vous que le produit antigel ne coule pas à côté de l'orifice de remplissage.
- ▶ Nettoyez soigneusement les composants souillés par du produit antigel avant de démarrer le véhicule.

REMARQUE Dommages dus à l'utilisation d'un liquide de refroidissement inadapté

- ▶ Utilisez uniquement un liquide de refroidissement préparé à l'avance qui offre la protection antigel souhaitée.

Vous trouverez de plus amples informations sur le liquide de refroidissement

- dans la fiche 320.1 des prescriptions Mercedes-Benz relatives aux ingrédients sur le site https://operatingfluids.mercedes-benz.com
- dans un atelier qualifié

REMARQUE Surchauffe en cas de températures extérieures élevées

Si vous utilisez un liquide de refroidissement inapproprié, le système de refroidissement du moteur n'est pas suffisamment protégé contre une surchauffe ou la corrosion lorsque la température extérieure est élevée.

- ▶ Utilisez toujours un liquide de refroidissement homologué pour Mercedes-Benz.
- ▶ Tenez compte des remarques figurant dans la fiche 320.1 des prescriptions Mercedes-Benz relatives aux ingrédients et lubrifiants.

REMARQUE Dommages au niveau de la peinture dus au liquide de refroidissement

- ▶ Veillez à ne pas répandre de liquide de refroidissement sur les surfaces peintes.

Faites remplacer régulièrement le liquide de refroidissement par un atelier qualifié.

Tenez également compte de la proportion de produit de protection anticorrosion et antigel dans le système de refroidissement du moteur aux plages de température suivantes:

- 50 % au minimum (protection antigel jusqu'à environ -37 °C)
- 55 % au maximum (protection antigel jusqu'à -45 °C)

Capacités de liquide de refroidissement

Liquide de refroidissement

Modèle	Capacité
Tous les modèles	env. 7,2 l

Liquide de lave-glace

Remarques relatives au liquide de lave-glace

Tenez compte des remarques relatives aux ingrédients et lubrifiants (→ page 293).

ATTENTION Risque d'incendie- et de blessure dû au concentré de liquide de lave-glace

Le concentré de liquide de lave-glace est facilement inflammable. S'il entre en contact avec des composants brûlants du moteur ou du système d'échappement, il risque de s'enflammer.

- ▶ Veillez à ne pas verser du concentré de liquide de lave-glace à côté de l'orifice de remplissage.

REMARQUE Endommagement au niveau de l'éclairage extérieur dû à un liquide de lave-glace inapproprié

Vous risquez d'endommager les surfaces en plastique de l'éclairage extérieur en utilisant un liquide de lave-glace inapproprié.

- ▶ Utilisez uniquement un liquide de lave-glace également compatible avec les surfaces en plastique (SummerFit MB ou WinterFit MB, par exemple).

REMARQUE Gicleurs bouchés par un mélange de liquides de lave-glace

▶ Ne mélangez pas SummerFit MB et WinterFit MB avec d'autres liquides de lave-glace.

N'utilisez pas d'eau distillée ni d'eau désionisée. Sinon le capteur de niveau de remplissage risque de se déclencher par erreur.

Liquide de lave-glace recommandé:

- Au-dessus du point de congélation: SummerFit MB, par exemple
- En dessous du point de congélation: WinterFit MB, par exemple

Vous trouverez les indications relatives aux proportions correctes du mélange sur le réservoir de produit antigel.

Mélangez du liquide de lave-glace à l'eau toute l'année.

Remarques relatives aux données du véhicule

Vous trouverez dans la version imprimée de la notice d'utilisation des informations sur les thèmes suivants:

- Dimensions du véhicule
- Poids et charges

Données du véhicule

Dimensions du véhicule

Dans la section suivante, vous trouverez des caractéristiques techniques importantes sur le véhicule. Dans les documents du véhicule, vous trouverez d'autres caractéristiques techniques spécifiques au véhicule ou à son équipement, telles que les dimensions et les poids relatifs au véhicule.

Retrouvez toutes les caractéristiques techniques sur https://www.mercedes-benz.com.

Les données saisies peuvent varier en fonction

- de la monte pneumatique
- du chargement
- de l'état du train de roulement
- des équipements optionnels

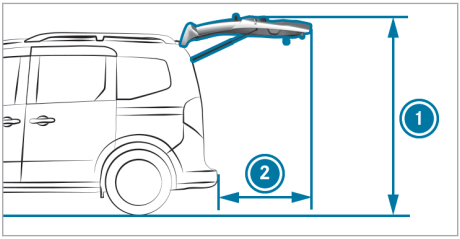

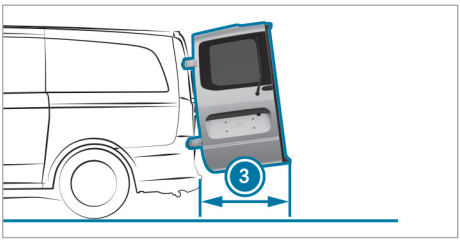

Exemple

1. Hauteur de basculement du hayon
2. Profondeur d'ouverture du hayon
3. Profondeur d'ouverture des portes arrière

Hauteur de basculement du hayon

Modèle	1 Hauteur de basculement du hayon
Fourgon	**Version standard:** 2 132 mm **Version longue:** de 2 140 mm à 2 142 mm
Mixto	2 137 mm
Tourer	2 094 mm

Zone de pivotement

Tous les modèles	
2 Profondeur d'ouverture du hayon	919 mm
3 Profondeur d'ouverture des portes arrière	772 mm

Dimensions du véhicule (fourgon)

Fourgon	
Longueur	**Version standard :** 4 498 mm **Version longue :** 4 922 mm
Largeur avec rétroviseurs extérieurs déployés	2 159 mm
Largeur sans rétroviseurs extérieurs	1 859 mm
Hauteur	**Version standard :** 1 832 mm **Version longue :** de 1 852 mm à 1 856 mm
Hauteur de chargement	1 256 mm
Empattement	**Version standard :** 2 716 mm **Version longue :** 3 100 mm

Dimensions du véhicule (Mixto)

Mixto	
Longueur	4 922 mm
Largeur avec rétroviseurs extérieurs déployés	2 159 mm
Largeur sans rétroviseurs extérieurs	1 859 mm
Hauteur	1 844 mm à 1 855 mm
Hauteur de chargement	1 256 mm
Empattement	3 100 mm

Dimensions du véhicule (Tourer)

Tourer	
Longueur	4 498 mm
Largeur avec rétroviseurs extérieurs déployés	2 159 mm
Largeur sans rétroviseurs extérieurs	1 859 mm
Hauteur	1 811 mm
Hauteur de chargement	1 256 mm
Empattement (version standard)	2 716 mm

Dispositif d'attelage

Remarques relatives au dispositif pour remorque

ATTENTION Risque d'accident en cas de montage incorrect d'un dispositif pour remorque

Si vous montez un dispositif pour remorque ou d'autres composants, la résistance du longeron du cadre est réduite et celui-ci peut se rompre. La remorque risque de se détacher du véhicule.

Il y a risque d'accident.

Ne montez un dispositif pour remorque ultérieurement que si cela est autorisé.

Tenez compte des remarques relatives à la traction d'une remorque (→ page 184).

En fonction du type de véhicule, des modifications au niveau du système de refroidissement du moteur sont nécessaires. Le montage ultérieur d'un dispositif pour remorque est uniquement autorisé si une charge remorquée est inscrite dans les documents du véhicule.

Utilisez uniquement des dispositifs pour remorque agréés pour votre véhicule Mercedes-Benz.

Cotes de montage du dispositif d'attelage

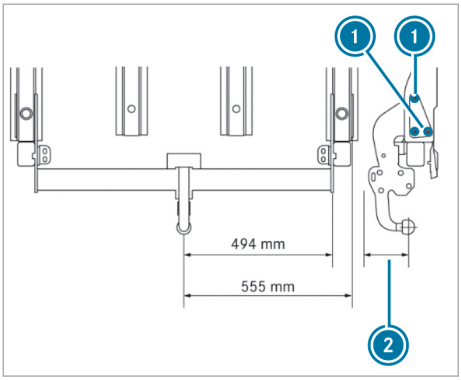

1. Points de fixation
2. Distance par rapport à la chaussée

La distance entre le dispositif d'attelage et la chaussée pour un véhicule à vide dépend du type du véhicule et de son équipement. La valeur ne peut donc pas être spécifiée.

Charge remorquée

Les valeurs sont valables pour un dispositif pour remorque monté d'usine.

Conformément au règlement UE 1230/2012, la vitesse du véhicule doit alors être limitée à 100 km/h ou moins.

Vous trouverez les données relatives aux poids et charges autorisés, qui ne doivent pas être dépassés, aux endroits suivants:

- dans les documents du véhicule
- sur la plaque signalétique du dispositif pour remorque
- sur la plaque signalétique de la remorque
- sur la plaque signalétique du véhicule

Lorsque les données diffèrent, la valeur la moins élevée prévaut.

MTAC de l'ensemble routier et charges remorquées maximales autorisées

! **REMARQUE** Endommagement de l'embrayage en cas de surcharge lors de la conduite à altitudes élevées

Véhicules à traction avant:

Sans réduction de la masse totale de l'ensemble routier, l'embrayage est surchargé pendant les trajets à des altitudes supérieures à 1 000 m avec des pentes supérieures à 8 %. Une surcharge entraîne une usure excessive et prématurée de l'embrayage et peut l'endommager.

▶ Valeur indicative: réduisez la MTAC de l'ensemble routier de 5 % à chaque palier de 500 m à partir de 1 000 m.

Pour les trajets à des altitudes supérieures à 1 000 m avec seulement de faibles pentes de moins de 8 %, vous n'avez pas besoin de réduire la masse totale de l'ensemble routier.

Les valeurs suivantes s'appliquent aux trajets à des altitudes de 1 000 m au-dessus du niveau de la mer et à une aptitude au démarrage en côte minimale de 12 %.

Charge remorquée maximale (fourgon)

Fourgon	
Charge remorquée autorisée (remorque freinée)	de 1 400 kg à 1 500 kg
Charge remorquée autorisée (remorque non freinée)	690 kg à 750 kg

Charge remorquée maximale (Mixto)

Mixto	
Charge remorquée autorisée (remorque freinée)	de 950 kg à 1 300 kg
Charge remorquée autorisée (remorque non freinée)	750 kg

Charge remorquée maximale (Tourer)

Tourer	
Charge remorquée autorisée (remorque freinée)	de 1 400 kg à 1 500 kg
Charge remorquée autorisée (remorque non freinée)	750 kg

MTAC de l'ensemble routier

Modèle	
Fourgon	de 3 460 kg à 3 500 kg
Mixto	3 500 kg
Tourer	de 3 595 kg à 3 699 kg

Charge d'appui- et charge maximale

Charge d'appui maximale en cas de traction d'une remorque

Tenez également compte des remarques relatives à la traction d'une remorque (⟶ page 184).

Les valeurs sont valables pour un dispositif pour remorque monté d'usine.

Charge d'appui

Tous les modèles	Charge d'appui maximale autorisée
Dispositif d'attelage réglable en hauteur	75 kg
Dispositif d'attelage fixe	75 kg
Dispositif d'attelage amovible	75 kg

Pour les dispositifs d'attelage amovibles non montés d'usine, respectez la notice d'utilisation du fabricant du dispositif d'attelage.

Charge maximale en cas d'utilisation d'un système de portage

Vous pouvez monter des systèmes de portage (porte-vélos ou porte-bagages, par exemple) sur le crochet d'attelage.

Si vous montez un système de portage sur le crochet d'attelage, tenez compte non seulement de la charge d'appui maximale mais aussi de la charge maximale. Ne dépassez pas la charge maximale autorisée.

Charge maximale

Tous les modèles	Charge maximale autorisée
Dispositif d'attelage réglable en hauteur	55 kg avec 2 vélos maximum
Dispositif d'attelage fixe	75 kg avec 3 vélos maximum
Dispositif d'attelage amovible	75 kg avec 3 vélos maximum

Points d'arrimage et systèmes de portage

Charge maximale des points d'arrimage et des anneaux d'arrimage

! **REMARQUE** Risque d'accident en cas de dépassement de la capacité de charge maximale des points d'arrimage

En cas de freinage à fond, par exemple, des forces pouvant atteindre un multiple du poids du chargement s'exercent.

- ▶ Lorsque vous arrimez le chargement à plusieurs points d'arrimage, tenez toujours compte de la charge maximale du point d'arrimage le plus faible.
- ▶ Utilisez toujours plusieurs points d'arrimage pour répartir la force. Chargez les points d'arrimage uniformément.

La force de traction nominale est la force de traction maximale autorisée.

Vous trouverez de plus amples informations sur les points d'arrimage et sur les anneaux d'arrimage dans le chapitre «Transport» (⟶ page 209).

Force de traction nominale des anneaux d'arrimage (fourgon)

Anneaux d'arrimage	Force de traction nominale
Sur la paroi latérale	50 daN
Sur le plancher	400 daN

Force de traction nominale des anneaux d'arrimage (Mixto)

Anneaux d'arrimage	Force de traction nominale
Sur la paroi latérale	50 daN
Sur le plancher	400 daN
Au niveau du montant B	400 daN

Force de traction nominale des anneaux d'arrimage (Tourer)

Anneaux d'arrimage	Force de traction nominale
Sur le plancher	400 daN
Au niveau du montant B	400 daN

Charge maximale de la galerie de toit

ATTENTION Risque d'accident en cas de dépassement de la charge maximale sur le toit

Le centre de gravité du véhicule et le comportement routier habituel ainsi que le comportement au braquage et au freinage du véhicule sont modifiés.

Si vous dépassez la charge maximale sur le toit, le comportement routier ainsi que la manœuvrabilité et le comportement au freinage du véhicule sont fortement compromis.

- Respectez impérativement la charge maximale sur le toit et adaptez votre style de conduite.

ATTENTION Risque d'accident dû à un chargement non uniforme

Le comportement routier ainsi que la manœuvrabilité et le comportement au freinage du véhicule peuvent être fortement compromis.

- Chargez le véhicule de manière uniforme.
- Arrimez la charge afin d'empêcher qu'elle ne glisse.

La tenue de route, le comportement au freinage et la manœuvrabilité du véhicule varient en fonction du chargement, du poids et du centre de gravité du chargement.

Vous trouverez de plus amples informations sur les mesures de sécurité dans le chapitre «Transport» (→ page 209).

Charge sur le toit

Modèle	Charge maximale sur le toit
Fourgon Mixto	100 kg
Tourer (sans rampes de toit)	100 kg
Tourer (avec rampes de toit)	80 kg

Les valeurs correspondent à une répartition régulière des charges sur toute la surface du toit.

Vous trouverez les directives de chargement et autres informations concernant la répartition de la charge et l'arrimage du chargement dans le chapitre «Transport» (→ page 209).

Messages d'écran

Introduction

Fonctionnement des messages d'écran

Les messages d'écran s'affichent sur l'écran du combiné d'instruments.

Les messages d'écran comportant une représentation graphique peuvent être représentés de manière simplifiée dans la notice d'utilisation et différer de l'affichage apparaissant sur l'écran du combiné d'instruments. Les messages d'écran à haut niveau de priorité apparaissent en rouge sur l'écran du combiné d'instruments. Certains messages d'écran sont accompagnés d'un signal d'alerte.

Suivez les instructions données dans les messages d'écran et tenez compte des remarques supplémentaires qui figurent dans la présente notice d'utilisation.

En outre, des symboles apparaissent pour certains messages d'écran:

[i] Autres informations

[⊠] Masquage du message d'écran

Avec le Touch Control gauche, vous pouvez choisir un des symboles en balayant avec le doigt vers la gauche ou vers la droite. Appuyez sur [i] pour afficher d'autres informations à ce sujet sur l'écran du combiné d'instruments. Appuyez sur [⊠] pour masquer le message d'écran.

Vous pouvez masquer les messages d'écran à faible niveau de priorité en appuyant sur la touche [⌂], la touche [↩] ou sur le Touch Control gauche. Les messages d'écran sont alors enregistrés dans la mémoire des messages.

Eliminez la cause d'un message d'écran le plus rapidement possible.

Les messages d'écran à haut niveau de priorité ne peuvent pas être masqués. Ces messages d'écran restent affichés sur l'écran du combiné d'instruments jusqu'à ce que la cause du message d'écran ait été éliminée.

Affichage des messages d'écran mémorisés

Ordinateur de bord:

→ Maintenance ▸▸ 1 message

Si aucun message d'écran n'est mémorisé, Il n'y a aucun message apparaît sur l'écran du combiné d'instruments.

▶ Balayez du doigt vers le haut ou vers le bas sur le Touch Control gauche pour faire défiler les messages d'écran.

▶ **Sortie de la mémoire des messages:** appuyez sur la touche [↩].

Systèmes de sécurité

Messages sur le visuel	Causes et conséquences possibles et ▶ Solutions
 ne fonctionnent pas cf. notice d'utilisation	* L'ABS et l'ESP® sont en panne. D'autres systèmes d'aide à la conduite et systèmes de sécurité active peuvent également être en panne. Le système de freinage continue de fonctionner avec son efficacité normale. La distance de freinage peut s'allonger dans les situations de freinage d'urgence. ⚠ **ATTENTION** Risque de dérapage en cas de défaut de l'ABS et de l'ESP® Les roues peuvent se bloquer lors du freinage et l'ESP® ne peut pas procéder à la stabilisation du véhicule. La manœuvrabilité et le comportement au freinage du véhicule sont alors fortement compromis et la distance de freinage peut augmenter. En outre, d'autres systèmes de sécurité active sont désactivés. ▶ Continuez de rouler prudemment. ▶ Faites immédiatement contrôler l'ABS et l'ESP® par un atelier qualifié. ▶ Continuez à rouler prudemment. ▶ Rendez-vous immédiatement dans un atelier qualifié.
 pas disponibles pour l'instant cf. notice d'utilisation	* L'ABS et l'ESP® ne sont pas disponibles pour le moment. D'autres systèmes d'aide à la conduite et systèmes de sécurité active peuvent également être momentanément indisponibles. ⚠ **ATTENTION** Risque de dérapage en cas de défaut de l'ABS et de l'ESP® Les roues peuvent se bloquer lors du freinage et l'ESP® ne peut pas procéder à la stabilisation du véhicule. La manœuvrabilité et le comportement au freinage du véhicule sont alors fortement compromis et la distance de freinage peut augmenter. En outre, d'autres systèmes de sécurité active sont désactivés. ▶ Continuez de rouler prudemment. ▶ Faites immédiatement contrôler l'ABS et l'ESP® par un atelier qualifié. ▶ Parcourez un bref trajet légèrement sinueux à plus de 30 km/h en roulant prudemment. ▶ Si le message d'écran ne disparaît pas, rendez-vous immédiatement dans un atelier qualifié. Ce faisant, conduisez avec prudence.

Messages sur le visuel	Causes et conséquences possibles et ▶ Solutions
 pas disponible pour l'instant cf. notice d'utilisation	* L'ESP® n'est momentanément pas disponible. D'autres systèmes d'aide à la conduite et systèmes de sécurité active peuvent également être en panne. ⚠ **ATTENTION** Risque de dérapage dû à un défaut dans l'ESP® Si l'ESP® est en panne, il ne peut pas stabiliser la trajectoire du véhicule. ® En outre, d'autres systèmes de sécurité active sont désactivés. ▶ Continuez de rouler prudemment. ▶ Faites contrôler l'ESP® par un atelier qualifié. ▶ Parcourez un bref trajet légèrement sinueux à plus de 30 km/h en roulant prudemment. ▶ Si le message d'écran ne disparaît pas, rendez-vous immédiatement dans un atelier qualifié. Ce faisant, conduisez avec prudence.
 ne fonctionne pas cf. notice d'utilisation	* L'ESP® est en panne. D'autres systèmes d'aide à la conduite et systèmes de sécurité active peuvent également être en panne. Le système de freinage continue de fonctionner avec son efficacité normale. La distance de freinage peut s'allonger dans les situations de freinage d'urgence. ⚠ **ATTENTION** Risque de dérapage dû à un défaut dans l'ESP® Si l'ESP® est en panne, il ne peut pas stabiliser la trajectoire du véhicule. ® En outre, d'autres systèmes de sécurité active sont désactivés. ▶ Continuez de rouler prudemment. ▶ Faites contrôler l'ESP® par un atelier qualifié. ▶ Continuez à rouler prudemment. ▶ Rendez-vous immédiatement dans un atelier qualifié.
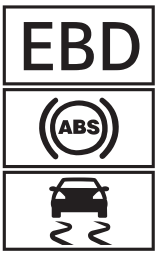 ne fonctionnent pas cf. notice d'utilisation(EBD, ABS et ESP®)	* L'EBD, l'ABS et l'ESP® sont en panne. D'autres systèmes d'aide à la conduite et systèmes de sécurité active peuvent également être en panne. ⚠ **ATTENTION** Risque de dérapage en cas de défaut de l'EBD, l'ABS et l'ESP® Les roues peuvent se bloquer lors du freinage et l'ESP® ne peut pas procéder à la stabilisation du véhicule. La manœuvrabilité et le comportement au freinage du véhicule sont alors fortement compromis et la distance de freinage peut augmenter. En outre, d'autres systèmes de sécurité active sont désactivés. ▶ Continuez de rouler prudemment.

Messages sur le visuel	Causes et conséquences possibles et ▶ Solutions
	▶ Faites immédiatement contrôler le système de freinage par un atelier qualifié. ▶ Continuez à rouler prudemment. ▶ Rendez-vous immédiatement dans un atelier qualifié.
SOS NOT READY	* Le système d'appel d'urgence Mercedes-Benz n'est pas disponible. Les causes possibles sont: • Le moteur du véhicule est arrêté. • Le système d'appel d'urgence Mercedes-Benz est en panne. ▶ Mettez le contact. Si aucun appel d'urgence n'est disponible, un message correspondant est affiché sur l'écran du combiné d'instruments. ▶ Rendez-vous dans un atelier qualifié. ⓘ Pour en savoir plus sur la disponibilité régionale du système d'appel d'urgence Mercedes-Benz, consultez le site Internet: https://www.mercedes-benz-mobile.com/extra/ecall/
Capteurs radar encrassés cf. notice d'utilisation	* Les capteurs radar sont en panne. Causes possibles: • Encrassement des capteurs • Fortes précipitations • Longs trajets interurbains sans circulation, parexemple dans le désert Les systèmes d'aide à la conduite et systèmes de sécurité active peuvent être en panne ou n'être momentanément pas disponibles. Dès que les causes de l'anomalie sont supprimées, les systèmes d'aide à la conduite et systèmes de sécurité active sont de nouveau disponibles. Si le message d'écran ne disparaît pas, procédez comme suit: ▶ Arrêtez-vous en tenant compte des conditions de circulation. ▶ Nettoyez tous les capteurs (→ page 226). ▶ Redémarrez le véhicule.
Freinage urgence assisté actif Fonctionnement limité momentanément cf. notice d'utilisation	* Le freinage d'urgence assisté actif n'est momentanément pas disponible. Les conditions environnementales sont situées au-delà des limites système (→ page 164). ▶ Continuez à rouler. Dès que les conditions environnementales correspondent aux limites système, le système est de nouveau disponible. ▶ Si le message d'écran ne disparaît pas, arrêtez le véhicule en tenant compte des conditions de circulation et redémarrez le véhicule.
Freinage urgence assisté actif Fonctionnement limité cf. notice d'utilisation	* Le freinage d'urgence assisté actif est en panne. ▶ Rendez-vous dans un atelier qualifié.

Messages sur le visuel	Causes et conséquences possibles et ▶ Solutions
 Contrôler niveau liquide de frein	* Il n'y a pas suffisamment de liquide de frein dans le réservoir de liquide de frein. ⚠ **ATTENTION** Risque d'accident en cas de niveau de liquide de frein bas Si le niveau de liquide de frein est trop bas, l'effet de freinage et donc le comportement au freinage peuvent être compromis. ▶ Arrêtez-vous immédiatement en tenant compte des conditions de circulation. Ne continuez pas de rouler. ▶ Prenez contact avec un atelier qualifié. ▶ Ne faites pas l'appoint de liquide de frein. ▶ Arrêtez-vous immédiatement en tenant compte des conditions de circulation. Ne continuez pas à rouler! ▶ Prenez contact avec un atelier qualifié. ▶ Ne faites pas l'appoint de liquide de frein.
Contrôler garnitures de frein cf. notice d'utilisation	* Les garnitures de frein ont atteint la limite d'usure. ⚠ **ATTENTION** Risque d'accident dû à une puissance de freinage compromise Lorsque les garnitures de frein ont atteint la limite d'usure, la puissance de freinage peut être compromise. ▶ Continuez de rouler prudemment. ▶ Faites immédiatement contrôler le système de freinage par un atelier qualifié. ▶ Rendez-vous dans un atelier qualifié.
 Frein de stationnement cf. notice d'utilisation	* La tension du réseau de bord est basse ou le système présente un défaut, la force de serrage ne suffit peut-être pas pour la pente. ⚠ **ATTENTION** Risque d'accident en cas de défaut dans le système de freinage Lorsque le système de freinage est en panne, le comportement au freinage peut être compromis. ▶ Continuez de rouler prudemment. ▶ Faites immédiatement contrôler le système de freinage par un atelier qualifié. ▶ Arrêtez le véhicule uniquement sur un sol plat et immobilisez-le pour l'empêcher de se mettre à rouler. ▶ **Véhicules équipés d'une boîte automatique :** mettez la boîte de vitesses sur P. ▶ **Véhicules équipés d'une boîte mécanique :** engagez le 1er rapport. ▶ Faites immédiatement contrôler le système de freinage par un atelier qualifié.

Messages sur le visuel	Causes et conséquences possibles et ▶ Solutions
 Frein de stationnement ne fonctionne pas	* Le système présente un défaut, le frein de stationnement ne fonctionne pas. ⚠ **ATTENTION** Risque d'accident en cas de défaut dans le système de freinage Lorsque le système de freinage est en panne, le comportement au freinage peut être compromis. ▶ Continuez de rouler prudemment. ▶ Faites immédiatement contrôler le système de freinage par un atelier qualifié. ▶ Arrêtez le véhicule uniquement sur un sol plat et immobilisez-le pour l'empêcher de se mettre à rouler. ▶ **Véhicules équipés d'une boîte automatique :** mettez la boîte de vitesses sur [P]. ▶ Faites immédiatement contrôler le système de freinage par un atelier qualifié.
 Système retenue Défaut Aller à l'atelier	* Le système de retenue est en panne (→ page 49). ⚠ **ATTENTION** Risque de blessure dû à des dysfonctionnements au niveau du système de retenue Des éléments du système de retenue peuvent être activés par inadvertance ou ne pas se déclencher comme prévu en cas d'accident. ▶ Faites immédiatement contrôler et réparer le système de retenue par un atelier qualifié. Détection d'une panne du système de retenue: • Le voyant d'alerte [ ] du système de retenue ne s'allume pas lorsque le véhicule est en marche. • Pendant la marche, le voyant d'alerte [ ] du système de retenue est allumé en permanence ou s'allume de façon répétée. ▶ Rendez-vous immédiatement dans un atelier qualifié.
 avant gauche Défaut Aller à l'atelier (exemple)	* Le système de retenue correspondant est en panne . ⚠ **ATTENTION** Risque de blessure dû à des dysfonctionnements au niveau du système de retenue Des éléments du système de retenue peuvent être activés par inadvertance ou ne pas se déclencher comme prévu en cas d'accident. ▶ Faites immédiatement contrôler et réparer le système de retenue par un atelier qualifié.

Messages sur le visuel	Causes et conséquences possibles et ▶ Solutions
	Détection d'une panne du système de retenue: • Le voyant d'alerte du système de retenue ne s'allume pas lorsque le véhicule est en marche. • Pendant la marche, le voyant d'alerte du système de retenue est allumé en permanence ou s'allume de façon répétée. ▶ Rendez-vous immédiatement dans un atelier qualifié.
 Airbag rideau gauche Défaut Aller à l'atelier (exemple)	* L'airbag rideau correspondant est en panne (⟶ page 53). ⚠ **ATTENTION** Risque de blessure ou danger de mort dû à des dysfonctionnements au niveau de l'airbag rideau Lorsque l'airbag rideau est en panne, il risque de s'activer intempestivement ou ne pas se déclencher lors d'un accident. ▶ Faites immédiatement contrôler et réparer l'airbag rideau par un atelier qualifié. ▶ Rendez-vous immédiatement dans un atelier qualifié.

Systèmes d'aide à la conduite

Messages sur le visuel	Causes et conséquences possibles et ▶ Solutions
Assistant directionnel actif Action interrompue	* Vos mains ont quitté le volant pendant plus de 60 secondes. L'assistant directionnel actif est interrompu et désactivé. ▶ Replacez vos mains sur le volant et réactivez l'assistant directionnel actif.
	* L'assistant directionnel actif a atteint les limites système (⟶ page 173). Vous n'avez pas dirigé vous-même le véhicule pendant un certain temps. ▶ Prenez en charge la direction et continuez à rouler en tenant compte des conditions de circulation.
Assistant directionnel actif ne fonctionne pas	* L'assistant directionnel actif est en panne. L'assistant de régulation de distance DISTRONIC actif reste disponible. ▶ Continuez à rouler. ou ▶ Arrêtez-vous en tenant compte des conditions de circulation et redémarrez le véhicule. ▶ Si le message d'écran ne disparaît pas, rendez-vous dans un atelier qualifié.
Assistant directionnel actif pas dispo. pr l'instant cf. notice d'utilisation	* L'assistant directionnel actif n'est momentanément pas disponible. Les conditions environnementales sont situées au-delà des limites système (⟶ page 173). Dès que les conditions environnementales correspondent aux limites système, le système est de nouveau disponible. ▶ Continuez à rouler.

Messages sur le visuel	Causes et conséquences possibles et ▶ Solutions
	▶ Si nécessaire, nettoyez le pare-brise dans le champ de la caméra. ▶ Si nécessaire, contrôlez la pression de pneu.
 inactif	* L'assistant de régulation de distance DISTRONIC actif n'est momentanément pas disponible. ▶ Retirez le pied de la pédale d'accélérateur.
Assistant de régulation de distance actif pas dispo. pr l'instant cf. notice d'utilisation	* L'assistant de régulation de distance DISTRONIC actif n'est momentanément pas disponible. Les conditions environnementales sont situées au-delà des limites système (⟶ page 169). ▶ Arrêtez-vous en tenant compte des conditions de circulation. ▶ Redémarrez le véhicule. Dès que les conditions environnementales correspondent aux limites système, le système est de nouveau disponible.
Assistant de régulation de distance actif ne fonctionne pas	* L'assistant de régulation de distance DISTRONIC actif est en panne. D'autres systèmes d'aide à la conduite et systèmes de sécurité active peuvent également être en panne. ▶ Rendez-vous dans un atelier qualifié.
Aide au démarrage en côte cf. notice d'utilisation	* L'aide au démarrage en côte est en panne. ▶ Rendez-vous dans un atelier qualifié.
Aide au stationnement ne fonctionne pas cf. notice d'utilisation	* L'assistant de stationnement est en panne (⟶ page 177). ▶ Rendez-vous dans un atelier qualifié.
PARKTRONIC ne fonctionne pas cf. notice d'utilisation	* Le PARKTRONIC est en panne (⟶ page 174). ▶ Rendez-vous dans un atelier qualifié.
Aide au stationnement et PARKTRONIC ne fonctionnent pas cf. notice d'utilisation	* L'assistant de stationnement et le PARKTRONIC sont en panne (⟶ page 174). ▶ Rendez-vous dans un atelier qualifié.
 Attention Assist: Faites une pause	* Le système ATTENTION ASSIST a détecté des signes de fatigue ou un manque de vigilance croissant chez le conducteur (⟶ page 181). ▶ Faites une pause si nécessaire.
 Attention Assist ne fonctionne pas	* Le système ATTENTION ASSIST est en panne. ▶ Rendez-vous dans un atelier qualifié.

Messages sur le visuel	Causes et conséquences possibles et ▶ Solutions
Assistant de trajectoire actif pas disponible pour l'instant cf. notice d'utilisation	* L'assistant de franchissement de ligne actif n'est momentanément pas disponible (→ page 183). Les conditions environnementales sont situées au-delà des limites système (→ page 183). ▶ Continuez à rouler. Dès que les conditions environnementales correspondent aux limites système, le système est de nouveau disponible. Si le message d'écran ne disparaît pas: ▶ Arrêtez-vous en tenant compte des conditions de circulation. ▶ Nettoyez le pare-brise.
Assistant de trajectoire actif ne fonctionne pas	* L'assistant de franchissement de ligne actif est en panne (→ page 183). ▶ Rendez-vous dans un atelier qualifié.
Assistant de trajectoire actif Champ caméra réduit cf. notice d'utilisation	* Le champ de la caméra est réduit (→ page 183). Causes possibles: • Encrassement du pare-brise dans le champ de la caméra • Fortes précipitations ou brouillard Les systèmes d'aide à la conduite et systèmes de sécurité active peuvent être en panne ou n'être momentanément pas disponibles. Dès que les causes de l'anomalie sont supprimées, les systèmes d'aide à la conduite et systèmes de sécurité active sont de nouveau disponibles. Si le message d'écran ne disparaît pas: ▶ Arrêtez-vous en tenant compte des conditions de circulation. ▶ Nettoyez le pare-brise.
Avertisseur d'angle mort pas disponible pour l'instant cf. notice d'utilisation	* L'assistant d'angle mort n'est momentanément pas disponible (→ page 182). Les limites système sont atteintes (→ page 182). ▶ Continuez à rouler. Dès que les causes de l'anomalie sont supprimées, le système est de nouveau disponible. ou ▶ Si le message d'écran ne disparaît pas, arrêtez le véhicule en tenant compte des conditions de circulation et redémarrez-le. ▶ Si nécessaire, nettoyez le pare-chocs arrière. Si le pare-chocs est fortement encrassé, les capteurs intégrés aux pare-chocs peuvent être en panne.
Avertisseur d'angle mort ne fonctionne pas	* L'assistant d'angle mort est en panne (→ page 182). ▶ Rendez-vous dans un atelier qualifié.

Messages sur le visuel	Causes et conséquences possibles et ▶ Solutions
 Pas dispo. pr l'instant Capteurs radar encrassés	* Les capteurs radar sont en panne. Causes possibles: • Encrassement des capteurs • Fortes précipitations • Longs trajets interurbains sans circulation, parexemple dans le désert Les systèmes suivants peuvent être affectés: • Assistant de régulation de distance DISTRONIC actif (⟶ page 169) • Assistant d'angle mort (⟶ page 182) • Freinage d'urgence assisté actif (⟶ page 164) Les systèmes d'aide à la conduite et systèmes de sécurité active peuvent être en panne ou n'être momentanément pas disponibles. Dès que les causes de l'anomalie sont supprimées, les systèmes d'aide à la conduite et systèmes de sécurité active sont de nouveau disponibles. Si le message d'écran ne disparaît pas: ▶ Arrêtez-vous en tenant compte des conditions de circulation. ▶ Arrêtez le véhicule. ▶ Nettoyez tous les capteurs (⟶ page 226). ▶ Redémarrez le véhicule. ▶ Le cas échéant, rendez-vous dans un atelier qualifié.
 - - - km/h	* Vous ne pouvez pas activer le TEMPOMAT car les conditions d'activation ne sont pas toutes remplies. ▶ Tenez compte des conditions d'activation du TEMPOMAT (⟶ page 168).
 désactivé	* Le TEMPOMAT a été désactivé. Si un signal d'alerte retentit également, le TEMPOMAT s'est désactivé automatiquement (⟶ page 166).
TEMPOMAT ne fonctionne pas	* Le TEMPOMAT est en panne. ▶ Rendez-vous dans un atelier qualifié.
TEMPOMAT et limiteur de vitesse ne fonctionnent pas	* Le TEMPOMAT et le limiteur de vitesse sont en panne. ▶ Rendez-vous dans un atelier qualifié.
 Limiteur de vitesse Vitesse de consigne dépassée	* Vous avez dépassé la vitesse de consigne de plus de 3 km/h avec le limiteur de vitesse variable.

Messages sur le visuel	Causes et conséquences possibles et ▶ Solutions
Limiteur de vitesse inactif	* Lorsque vous enfoncez la pédale d'accélérateur au-delà du point de résistance (kickdown), le limiteur de vitesse passe en mode inactif (→ page 168).
Limiteur de vitesse ne fonctionne pas	* Le limiteur de vitesse est en panne. ▶ Rendez-vous dans un atelier qualifié.
LIM --- km/h	* Vous ne pouvez pas activer le limiteur de vitesse car les conditions d'activation ne sont pas toutes remplies. ▶ Tenez compte des conditions d'activation du limiteur de vitesse (→ page 168).
Limite vitesse (pneus hiver) XXX km/h	* Vous avez atteint la vitesse maximale autorisée mémorisée pour les pneus hiver. Il n'est pas possible de dépasser cette vitesse.
120 km/h! Vitesse maximale dépassée	* Vous avez dépassé la vitesse maximale autorisée (uniquement pour certains pays). ▶ Roulez plus lentement.

Moteur

Messages sur le visuel	Causes et conséquences possibles et ▶ Solutions
	* Le moteur de ventilateur est défectueux. ▶ Roulez jusqu'à l'atelier qualifié le plus proche en évitant toute charge importante du moteur. Ce faisant, veillez à ce que l'affichage de la température du liquide de refroidissement ne dépasse pas 120 °C.
Faire l'appoint de liquide de refroidissement cf. notice d'utilisation	* Le niveau de liquide de refroidissement est trop bas. ⚠ **ATTENTION** Risque de brûlure en cas de contact avec le liquide de refroidissement chaud Vous risquez de vous brûler en ouvrant le bouchon. ▶ Laissez refroidir le moteur avant d'ouvrir le bouchon. ▶ Portez des gants de protection et des lunettes de protection lors de l'ouverture. ▶ Ouvrez lentement le bouchon pour laisser la pression s'échapper. ! **REMARQUE** Dommage au niveau du moteur dû à un niveau de liquide de refroidissement trop bas ▶ Evitez les longs trajets si le niveau de liquide de refroidissement est trop bas. ▶ Faites l'appoint de liquide de refroidissement (→ page 222).

Messages sur le visuel	Causes et conséquences possibles et ▶ Solutions
	Laissez refroidir le moteur et le système de refroidissement du moteur avant de contrôler le niveau de liquide de refroidissement ou de faire l'appoint.
 Liquide de refroidissement S'arrêter Couper moteur	* Le liquide de refroidissement est trop chaud. ▶ Arrêtez-vous immédiatement en tenant compte des conditions de circulation et arrêtez le véhicule. ⚠ **ATTENTION** Risque de brûlure ors de l'ouverture du capot moteur Si vous ouvrez le capot moteur après une surchauffe du moteur ou après un incendie dans le compartiment moteur, les situations suivantes peuvent se produire: • Vous pouvez entrer en contact avec des gaz brûlants. • Vous pouvez entrer en contact avec d'autres ingrédients et lubrifiants qui s'échappent. ▶ Avant d'ouvrir le capot moteur, laissez refroidir le moteur ayant subi une surchauffe. ▶ Dans le cas d'un incendie dans le compartiment moteur, laissez le capot moteur fermé et prévenez les pompiers. ⚠ **ATTENTION** Risque de brûlure en cas de contact avec le liquide de refroidissement chaud Vous risquez de vous brûler en ouvrant le bouchon. ▶ Laissez refroidir le moteur avant d'ouvrir le bouchon. ▶ Portez des gants de protection et des lunettes de protection lors de l'ouverture. ▶ Ouvrez lentement le bouchon pour laisser la pression s'échapper. ▶ Attendez que le moteur ait refroidi. ▶ Assurez-vous que l'arrivée d'air jusqu'au radiateur moteur n'est pas obstruée. ▶ Roulez jusqu'à l'atelier qualifié le plus proche en évitant toute charge importante du moteur. Ce faisant, veillez à ce que l'affichage de la température du liquide de refroidissement ne dépasse pas 120 °C.
Contrôler le moteur cf. notice d'utilisation	* Le moteur est en panne. ▶ Rendez-vous dans un atelier qualifié.
 Sous-tension cf. notice d'utilisation(message d'écran blanc)	* L'état de charge de la batterie a baissé à 75 %. ▶ Arrêtez les consommateurs électriques qui ne sont pas indispensables. ▶ Démarrez le moteur et roulez à un régime relativement élevé.

Messages sur le visuel	Causes et conséquences possibles et ▶ Solutions
 Démarrer le moteur cf. notice d'utilisation(message d'écran orange)	* L'état de charge de la batterie est trop faible. ▶ Arrêtez immédiatement les consommateurs électriques qui ne sont pas indispensables. ▶ Démarrez le moteur et roulez à un régime relativement élevé. Cela permet de recharger la batterie.
 Arrêter le véhicule cf. notice d'utilisation(message d'écran rouge)	* La batterie ne se charge plus et l'état de charge qu'elle a atteint est trop faible. ! **REMARQUE** Risque de dommage au niveau du moteur en cas de poursuite du trajet ▶ Ne continuez pas de rouler. ▶ Prenez contact avec un atelier qualifié. ▶ Arrêtez-vous immédiatement en tenant compte des conditions de circulation. Ne continuez pas à rouler! ▶ Arrêtez le véhicule. ▶ Prenez contact avec un atelier qualifié.
 Arrêter le véhicule Laisser tourner le moteur(message d'écran orange)	* L'état de charge de la batterie est trop faible. ▶ Arrêtez-vous immédiatement en tenant compte des conditions de circulation. Ne continuez pas à rouler! ▶ Laissez tourner le moteur. ▶ Attendez que le message d'écran disparaisse avant de continuer à rouler.
 cf. notice d'utilisation(message d'écran rouge)	* La batterie ne se charge plus. ! **REMARQUE** Risque de dommage au niveau du moteur en cas de poursuite du trajet ▶ Ne continuez pas de rouler. ▶ Prenez contact avec un atelier qualifié. ▶ Arrêtez-vous immédiatement en tenant compte des conditions de circulation et arrêtez le véhicule. ▶ Prenez contact avec un atelier qualifié.
 A la station-service: contrôler niveau huile moteur	* Le niveau d'huile moteur est descendu à la valeur minimale. ! **REMARQUE** Dommage au niveau du moteur dû à des trajets effectués avec un niveau d'huile moteur trop bas ▶ Evitez les longs trajets si le niveau d'huile moteur est trop bas. ▶ Contrôlez le niveau d'huile moteur au prochain ravitaillement. Faites l'appoint d'huile moteur (⟶ page 221). Remarques sur l'huile moteur (⟶ page 298).

Messages sur le visuel	Causes et conséquences possibles et ▶ Solutions
 Niveau huile moteur S'arrêter Couper moteur	* Message d'écran uniquement pour certaines motorisations: Le niveau d'huile moteur est trop bas. **!** **REMARQUE** Dommage au niveau du moteur dû à des trajets effectués avec un niveau d'huile moteur trop bas ▶ Evitez les longs trajets si le niveau d'huile moteur est trop bas. ▶ Arrêtez-vous immédiatement en tenant compte des conditions de circulation. Ne continuez pas à rouler! ▶ Arrêtez le véhicule. ▶ Contrôlez le niveau d'huile moteur. Faites l'appoint d'huile moteur (→ page 221). Remarques sur l'huile moteur (→ page 298).
 Baisser niveau huile moteur	* Message d'écran uniquement pour certaines motorisations: Le niveau d'huile moteur est trop élevé. **!** **REMARQUE** Dommage au niveau du moteur dû à des trajets effectués avec un niveau d'huile moteur trop élevé ▶ Evitez les longs trajets si le niveau d'huile moteur est trop élevé. ▶ Rendez-vous immédiatement dans un atelier qualifié et faites aspirer l'excès d'huile moteur.
 A la station-service: ajouter 1 litre d'huile moteur	* Message d'écran uniquement pour certaines motorisations: Le niveau d'huile moteur est descendu à la valeur minimale. **!** **REMARQUE** Dommage au niveau du moteur dû à des trajets effectués avec un niveau d'huile moteur trop bas ▶ Evitez les longs trajets si le niveau d'huile moteur est trop bas. ▶ Contrôlez le niveau d'huile moteur au prochain ravitaillement. Faites l'appoint d'huile moteur (→ page 221). Remarques sur l'huile moteur (→ page 298).
 Mesure niveau huile moteur impossible	* La liaison électrique avec le capteur du niveau d'huile est interrompue ou le capteur du niveau d'huile est défectueux. Le niveau d'huile moteur est descendu à la valeur minimale. ▶ Rendez-vous dans un atelier qualifié.

Messages sur le visuel	Causes et conséquences possibles et ▶ Solutions
Nettoyer filtre à carburant	* Le séparateur d'eau est plein. ▶ Vidangez le séparateur d'eau.
Remplacer filtre à air	* **Véhicules équipés d'un moteur diesel :** le filtre à air du moteur est encrassé et doit être remplacé. ▶ Rendez-vous dans un atelier qualifié.
Réserve carburant	* Le niveau de carburant a atteint la plage de réserve. ▶ Faites le plein.
Pression huile moteur S'arrêter Couper moteur	* Message d'écran uniquement pour certaines motorisations: La pression d'huile moteur est trop basse. ! **REMARQUE** Endommagement du moteur dû à des trajets effectués avec une pression d'huile trop basse ▶ Evitez de rouler si la pression d'huile est trop basse. ▶ Arrêtez-vous immédiatement en tenant compte des conditions de circulation. Ne continuez pas à rouler! ▶ Prenez contact avec un atelier qualifié.

AdBlue® (véhicules homologués VP)

Messages sur le visuel	Causes et conséquences possibles et ▶ Solutions
Défaut système AdBlue cf. notice d'utilisation	* Le système AdBlue® est en panne. ▶ Rendez-vous immédiatement dans un atelier qualifié.
Défaut système Autonomie: XXX km	* Le système AdBlue® est en panne. Aucun démarrage du véhicule ne sera possible après la distance restante affichée. ▶ Rendez-vous immédiatement dans un atelier qualifié.
Faire l'appoint d'AdBlue Démarrage impossible	* Le réservoir d'AdBlue® est vide. Vous ne pouvez plus démarrer le véhicule. ▶ Versez immédiatement 6 l d'AdBlue® (→ page 7). ▶ Mettez le contact. Vous pouvez redémarrer le véhicule au bout de 1 minute environ.

Messages sur le visuel	Causes et conséquences possibles et ▶ Solutions
Faire l'appoint d'AdBlue Autonomie: XXX km	* La réserve d'AdBlue® ne suffit plus que pour la distance affichée. ▶ Faites immédiatement l'appoint d'AdBlue® (→ page 7).
Faire l'appoint d'AdBlue cf. notice d'utilisation	* Le niveau d'AdBlue® est en dessous du niveau de réserve. ▶ Faites immédiatement l'appoint d'AdBlue® (→ page 7).

Pneus

Messages sur le visuel	Causes et conséquences possibles et ▶ Solutions
Pas de capteurs roue	* Il n'y a pas de signal du capteur de pression de pneu au niveau d'un ou plusieurs pneus. Aucune valeur de pression n'est affichée au niveau du ou des pneus concernés. ▶ Faites remplacer le ou les capteurs de pression de pneu défectueux par un atelier qualifié.
Contrôle pression pneus pas disponible pour l'instant	* Une source radio puissante perturbe le système. Le système ne reçoit aucun signal des capteurs de pression de pneu. Le système de contrôle de la pression des pneus n'est momentanément pas disponible. ▶ Continuez à rouler. Le système de contrôle de la pression des pneus se réactive automatiquement dès que la cause de la défaillance est éliminée.
Attention pneu(s) défectueux	* La pression de pneu d'un ou plusieurs pneus baisse brusquement. La position de la ou des roues concernées est indiquée. ⚠ **ATTENTION** Risque d'accident en cas de conduite avec des pneus dégonflés • Les pneus peuvent surchauffer et prendre feu. • Le comportement routier ainsi que la manœuvrabilité et le comportement au freinage du véhicule peuvent être fortement compromis. Vous risquez alors de perdre le contrôle du véhicule. ▶ Ne roulez pas avec un pneu dégonflé. ▶ Respectez les consignes en cas de crevaison. Consignes en cas de crevaison (→ page 23). ▶ Arrêtez le véhicule en tenant compte des conditions de circulation. ▶ Contrôlez les pneus.

Messages sur le visuel	Causes et conséquences possibles et ▶ Solutions
 Contrôler pneus	* La pression de pneu d'un ou plusieurs pneus a fortement baissé. La position de la ou des roues concernées est indiquée. ⚠ ATTENTION Risque d'accident en raison d'une pression de pneu trop basse • Les pneus risquent d'éclater. • Les pneus peuvent s'user de manière excessive et/ou irrégulière. • Le comportement routier ainsi que la manœuvrabilité et le comportement au freinage du véhicule peuvent être fortement compromis. Vous risquez alors de perdre le contrôle du véhicule. ▶ Tenez compte des pressions de pneu recommandées. ▶ Adaptez la pression de pneu si nécessaire. ▶ Arrêtez-vous en tenant compte des conditions de circulation. ▶ Contrôlez la pression de pneu (→ page 251) et les pneus.
 Corriger pression pneus	* La pression d'un ou plusieurs pneus est insuffisante ou la différence de pression de pneu entre les différentes roues est très importante. ▶ Contrôlez la pression de pneu et corrigez-la si nécessaire. ▶ En cas de réglage correct de la pression de pneu, redémarrez le système de contrôle de la pression des pneus (→ page 253).
Contrôle pression pneus ne fonctionne pas	* Le système de contrôle de la pression des pneus est en panne. ▶ Rendez-vous dans un atelier qualifié.

Clé

Messages sur le visuel	Causes et conséquences possibles et ▶ Solutions
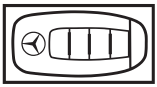 Clé non identifiée (message d'écran en blanc)	* La clé ne peut pas être identifiée pour le moment. ▶ Changez la clé de place dans le véhicule. ▶ Si la clé ne peut toujours pas être identifiée, démarrez le véhicule avec la clé dans le bac de rangement (→ page 135).
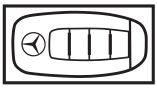 Remplacer la clé	* La clé doit être remplacée. ▶ Rendez-vous dans un atelier qualifié.
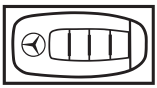 Remplacer piles de la clé	* La pile de la clé est déchargée. ▶ Remplacez la pile (→ page 73).

Messages sur le visuel	Causes et conséquences possibles et ▶ Solutions
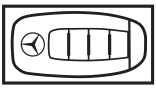 Clé non identifiée (message d'écran en rouge)	* La clé n'est pas identifiée et ne se trouve éventuellement plus dans le véhicule. La clé ne se trouve plus dans le véhicule et vous arrêtez le véhicule: • Vous ne pouvez plus démarrer le véhicule. • Vous ne pouvez pas verrouiller le véhicule de manière centralisée. ▶ Assurez-vous que la clé se trouve dans le véhicule. Lorsque la détection de la clé est en panne en raison d'une source radio puissante, procédez comme suit: ▶ Arrêtez-vous immédiatement en tenant compte des conditions de circulation. ▶ Posez la clé dans le bac de rangement pour le démarrage avec la clé (⟶ page 135). * La clé est trop proche du support de téléphone portable ou d'autres appareils électroniques. ▶ Quittez le véhicule. ▶ Verrouillez le véhicule. ▶ Déverrouillez le véhicule. ▶ Redémarrez le véhicule.
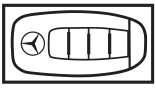 Déposer la clé à l'endroit prévu à cet effet cf. notice d'utilisation	* La détection de la clé est en panne. ▶ Changez la clé de place dans le véhicule. ▶ Démarrez le véhicule avec la clé dans le bac de rangement (⟶ page 135).

Véhicule

Messages sur le visuel	Causes et conséquences possibles et ▶ Solutions
Embrayage Défaut cf. notice d'utilisation	* L'embrayage est en panne. ▶ Rendez-vous dans un atelier qualifié.

Eclairage

Messages sur le visuel	Causes et conséquences possibles et ▶ Solutions
 Eclairage extérieur cf. notice d'utilisation	* L'éclairage extérieur est en panne. ▶ Rendez-vous dans un atelier qualifié.
Eclairage extérieur et essuie-glaces Défaut cf. notice d'utilisation	* L'éclairage extérieur et les essuie-glace sont en panne. ▶ Rendez-vous dans un atelier qualifié.

Messages sur le visuel	Causes et conséquences possibles et ▶ Solutions
 Défaut cf. notice d'utilisation	* L'éclairage extérieur est en panne. ▶ Rendez-vous dans un atelier qualifié. * **Véhicules équipés d'un dispositif d'attelage** : un fusible a peut-être fondu. ▶ Arrêtez-vous en tenant compte des conditions de circulation. ▶ Contrôlez les fusibles et remplacez-les si nécessaire(→ page 22).
 Allumage feux automatique ne fonctionne pas	* Le capteur de luminosité est en panne. ▶ Rendez-vous dans un atelier qualifié.
Assistant adaptatif des feux de route ne fonctionne pas	* L'assistant de feux de route adaptatifs est en panne. ▶ Rendez-vous dans un atelier qualifié.
Assistant adaptatif des feux de route pas disponible pour l'instant cf. notice d'utilisation	* L'assistant de feux de route adaptatifs n'est momentanément pas disponible. Les limites système sont atteintes (→ page 118). ▶ Continuez à rouler. Dès que les causes de l'anomalie sont supprimées, le système est de nouveau disponible. Le message d'écran Assistant adaptatif des feux de route de nouveau disponible apparaît.
Assistant adaptatif des feux de route Champ caméra réduit cf. notice d'utilisation	* Le champ de la caméra est réduit. Causes possibles: • Encrassement du pare-brise dans le champ de la caméra • Fortes précipitations ou brouillard Les systèmes d'aide à la conduite et systèmes de sécurité active peuvent être en panne ou n'être momentanément pas disponibles. Dès que les causes de l'anomalie sont supprimées, les systèmes d'aide à la conduite et systèmes de sécurité active sont de nouveau disponibles. Si le message d'écran ne disparaît pas: ▶ Arrêtez-vous en tenant compte des conditions de circulation. ▶ Nettoyez le pare-brise.
 Eteindre les feux	* Vous quittez le véhicule alors que la lumière est encore allumée. ▶ Tournez le commutateur d'éclairage sur AUTO.

Voyants de contrôle et d'alerte

Vue d'ensemble des voyants de contrôle et d'alerte

Lorsque vous mettez en marche le véhicule, certains systèmes effectuent un autodiagnostic. Certains voyants de contrôle et d'alerte peuvent alors s'allumer ou clignoter momentanément. Cela n'est pas critique. Les voyants de contrôle et d'alerte ne signalent un défaut que s'ils s'allument ou clignotent après le démarrage du véhicule ou pendant la marche.

Voyants de contrôle et d'alerte:

- Feux de croisement (→ page 116)
- Feux de position (→ page 116)
- Feux de route (→ page 118)
- Clignotants (→ page 118)
- Eclairage antibrouillard arrière (→ page 116)
- Ceinture de sécurité pas bouclée (→ page 329)
- Freins (voyant rouge) (→ page 325)
- Freins (voyant orange)(→ page 325)
- ABS en panne (→ page 325)
- ESP® (→ page 325)
- ESP® OFF (→ page 325)
- Freinage d'urgence assisté actif désactivé (→ page 164)
- Frein de stationnement serré (voyant rouge) (→ page 325)
- Frein de stationnement (voyant orange) (→ page 325)
- Direction assistée électrique en panne (→ page 330)
- Défaut électrique (→ page 330)
- Système de retenue (→ page 325)
- Diagnostic moteur (→ page 330)
- Réserve de carburant avec indicateur de position du bouchon du réservoir (→ page 330)
- Liquide de refroidissement trop chaud/froid (→ page 330)
- Alerte de distance (→ page 329)
- Système de contrôle de la pression des pneus (→ page 252)

Systèmes de sécurité

Voyants de contrôle et d'alerte	Causes et conséquences possibles et ▶ Solutions
ABS Voyant d'alerte ABS	*Le voyant orange d'alerte ABS s'allume alors que le moteur tourne. L'ABS est en panne. Si un signal d'alerte retentit également, c'est que l'EBD est en panne. D'autres systèmes d'aide à la conduite et systèmes de sécurité active peuvent également être en panne.

Voyants de contrôle et d'alerte	Causes et conséquences possibles et ▶ Solutions
	⚠ **ATTENTION** Risque de dérapage en cas de défaut de l'EBD ou de l'ABS Les roues peuvent se bloquer au freinage. La manœuvrabilité et le comportement au freinage du véhicule sont alors fortement compromis et la distance de freinage peut augmenter. En outre, d'autres systèmes de sécurité active sont désactivés. ▶ Continuez de rouler prudemment. ▶ Faites immédiatement contrôler le système de freinage par un atelier qualifié. ▶ Continuez à rouler prudemment. ▶ Tenez compte des messages qui apparaissent sur le combiné d'instruments. ▶ Rendez-vous dans un atelier qualifié.
 Voyant d'alerte ESP® OFF	*Le voyant orange d'alerte ESP® OFF s'allume alors que le moteur tourne. L'ESP® est désactivé. ⚠ **ATTENTION** Risque de dérapage en cas de conduite avec l'ESP® désactivé L'ESP® ne peut pas procéder à la stabilisation du véhicule. En outre, d'autres systèmes de sécurité active ne sont disponibles que de manière limitée. ▶ Continuez de rouler prudemment. ▶ Désactivez l'ESP® uniquement tant que la situation l'exige. Si l'ESP® ne peut pas être activé, l'ESP® est en panne. ▶ Faites immédiatement contrôler l'ESP® par un atelier qualifié. ▶ Tenez compte des remarques relatives à la désactivation de l'ESP® (⟶ page 163).
 Le voyant d'alerte ESP® clignote	*Le voyant orange d'alerte ESP® clignote pendant la marche. L'ESP® entre en action (⟶ page 163). ▶ Adaptez votre style de conduite aux conditions météorologiques et routières.
 Le voyant d'alerte ESP® est allumé	*Le voyant orange d'alerte ESP® s'allume alors que le moteur tourne. L'ESP® est en panne. D'autres systèmes d'aide à la conduite et systèmes de sécurité active peuvent également être en panne.

Voyants de contrôle et d'alerte	Causes et conséquences possibles et ▶ Solutions
	⚠ **ATTENTION** Risque de dérapage dû à un défaut dans l'ESP® Si l'ESP® est en panne, il ne peut pas stabiliser la trajectoire du véhicule. ® En outre, d'autres systèmes de sécurité active sont désactivés. ▶ Continuez de rouler prudemment. ▶ Faites contrôler l'ESP® par un atelier qualifié. ▶ Continuez à rouler prudemment. ▶ Tenez compte des messages qui apparaissent sur le combiné d'instruments. ▶ Rendez-vous dans un atelier qualifié.
 Voyant d'alerte des systèmes de retenue	*Le voyant rouge d'alerte du système de retenue s'allume alors que le moteur tourne. Le système de retenue est en panne. ⚠ **ATTENTION** Risque de blessure dû à des dysfonctionnements au niveau du système de retenue Des éléments du système de retenue peuvent être activés par inadvertance ou ne pas se déclencher comme prévu en cas d'accident. ▶ Faites immédiatement contrôler et réparer le système de retenue par un atelier qualifié. ▶ Continuez à rouler prudemment. ▶ Tenez compte des messages qui apparaissent sur le combiné d'instruments. ▶ Rendez-vous immédiatement dans un atelier qualifié.
 Voyant d'alerte des freins (rouge)	*Le voyant rouge d'alerte des freins s'allume alors que le moteur tourne. Causes possibles: • L'amplification de la force de freinage est en panne. • L'EBD (répartiteur électronique de la force de freinage) est en panne. • Il n'y a pas suffisamment de liquide de frein dans le réservoir de liquide de frein. ⚠ **ATTENTION** Risque d'accident et de blessure en cas de défaut de l'amplification de la force de freinage Lorsque l'amplification de la force de freinage est en panne, vous devez éventuellement appliquer un effort de freinage plus important sur la pédale de frein pour freiner. Le comportement au freinage peut être compromis. La distance de freinage peut s'allonger dans les situations de freinage d'urgence. ▶ Arrêtez-vous immédiatement en tenant compte des conditions de circulation. Ne continuez pas à rouler! ▶ Prenez contact avec un atelier qualifié.

Voyants de contrôle et d'alerte	Causes et conséquences possibles et ▶ Solutions
	⚠ **ATTENTION** Risque d'accident en cas de défaut de l'EBD (répartiteur électronique de la force de freinage) Lorsque l'EBD est en panne, les roues peuvent se bloquer lors du freinage. Le comportement au freinage peut être compromis. La distance de freinage peut s'allonger dans les situations d'urgence. ▶ Arrêtez-vous immédiatement en tenant compte des conditions de circulation. Ne continuez pas à rouler! ▶ Prenez contact avec un atelier qualifié. ⚠ **ATTENTION** Risque d'accident en cas de niveau de liquide de frein bas Si le niveau de liquide de frein est trop bas, l'effet de freinage et donc le comportement au freinage peuvent être compromis. ▶ Arrêtez-vous immédiatement en tenant compte des conditions de circulation. Ne continuez pas de rouler. ▶ Prenez contact avec un atelier qualifié. ▶ Ne faites pas l'appoint de liquide de frein. ▶ Arrêtez-vous immédiatement en tenant compte des conditions de circulation. Ne continuez pas à rouler! ▶ Prenez contact avec un atelier qualifié.
 Voyant d'alerte des freins (orange)	*Le voyant orange d'alerte des freins s'allume alors que le moteur tourne. ⚠ **ATTENTION** Risque d'accident en cas de défaut dans le système de freinage Lorsque le système de freinage est en panne, le comportement au freinage peut être compromis. ▶ Continuez de rouler prudemment. ▶ Faites immédiatement contrôler le système de freinage par un atelier qualifié. ▶ Continuez à rouler avec précaution à une vitesse adaptée et en maintenant une distance suffisante par rapport au véhicule qui précède. ▶ Si un message d'écran apparaît sur le combiné d'instruments, tenez-en compte. ▶ Rendez-vous dans un atelier qualifié.

Voyants de contrôle et d'alerte	Causes et conséquences possibles et ▶ Solutions
Voyant rouge de serrage du frein de stationnement allumé	*Véhicules équipés d'un frein de stationnement manuel : le voyant rouge du frein de stationnement est allumé. Signification du voyant: • Le voyant rouge du frein de stationnement est allumé: le frein de stationnement est serré. ▶ Ne roulez pas lorsque le frein de stationnement est serré.

Ceinture de sécurité

Voyants de contrôle et d'alerte	Causes et conséquences possibles et ▶ Solutions
Le voyant d'alerte des ceintures de sécurité s'allume	*Le voyant rouge d'alerte des ceintures de sécurité s'allume après le démarrage du véhicule. En outre, un signal d'alerte peut retentir. Lorsque le véhicule est à l'arrêt: le voyant d'alerte des ceintures de sécurité sert à attirer l'attention du conducteur et celle du passager sur le fait qu'ils doivent boucler leur ceinture. ▶ Bouclez votre ceinture de sécurité (→ page 43). Des objets posés sur le siège passager peuvent empêcher le voyant d'alerte des ceintures de sécurité de s'éteindre.
Le voyant d'alerte des ceintures de sécurité clignote	*Le voyant rouge d'alerte des ceintures de sécurité clignote et un signal d'alerte périodique retentit. Le conducteur ou le passager n'ont pas bouclé leur ceinture de sécurité pendant la marche (vitesse supérieure à 25 km/h). ▶ Bouclez votre ceinture de sécurité (→ page 43). Des objets se trouvent sur le siège passager. ▶ Enlevez les objets qui se trouvent sur le siège passager.

Systèmes d'aide à la conduite

Voyants de contrôle et d'alerte	Causes et conséquences possibles et ▶ Solutions
Voyant d'alerte de distance	*Le voyant rouge d'alerte de distance s'allume pendant la marche. La distance par rapport au véhicule qui précède est trop faible pour la vitesse sélectionnée. Si un signal d'alerte retentit également, c'est que vous vous rapprochez d'un obstacle à une vitesse trop élevée. ▶ Soyez prêt à freiner. ▶ Augmentez la distance.

Véhicule

Voyants de contrôle et d'alerte	Causes et conséquences possibles et ▶ Solutions
 Voyant d'alerte de la direction assistée électrique (voyant rouge)	*Le voyant rouge d'alerte de la direction assistée s'allume alors que le véhicule a été démarré. L'assistance de la direction ou la direction est en panne. ⚠ **ATTENTION** Risque d'accident dû à une manœuvrabilité limitée Si la direction ne fonctionne plus correctement, la sécurité de fonctionnement du véhicule est compromise. ▶ Prenez contact avec un atelier qualifié. ▶ Tenez compte des messages qui apparaissent sur l'écran du combiné d'instruments.

Moteur

Voyants de contrôle et d'alerte	Causes et conséquences possibles et ▶ Solutions
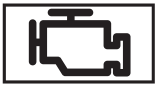 Voyant d'alerte de diagnostic moteur	*Le voyant orange d'alerte de diagnostic moteur s'allume alors que le moteur tourne. Il y a un défaut au niveau du moteur, du système d'échappement ou du système d'alimentation en carburant. Un tel défaut peut avoir pour conséquence le dépassement des valeurs limites d'émission et le passage du moteur en mode fonctionnement de secours. ▶ Faites contrôler le véhicule dès que possible par un atelier qualifié.
 Voyant d'alerte de réserve de carburant allumé	*Le voyant orange d'alerte de la réserve de carburant s'allume alors que le moteur tourne. Le niveau de carburant a atteint la plage de réserve. ▶ Faites le plein.
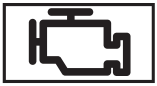 Voyant d'alerte de diagnostic moteur	*Le voyant orange d'alerte de diagnostic moteur s'allume alors que le moteur tourne. Il y a un défaut au niveau du moteur, du système d'échappement ou du système d'alimentation en carburant. Un tel défaut peut avoir pour conséquence le dépassement des valeurs limites d'émission et le passage du moteur en mode fonctionnement de secours. ▶ Faites contrôler le véhicule dès que possible par un atelier qualifié.
 Voyant d'alerte de défaut électrique	*Le voyant rouge d'alerte de défaut électrique est allumé. La partie électrique présente un défaut. ▶ Tenez compte des messages qui apparaissent sur le combiné d'instruments.

Voyants de contrôle et d'alerte	Causes et conséquences possibles et ▶ Solutions
 Voyant d'alerte du liquide de refroidissement	*Le voyant rouge d'alerte du liquide de refroidissement s'allume alors que le moteur tourne. Causes possibles: • Capteur de température défectueux • Niveau de liquide de refroidissement trop bas • Arrivée d'air jusqu'au radiateur moteur obstruée • Ventilateur du radiateur moteur défectueux Si un signal d'alerte retentit également, la température du liquide de refroidissement est supérieure à 120 °C. ⚠ **ATTENTION** Risque de brûlure ors de l'ouverture du capot moteur Si vous ouvrez le capot moteur après une surchauffe du moteur ou après un incendie dans le compartiment moteur, les situations suivantes peuvent se produire: • Vous pouvez entrer en contact avec des gaz brûlants. • Vous pouvez entrer en contact avec d'autres ingrédients et lubrifiants qui s'échappent. ▶ Avant d'ouvrir le capot moteur, laissez refroidir le moteur ayant subi une surchauffe. ▶ Dans le cas d'un incendie dans le compartiment moteur, laissez le capot moteur fermé et prévenez les pompiers. ▶ Arrêtez-vous immédiatement en tenant compte des conditions de circulation et arrêtez le véhicule. Ne continuez pas à rouler! ▶ Tenez compte des messages qui apparaissent dans le champ d'affichage de l'écran pour les instruments. Si l'affichage de la température du liquide de refroidissement se situe à l'extrémité inférieure de l'échelle de température: ▶ Prenez contact avec un atelier qualifié. Sinon: ▶ Quittez le véhicule et tenez-vous-en éloigné jusqu'à ce que le moteur ait refroidi. ▶ Contrôlez le niveau du liquide de refroidissement (→ page 222). ▶ Assurez-vous que l'arrivée d'air jusqu'au radiateur moteur n'est pas obstruée. ▶ Roulez jusqu'à l'atelier qualifié le plus proche en évitant toute charge importante du moteur. Ce faisant, veillez à ce que l'affichage de la température du liquide de refroidissement ne dépasse pas 120 °C.

Voyants de contrôle et d'alerte	Causes et conséquences possibles et ▶ Solutions
 Voyant d'alerte de réserve de carburant allumé	*Le voyant orange d'alerte de la réserve de carburant s'allume alors que le moteur tourne. Le niveau de carburant a atteint la plage de réserve. ▶ Faites le plein.

Pneus

Voyants de contrôle et d'alerte	Causes et conséquences possibles et ▶ Solutions
 Le voyant d'alerte du système de contrôle de la pression des pneus est allumé	*Le voyant orange d'alerte du système de contrôle de la pression des pneus (perte de pression/défaut) s'allume. Le système de contrôle de la pression des pneus a détecté une perte de pression d'un pneu ou de plusieurs pneus. ⚠ ATTENTION Risque d'accident en raison d'une pression de pneu trop basse • Les pneus risquent d'éclater. • Les pneus peuvent s'user de manière excessive et/ou irrégulière. • Le comportement routier ainsi que la manœuvrabilité et le comportement au freinage du véhicule peuvent être fortement compromis. Vous risquez alors de perdre le contrôle du véhicule. ▶ Tenez compte des pressions de pneu recommandées. ▶ Adaptez la pression de pneu si nécessaire. ▶ Arrêtez le véhicule en tenant compte des conditions de circulation. ▶ Contrôlez la pression de pneu et les pneus.

A

ABS..... 162

Accès de service..... 99

Accident, appel d'urgence..... 25, 232

AdBlue®, Agent réducteur
- Additifs..... 153
- Affichage du niveau de remplissage..... 154
- Appoint..... 7, 154
- Capacité..... 298
- Propreté..... 153
- Remarques..... 297

Additifs
- AdBlue®..... 153
- Additifs (carburant)..... 295
- Additifs (huile moteur)..... 298
- Carburant..... 295
- Huile moteur..... 298

Affichage d'état
- Airbag passager..... 46

Affichage d'état des ceintures de sécurité arrière..... 45

Affichage de l'autonomie (menu Trajet)..... 193

Affichage de la position de la boîte de vitesses..... 147

Affichage des données statistiques
- Menu Trajet (ordinateur de bord)..... 193

Affichage ECO
- Fonctionnement..... 145
- Remise à zéro..... 6, 194

Affichage sur le rétroviseur intérieur
- Caméra de recul..... 176

Affichages (ordinateur de bord)..... 191

Aide au démarrage..... 22, 174, 242

Aide au démarrage en côte..... 174

Aide au stationnement
- Assistant de stationnement actif..... 177
- Assistant de stationnement PARKTRONIC..... 174

Airbag frontal
- Déclenchement..... 49

Airbag médian (dossier conducteur)
- Déclenchement..... 49
- Informations..... 53

Airbag passager
- Désactivation et activation..... 47

Airbag rideau..... 53

Airbags
- Déclenchement..... 49
- Voyant d'alerte..... 44
- Voyants PASSENGER AIR BAG..... 46
- Vue d'ensemble..... 53

Alarme..... 83

Alarme antivol et antieffraction..... 83

Alerte d'oubli de ceinture..... 45

Alerte de distance..... 164

Alimentation en tension, Mise du contact
- Etablissement (clé)..... 131
- Etablissement (touche Start/Stop)..... 131

Allume-cigare
- Console centrale avant..... 111

Ampoule..... 120

Animaux..... 51

Anneau de remorquage
- Emplacement de rangement..... 245

Anneaux d'arrimage
- Capacité de charge..... 304

Annonces DAB (système audio)
- Réglage..... 203

Antidémarrage..... 83

Appareil audio Bluetooth® (système audio)
- Démarrage de la lecture..... 204

Appareil USB (système audio)
- Affichage des informations sur le titre..... 204
- Démarrage de la lecture..... 203

Appareils d'assistance médicale..... 35

Appel à l'aide
- Système d'appel d'urgence Mercedes-Benz..... 25, 232

Appel d'urgence automatique..... 233

Appel de phares..... 118

Appels
- Activation de fonctions pendant un appel..... 206
- Appel entrant pendant une communication..... 206
- Appels Mercedes me..... 196
- Fin de communication..... 206
- Lancement..... 206
- Par l'intermédiaire de l'unité de commande au toit..... 196
- Prise..... 206
- Refus..... 206
- Téléphone..... 206

Appels Mercedes me
Accord pour la transmission des données..... 197
Données transmises..... 197
Informations sur l'appel par l'intermédiaire de l'unité de commande au toit..... 196
Lancement des appels par l'intermédiaire de l'unité de commande au toit..... 196
Prise d'un rendez-vous de maintenance..... 196
Applications, Mercedes me..... 199
Applications Mercedes me..... 199
Applications radio..... 263
Appuie-tête
Dépose et pose (arrière)..... 98
Dépose et pose (avant)..... 97
Réglage (à l'arrière)..... 98
Réglage (à l'avant)..... 96
Aquaplanage..... 141
Arrêt de l'alarme..... 83
Arrimage des bagages..... 101, 208
Arrimage des charges..... 101, 208
ASR (régulation antipatinage)
Fonctionnement/remarques..... 163
Assistance au freinage..... 162
Assistance en cas d'accident et de panne
Mercedes me connect..... 198
Assistant de feux de route adaptatifs
Activation et désactivation..... 119
Fonctionnement..... 118
Assistant de franchissement de ligne actif
Fonctionnement..... 183
Traction d'une remorque..... 183
Assistant de régulation de distance DISTRONIC actif
Arrêt/désactivation..... 171
Augmentation ou diminution de la vitesse..... 171
Conditions requises..... 171
Fonctionnement..... 169
Mémorisation de la vitesse..... 171
Mise en marche/activation..... 171
Rappel de la vitesse..... 171
Touches du volant..... 171
Assistant de stabilisation en cas de vent latéral..... 164
Assistant de stationnement
Assistant de stationnement actif..... 177
Assistant de stationnement actif
Fonctionnement..... 177
Se garer..... 179
Sortie d'une place de stationnement... 180
Assistant de stationnement PARKTRONIC
Activation et désactivation..... 176
Fonctionnement..... 174
Limites système..... 174
Protection latérale..... 175
Assistant directionnel
Assistant directionnel actif..... 173
Assistant directionnel actif
Fonctionnement..... 173
ASSYST PLUS, Indicateur d'intervalles de maintenance, Maintenance du véhicule, Service, Service clientèle
Consignes de maintenance..... 217
Durées d'immobilisation lorsque la batterie est débranchée..... 218
Fonctionnement/remarques..... 217
Travaux de maintenance réguliers..... 217
Atelier..... 34
Atelier agréé..... 34
Atelier qualifié..... 34
ATTENTION ASSIST
Activation et désactivation..... 182
Fonctionnement..... 181
Autodiagnostic
Désactivation automatique de l'airbag passager..... 46
Système de retenue..... 44
Avertisseur d'angle mort
Fonctionnement..... 182
Limites système..... 182

B

Bac de rangement
Accoudoir (avant)..... 104, 105
Compartiment de chargement..... 106
Ouverture (accoudoir avant)..... 104, 105
Ouverture (compartiment de chargement)..... 106
Ouverture et fermeture (planche de bord)..... 104
Planche de bord..... 104
sous la banquette passagers..... 105
Vue d'ensemble..... 16, 103

Balais d'essuie-glace
Entretien..... 226
Remplacement (lunette arrière)..... 124
Remplacement (pare-brise)..... 9, 20, 123

BAS..... 162

Batterie (batterie 12 V)
Aide au démarrage..... 22, 242
Charge..... 22, 242
Remarques..... 239
Remarques (aide au démarrage et charge)..... 240
Remplacement..... 242

Blocage du chargement
Remarques..... 210

Bluetooth® (système audio)
Activation et désactivation..... 205

Boiseries (entretien)..... 227

Boîte automatique, Levier sélecteur
Affichage de la position de la boîte de vitesses..... 147
Changement de rapport manuel..... 150
Engagement de la marche arrière..... 148
Engagement de la position de marche..... 149
Kickdown..... 150
Levier sélecteur..... 147
Passage au point mort..... 148
Passage dans la position parking..... 149
Positions de la boîte de vitesses..... 147

Boîte mécanique
Engagement de la marche arrière..... 146
Utilisation du levier de vitesses..... 146

Borne d'aide au démarrage..... 22, 242

Bouclage de la ceinture de sécurité..... 43

Buses de ventilation, Buses, Buses d'air
Réglage (à l'arrière)..... 129, 130
Réglage (à l'avant)..... 129, 130

C

Cache-bagages
Pose et dépose..... 214

Caméra de recul
Affichage et masquage de l'affichage sur le rétroviseur intérieur..... 177
Affichage sur le rétroviseur intérieur.... 176
Entretien..... 226

Capacité du réservoir
AdBlue®..... 298
Carburant..... 297
Réserve..... 297

Capacité du réservoir (carburant)
Remarques..... 297

Capot moteur
Dépose et pose du cache de la lampe..... 121

Capteurs..... 161

Capteurs (entretien)..... 226

Capteurs du véhicule..... 161

Capteurs radar
Remarques..... 161

Caractéristiques techniques
Capacité de l'huile moteur..... 298
Capacité du réservoir et réserve de carburant..... 297
Capacités de liquide de refroidissement..... 300
Charge d'appui et charge maximale..... 304
Charge remorquée..... 303
Cotes de montage (dispositif d'attelage)..... 303
Débit d'absorption spécifique (DAS).... 291
Dimensions du véhicule..... 301
Informations..... 262
Informations radio réglementaires..... 265
Plaque signalétique du véhicule..... 292
Système de contrôle de la pression des pneus..... 253

Caractéristiques techniques®
Capacité d'AdBlue..... 298

Carburant
Basses températures extérieures..... 295
Capacité du réservoir (remarques)..... 297
Capacité du réservoir et réserve de carburant..... 297
E10..... 294
Essence..... 294
Gazole..... 295
Problèmes..... 152
Qualité (essence)..... 294
Qualité (gazole)..... 295
Ravitaillement..... 5, 150
Teneur en soufre..... 294
Utilisation d'additifs..... 295
Véhicules Flexible Fuel..... 294

Cas d'urgence
Dépliage du triangle de présignalisation..... 230
Extincteur..... 21, 230
Gilet de sécurité..... 230
Retrait du triangle de présignalisation..... 11, 21, 230
Trousse de secours..... 11, 21, 230

Ceinture de sécurité
Bouclage..... 43
Débouclage..... 53
Nettoyage..... 227
Réglage de la hauteur..... 43
Remarques relatives au port correct..... 42
Voyant d'alerte..... 45

Ceintures de sécurité
Affichage d'état des ceintures de sécurité arrière..... 45

Ceintures de sécurité arrière
Affichage d'état..... 45

Cendrier
Utilisation..... 110

Chaînes à neige..... 18, 250

Chaînes antidérapantes..... 18, 250

Champ d'affichage (ordinateur de bord)..... 190

Changement de rapport, Sélection des rapports
Manuel..... 150

Changement de roue
Abaissement du véhicule..... 259
Dépose de la roue..... 258
Levage du véhicule..... 257
Montage d'une nouvelle roue..... 258
Préparation..... 256

Charge
Batterie 12 V..... 22, 242
Charge sans fil du téléphone portable..... 112
Prise USB..... 111
Sans fil (téléphone portable à l'avant)..... 113

Chargé, Possibilités de rangement
Anneaux d'arrimage..... 15, 211

Charge d'appui..... 304

Charge maximale..... 304

Charge sur essieu..... 292

Charge sur essieu autorisée..... 292

Charge sur le toit..... 305

Chargement
Accrochage et décrochage du filet de séparation..... 211
Ouverture/fermeture de la grille de séparation..... 212
Pose et dépose du cache-bagages..... 214

Chauffage
Pare-brise..... 129

Chauffage de pare-brise, Chauffage du pare-brise..... 129

Chauffage du volant..... 101

Chaussée glissante..... 141

Ciel de pavillon (entretien)..... 227

Clé
Clé de secours..... 73
Démarrage du véhicule..... 134
Etablissement de l'alimentation en tension ou mise du contact du véhicule..... 131
Fixation à un trousseau de clés..... 73
Fonctions..... 72
Liaison radio..... 132
Pile..... 73

Clé de la voiture..... 72

Clé de secours
Retrait/rangement..... 73
Verrouillage et déverrouillage de la porte..... 77

Clé du véhicule..... 72

Clignotants..... 118

Climatisation
Buses de ventilation (avant)..... 129, 130
Chauffage de pare-brise..... 129
Désembuage des vitres..... 128
Fonction A/C..... 127
Fonction de synchronisation..... 128
Mise en marche et arrêt..... 127
Mise en marche et arrêt du chauffage de lunette arrière..... 129
Mode recyclage d'air..... 129
Réglage de la répartition d'air..... 127
Réglage de la température..... 128
Réglage des buses de ventilation (à l'arrière)..... 129, 130
Réglage du débit d'air..... 128
Réglages de la répartition d'air..... 127
Régulation automatique..... 127
Unité de commande du climatiseur THERMOTRONIC..... 126

Climatiseur
Activation et désactivation..... 126

Code peinture..... 292

Code QR pour la fiche de désincarcération..... 22, 35

Combiné d'instruments
Affichages sur l'écran..... 191
Réglage de l'éclairage..... 192
Vue d'ensemble..... 189

Commodo
Eclairage..... 118
Essuie-glace arrière..... 123

Essuie-glaces avant..... 122

Compartiment de chargement
Augmentation (fourgon)..... 106
Augmentation du volume (Mixto)..... 108

Compatibilité électromagnétique
Déclaration de conformité..... 29

Comportement du véhicule
Anormal..... 249

Composants radio réglementaires
Déclaration de conformité..... 29

Condamnation supplémentaire de porte..... 74

Conduite en hiver..... 141

Consignes de rodage..... 136

Consommation de carburant (ordinateur de bord)..... 193

Contacteurs d'éclairage (vue d'ensemble)..... 116

Correction de la portée de l'éclairage..... 117

Crevaison
Changement de roue..... 256
Kit anticrevaison TIREFIT..... 236

Cric
Déclaration de conformité..... 31

Crochet d'attelage
Dépose..... 186
Pose..... 15, 186
Réglage..... 186

D

Débit d'absorption spécifique (DAS)..... 291

Débouclage de la ceinture..... 53

Déclaration de conformité
Compatibilité électromagnétique..... 29
Composants radio réglementaires..... 29
Cric..... 31
Kit anticrevaison TIREFIT..... 32

Défaut
Système de retenue..... 44

Démarrage d'urgence du véhicule..... 245

Démarrage du moteur par remorquage..... 245

Démarrage du véhicule..... 174

Démarrage/arrêt automatique du moteur..... 24, 144

Désactivation automatique de l'airbag passager
Fonctionnement..... 48
Informations (système de retenue pour enfants sur le siège passager)..... 57
Voyants PASSENGER AIR BAG..... 46

Désactivation de l'airbag passager, PASSENGER AIR BAG OFF
Informations (système de retenue pour enfants sur le siège passager)..... 57

Détection d'inattention..... 181

Détection de la fatigue..... 181

Détection de modification de la trajectoire..... 183

Directives de chargement..... 101, 208

Dispositif d'attelage
Charge d'appui et charge maximale..... 304
Cotes de montage..... 303
Dépose du crochet d'attelage..... 186
Pose du crochet d'attelage..... 15, 186

Dispositif pour remorque
Attelage et dételage d'une remorque... 187
Charge remorquée..... 303
Entretien..... 226
Prise..... 187
Réglage du crochet d'attelage..... 186
Remarques générales..... 302
Remarques sur la traction d'une remorque..... 184

Distance journalière parcourue, Totalisateur kilométrique journalier
Affichage..... 193
Remise à zéro..... 6, 194

Distance totale parcourue, Totalisateur kilométrique
Affichage..... 193

DISTRONIC..... 169

Documents COC, Certificat de conformité..... 262

Données du véhicule
Empattement..... 301
Hauteur..... 301
Largeur..... 301
Longueur..... 301
Remarques..... 301

Droits d'auteur..... 40

Droits en matière de protection des données..... 38

E

E10, Carburant (essence)..... 294

EBD, Répartiteur électronique de freinage..... 164

Eclairage
Appel de phares..... 118

Assistant de feux de route adaptatifs... 118
Clignotants... 118
Commodo... 118
Commutateur d'éclairage... 116
Eclairage antibrouillard arrière... 117
Eclairage de jour... 116
Eclairage extérieur automatique... 116
Feux de croisement... 116
Feux de détresse... 21, 118
Feux de position... 116
Feux de route... 118
Feux de stationnement... 116
Modification du réglage des phares (voyage à l'étranger)... 10, 116
Portée de l'éclairage... 117
Réglage de l'éclairage des instruments... 192
Responsabilité en matière de systèmes d'éclairage... 116

Eclairage antibrouillard arrière... 117

Eclairage de jour... 116

Eclairage des instruments, Eclairage de la planche de bord... 192

Eclairage extérieur
Commutateur d'éclairage... 116
Entretien... 226
Remplacement des lampes (avant)... 121

Eclairage extérieur automatique... 116

Eclairage intérieur
Arrière... 120
Réglage... 120

Ecran
Nettoyage... 227

Ecran (ordinateur de bord)... 191

EDW
Activation et désactivation... 83
Activation et désactivation de la protection volumétrique... 83
Arrêt de l'alarme... 83
Fonctionnement... 83
Protection volumétrique... 83

Electronique
Electronique moteur... 262
Montage d'émetteurs-récepteurs radio... 262

Electronique du véhicule
Electronique moteur... 262
Montage d'émetteurs-récepteurs radio... 262

Electronique moteur... 262

Eléments déclenchés
Limitation de la protection prévue... 52

Eléments posés... 27

Eléments rapportés... 27

Eléments rapportés (directives de carrossage)... 27

Emetteurs-récepteurs radio
Fréquences... 263
Montage... 262
Puissance d'émission maximale... 263

Endommagement
Limitation de la protection prévue... 51

Enfants
Prévention des dangers dans le véhicule... 55
Remarques générales... 54

Engagement de la marche arrière... 148

Engagement de la position de marche (boîte automatique)... 149

Enregistrement... 34

Entretien
Balais d'essuie-glace... 226
Boiseries/inserts décoratifs... 227
Caméra de recul... 226
Capteurs... 226
Ceinture de sécurité... 227
Ciel de pavillon... 227
Dispositif pour remorque... 226
Eclairage extérieur... 226
Ecran... 227
Fenêtres... 226
Garniture de siège... 227
Garnitures en plastique... 227
Lavage manuel... 226
Moquette... 227
Nettoyeur haute pression... 225
Peinture... 226
Roues/jantes... 226
Station de lavage... 10, 225
Tubes de sortie d'échappement... 226

Equipement du véhicule... 28

ESC, Electronic Stability Control... 163

ESP®
Assistant de stabilisation en cas de vent latéral... 164
Fonctionnement... 163

ESP® (régulation du comportement dynamique)
Activation et désactivation... 164

Essence... 294

Essuie-glace arrière
Activation et désactivation..... 123
Essuie-glaces
Mise en marche et arrêt (lunette arrière)..... 123
Mise en marche et arrêt (pare-brise)... 122
Remplacement des balais d'essuie-glace..... 9, 20, 123
Remplacement du balai d'essuie-glace (lunette arrière)..... 124
Essuie-glaces avant
Activation et désactivation..... 122
Extincteur..... 21, 230

F

Fenêtres
Ouverture et fermeture..... 81
Feu arrière (remplacement des lampes)..... 121
Feux de croisement
Activation et désactivation..... 116
Modification du réglage des phares (voyage à l'étranger)..... 10, 116
Remplacement des lampes..... 121
Feux de détresse..... 21, 118
Feux de position
Activation et désactivation..... 116
Feux de route
Activation et désactivation..... 118
Assistant de feux de route adaptatifs... 118
Remplacement des lampes..... 121
Feux de stationnement
Activation et désactivation..... 116
Feux stop adaptatifs..... 166
Fiche de désincarcération avec code QR..... 22, 35
Filet de séparation
Accrochage et décrochage..... 211
Fixation du smartphone..... 114
Fonction A/C..... 127
Fonction de synchronisation..... 128
Fonction Start/Stop..... 24, 144
Fonction Start/Stop ECO
Activation et désactivation..... 145
Démarrage/arrêt automatique du moteur..... 24, 144
Mode de fonctionnement..... 24, 144
Fonctionnement en cas d'accident..... 49
Force de traction nominale des anneaux d'arrimage..... 304
Frein à main..... 157
Frein de parking (manuel)..... 157
Frein de stationnement (manuel)..... 157
Frein de stationnement électrique
Desserrage automatique..... 159
Freinage d'urgence..... 160
Remarques..... 158
Serrage automatique..... 158
Serrage et desserrage manuels..... 159
Frein de stationnement manuel
Freinage d'urgence..... 158
Serrage et desserrage..... 157
Freinage d'urgence
Frein de stationnement électrique..... 160
Frein de stationnement manuel..... 158
Freinage d'urgence assisté..... 162
Freinage d'urgence assisté actif
Fonctionnement..... 164
Freins
ABS (système antiblocage de roues).... 162
BAS (freinage d'urgence assisté)..... 162
Chaussée mouillée..... 139
Consignes de rodage..... 136
Descentes..... 139
Disques/garnitures de frein neufs..... 139
EBD (répartiteur électronique de freinage)..... 164
Effet de freinage limité (routes salées)..... 139
Feux stop adaptatifs..... 166
Freinage avec le frein de stationnement..... 139
Freinage d'urgence assisté actif..... 164
Garnitures/disques de frein neufs..... 136
Recommandations pour la conduite.... 139
Sollicitation élevée/faible..... 139
Fréquences
Emetteurs-récepteurs radio..... 263
Téléphone portable..... 263
Fusibles
Compartiment moteur..... 247
Plan d'affectation..... 22, 246
Poste de conduite..... 246
Remarques..... 22, 246
Fusibles électriques..... 22, 246

G

Galerie de toit, Système de portage
Charge..... 305
Fixation..... 215
Garantie pour vices cachés..... 35

Garniture de siège (entretien)..... 227
Garnitures en plastique (entretien)..... 227
Gazole
Basses températures extérieures..... 295
Remarques..... 295
Gilet de sécurité..... 230
Graphique du système d'aide (ordinateur de bord)..... 193
Grille de séparation
Ouverture et fermeture..... 212

H

Hayon
Ouverture de secours..... 79
Ouverture et fermeture..... 78
Huile moteur, Huile
Additifs..... 298
Capacité..... 298
Contrôle du niveau d'huile avec la jauge à huile..... 220
Faire l'appoint..... 221

I

Immobilisation..... 161
Informations concernant l'importateur
Informations radio réglementaires..... 292
Informations générales..... 41
Informations radio réglementaires
Applications radio..... 263
Débit d'absorption spécifique..... 291
Informations concernant l'importateur..... 292
Marquages radio réglementaires..... 265
Informations sur le titre
Affichage..... 204
Ingrédients et lubrifiants
AdBlue®..... 297
Additifs (carburant)..... 295
Essence..... 294
Gazole..... 295
Huile moteur..... 298
Liquide de frein..... 299
Liquide de lave-glace..... 18, 300
Remarques..... 293
Remarques relatives au liquide de refroidissement (moteur)..... 300
Inserts décoratifs (entretien)..... 227
Intellitext™ (système audio)
Réglage..... 203
Interface de diagnostic embarqué..... 33
iPod® (système audio)
Démarrage de la lecture..... 204

J

Jantes (entretien)..... 226

K

KEYLESS-GO
Verrouillage et déverrouillage du véhicule..... 76
Kit anticrevaison TIREFIT, Compresseur de gonflage
Déclaration de conformité..... 32
Emplacement de rangement..... 236

L

Lampe..... 120
Lavage manuel..... 226
Le numéro d'identification du véhicule..... 292
Levier de frein de stationnement..... 157
Levier de vitesses..... 146
Levier sélecteur de la boîte automatique
Fonction..... 147
Liaison radio
Clé..... 132
Limite de vitesse
Remarques..... 138
Limiteur de vitesse
Activation et désactivation..... 168
Augmentation et diminution de la vitesse..... 168
Conditions requises..... 168
Fonctionnement..... 167
Inactif..... 167
Mémorisation de la vitesse..... 168
Rappel de la vitesse..... 168
Réglage de la vitesse..... 168
Sélection..... 168
Touches..... 168
Limiteur de vitesse variable..... 167
Liquide de frein..... 299
Liquide de lave-glace, Liquide lave-glace 18, 300
Liquide de refroidissement
Capacité..... 300
Contrôle du niveau..... 222
Remarques relatives au liquide de refroidissement (moteur)..... 300
Liste d'appels
Lancement d'un appel..... 207

Logiciels libres..... 40
Logiciels open source..... 40
Lubrifiants
Additifs (huile moteur)..... 298
Remarques relatives aux ingrédients et lubrifiants..... 293

M

Maintenance
Remarques..... 217
Maintenance (ordinateur de bord)..... 192
Maintien lombaire, Soutien lombaire
Réglage électrique..... 88
Réglage manuel..... 87
Manœuvres de stationnement
Assistant de stationnement actif..... 177
Masse totale..... 292
Mauvais comportement des occupants du véhicule
Limitation de la protection prévue..... 50
Mémoire des messages..... 306
Mémorisation de données
Calculateurs électroniques..... 36
Services en ligne..... 38
Mémorisation des données
Droits en matière de protection des données..... 38
Menu (ordinateur de bord)
Graphique du système d'aide..... 193
Maintenance..... 192
Réglages..... 195
Trajet..... 193
Vue d'ensemble..... 190
Mercedes me connect
Assistance en cas d'accident et de panne..... 198
Données transmises..... 199
Informations..... 198
Mercedes-Benz Service24h..... 38
Message d'écran, Message (combiné d'instruments)
Affichage dans l'ordinateur de bord..... 306
Remarques..... 306
Message de défaut
Message d'écran et remarques..... 306
Messages d'information routière (système audio)
Activation et désactivation..... 24, 203
Messages sur le visuel
..... 316
--- km/h..... 315
LIM --- km/h..... 316
A la station-service: ajouter 1 litre d'huile moteur..... 319
A la station-service: contrôler niveau huile moteur..... 318
Airbag rideau gauche Défaut Aller à l'atelier (exemple)..... 312
Allumage feux automatique ne fonctionne pas..... 324
Arrêter le véhicule cf. notice d'utilisation(message d'écran rouge)... 318
Arrêter le véhicule Laisser tourner le moteur(message d'écran orange)..... 318
Attention Assist ne fonctionne pas..... 313
Attention Assist: Faites une pause..... 313
Attention pneu(s) défectueux.... 321
avant gauche Défaut Aller à l'atelier (exemple)..... 311
Baisser niveau huile moteur..... 319
cf. notice d'utilisation (message d'écran rouge)..... 318
Clé non identifiée (message d'écran en blanc)..... 322
Clé non identifiée (message d'écran en rouge)..... 323
Contrôler niveau liquide de frein..... 310
Contrôler pneus..... 322
Corriger pression pneus..... 322
Défaut cf. notice d'utilisation.... 324
Défaut système AdBlue cf. notice d'utilisation..... 320
Défaut système Autonomie: XXX km..... 320
Démarrer le moteur cf. notice d'utilisation (message d'écran orange)..... 318

Déposer la clé à l'endroit prévu à cet effet cf. notice d'utilisation..... 323
désactivé..... 315
Eclairage extérieur cf. notice d'utilisation..... 323
Eteindre les feux..... 324
Faire l'appoint d'AdBlue Autonomie: XXX km..... 321
Faire l'appoint d'AdBlue cf. notice d'utilisation..... 321
Faire l'appoint d'AdBlue Démarrage impossible..... 320
Frein de stationnement cf. notice d'utilisation..... 310
Frein de stationnement ne fonctionne pas..... 311
LIM Limiteur de vitesse Vitesse de consigne dépassée..... 315
Liquide de refroidissement S'arrêter Couper moteur..... 317
Mesure niveau huile moteur impossible..... 319
ne fonctionne pas cf. notice d'utilisation..... 308
EBD ne fonctionnent pas cf. notice d'utilisation (EBD, ABS et ESP®)..... 308
ne fonctionnent pas cf. notice d'utilisation..... 307
Nettoyer filtre à carburant..... 320
Niveau huile moteur S'arrêter Couper moteur..... 319
Pas de capteurs roue..... 321
Pas dispo. pr l'instant Capteurs radar encrassés..... 315
pas disponible pour l'instant cf. notice d'utilisation..... 308
pas disponibles pour l'instant cf. notice d'utilisation..... 307
Pression huile moteur S'arrêter Couper moteur..... 320
Remplacer filtre à air..... 320
Remplacer la clé..... 322
Remplacer piles de la clé..... 322
Réserve carburant..... 320
Sous-tension cf. notice d'utilisation (message d'écran blanc)..... 317
Système retenue Défaut Aller à l'atelier..... 311
120 km/h! Vitesse maximale dépassée..... 316
Aide au démarrage en côte cf. notice d'utilisation..... 313
Aide au stationnement et PARKTRONIC ne fonctionnent pas cf. notice d'utilisation..... 313
Aide au stationnement ne fonctionne pas cf. notice d'utilisation..... 313
Assistant adaptatif des feux de route Champ caméra réduit cf. notice d'utilisation..... 324
Assistant adaptatif des feux de route ne fonctionne pas..... 324
Assistant adaptatif des feux de route pas disponible pour l'instant cf. notice d'utilisation..... 324
Assistant de régulation de distance actif ne fonctionne pas..... 313
Assistant de trajectoire actif Champ caméra réduit cf. notice d'utilisation... 314
Assistant de trajectoire actif ne fonctionne pas..... 314
Assistant de trajectoire actif pas disponible pour l'instant cf. notice d'utilisation..... 314
Assistant directionnel actif Action interrompue..... 312
Assistant directionnel actif ne fonctionne pas..... 312
Assistant directionnel actif pas dispo. pr l'instant cf. notice d'utilisation..... 312
Avertisseur d'angle mort ne fonctionne pas..... 314

Avertisseur d'angle mort pas disponible pour l'instant cf. notice d'utilisation..... 314
Capteurs radar encrassés cf. notice d'utilisation..... 309
Contrôle pression pneus ne fonctionne pas..... 322
Contrôle pression pneus pas disponible pour l'instant..... 321
Contrôler garnitures de frein cf. notice d'utilisation..... 310
Contrôler le moteur cf. notice d'utilisation..... 317
Eclairage extérieur et essuie-glaces Défaut cf. notice d'utilisation..... 323
Embrayage Défaut cf. notice d'utilisation..... 323
Faire l'appoint de liquide de refroidissement cf. notice d'utilisation..... 316
Freinage urgence assisté actif Fonctionnement limité cf. notice d'utilisation..... 309
Freinage urgence assisté actif Fonctionnement limité momentanément cf. notice d'utilisation..... 309
Limite vitesse (pneus hiver) XXX km/h..... 316
Limiteur de vitesse inactif..... 316
Limiteur de vitesse ne fonctionne pas..... 316
PARKTRONIC ne fonctionne pas cf. notice d'utilisation..... 313
SOS NOT READY..... 309
TEMPOMAT et limiteur de vitesse ne fonctionnent pas..... 315
TEMPOMAT ne fonctionne pas..... 315

Méthodes de remorquage..... 24, 242
Méthodes de remorquage autorisées... 24, 242
Mise en marche et arrêt du chauffage de lunette arrière..... 129
Mise en marche et arrêt du chauffage de siège..... 100
Mode fonctionnement de secours
Démarrage du véhicule..... 135
Mode recyclage d'air..... 129
Modification
Limitation de la protection prévue..... 51
Modification du réglage des phares (voyage à l'étranger)..... 10, 116
Montage
Pneus/roues..... 258
Montage d'accessoires
Limitation de la protection prévue..... 51
Montage de la plaque d'immatriculation (avant)..... 29
Moquette
Nettoyage..... 227
Moteur
Aide au démarrage..... 240
Démarrage (clé)..... 134
Démarrage de secours..... 245
Fonction Start/Stop ECO..... 24, 144
Immobilisation (touche Start/Stop)..... 155
Problèmes (carburant/réservoir de carburant)..... 152
MTAC..... 292

N

Nettoyage
Habitacle..... 227
Lavage manuel..... 226
Peinture..... 226
Nettoyage de la peinture..... 226
Nettoyeurs haute pression (entretien)..... 225
Notice d'utilisation..... 28
Numéro d'autorisation de mise en circulation (CE)..... 292
Numéro d'autorisation de mise en circulation CE..... 292
Numéro de moteur..... 292

O

Objets dans l'habitacle
Limitation de la protection prévue..... 50
Ordinateur de bord, Ordinateur, Système de commande
Affichage de l'échéance de maintenance..... 217
Affichages sur l'écran..... 191
Champ d'affichage..... 190
Menu Graphique du système d'aide..... 193
Menu Maintenance..... 192
Menu Réglages..... 195
Menu Trajet..... 193

Remise à zéro..... 6, 194
Utilisation..... 190
Vue d'ensemble des menus..... 190

Outillage de bord, Outil
Anneau de remorquage..... 245
Informations..... 247
Kit anticrevaison TIREFIT..... 236
Ouverture du compartiment de rangement..... 248

Ouverture et fermeture du capot moteur... 218

P

Panne
Changement de roue..... 256
Démarrage du moteur par remorquage..... 245
Mercedes-Benz Service24h..... 38
Remorquage..... 24, 242
Remorquage (essieu avant/arrière soulevé)..... 244
Transport du véhicule..... 244

Pare-brise
Remplacement des balais d'essuie-glace..... 9, 20, 123

Passage au point mort (boîte automatique)..... 148

PASSENGER AIR BAG
Affichage d'état de l'airbag passager..... 46

Permutation des roues..... 256

Pièces d'origine..... 26

Pièces d'origine Mercedes-Benz..... 26

Pièces de rechange..... 26

Pile
Clé..... 73

Plaque signalétique..... 292

Plaque signalétique du véhicule..... 292

Pneus
Chaînes à neige..... 18, 250
Changement..... 256
Choix..... 254
Combinaisons jantes/pneus..... 259
Comportement anormal du véhicule.... 249
Contrôle..... 10, 17, 249
Contrôle de la température..... 6, 252
Dépose..... 258
Kit anticrevaison TIREFIT..... 236
Montage..... 258
Niveau de bruit..... 249
Permutation..... 256
Pneus été..... 249
Pneus M+S..... 250
Remarques relatives au montage..... 254
Remplacement..... 254
Sens de rotation..... 256
Stockage..... 256
Tableau de pression des pneus..... 251

Pneus été..... 249

Pneus hiver
Remarques..... 250

Pneus M+S..... 250

Poignées de maintien..... 85

Point de service..... 34

Point de service Mercedes-Benz..... 34

Points d'arrimage
Capacité de charge..... 304

Porte
Activation et désactivation du verrouillage automatique..... 75
Déverrouillage (de l'intérieur)..... 75
Ouverture (de l'intérieur)..... 75
Verrouillage et déverrouillage avec la clé de secours..... 77

Porte coulissante
Ouverture et fermeture (de l'extérieur).. 77
Ouverture et fermeture (de l'intérieur)... 78
Sécurité enfants..... 69

Porte-vélo
Charge maximale..... 304

Portes
Condamnation supplémentaire de porte..... 74

Portes arrière
Ouverture et fermeture (de l'extérieur).. 79
Ouverture et fermeture (de l'intérieur)... 81
Ouverture jusqu'à 180°..... 81

Portes coulissantes
Verrouillage manuel de l'intérieur..... 78

Position parking
Passage..... 149

Post-traitement des gaz d'échappement.... 297

Premiers secours
Trousse de secours..... 11, 21, 230

Pression de pneu
Contrôle..... 6, 252
Kit anticrevaison TIREFIT..... 236
Remarques..... 251
Tableau de pression des pneus..... 251

Prise
Dispositif pour remorque..... 187

Prise (12 V)
Console centrale (avant)..... 111
Prise de diagnostic..... 33
Prise USB
Arrière..... 111
Avant..... 16, 103
Produit d'étanchéité de pneu..... 236
Protection antivol
Antidémarrage..... 83
Condamnation supplémentaire de porte..... 74
Protection de l'environnement
Reprise des véhicules hors d'usage..... 26
Style de conduite..... 26
Protection latérale..... 175
Protection prévue
Limitation..... 50
Protection volumétrique
Activation et désactivation..... 83
Fonctionnement..... 83
Puissance du moteur
Remarques relatives aux modifications..... 33

R

Radio (système audio)
Activation et désactivation des messages d'information routière..... 24, 203
Annonces DAB..... 203
Aperçu du programme (EPG)..... 203
Intellitext™..... 203
Mémorisation d'une station..... 203
Réglage d'une station..... 202
Sélection de la bande de fréquences... 202
Ravitaillement
Affichage du niveau de remplissage d'AdBlue®..... 154
Appoint d'AdBlue®..... 7, 154
Ravitaillement du véhicule..... 5, 150
Recharge sans fil
Remarques..... 112
Téléphone portable (à l'avant)..... 113
Recommandations pour la conduite
Aquaplanage..... 141
Chaussée glissante..... 141
Chaussée mouillée (freins)..... 139
Conduite en hiver..... 141
Conduite en tout-terrain..... 142
Conduite sur route mouillée..... 141
Consignes de rodage..... 136
Descentes..... 139
Disques/garnitures de frein neufs..... 139
Effet de freinage limité (routes salées)..... 139
Frein de stationnement..... 139
Freins..... 139
Limite de vitesse..... 138
Modification du réglage des phares (voyage à l'étranger)..... 10, 116
Recommandations générales pour la conduite..... 137
Sollicitation des freins..... 139
Trajets court..... 138
Trajets en montagne..... 144
Transport par chemin de fer..... 139
Traversée de portions de route inondées..... 141
Voyages à l'étranger (informations)..... 139
Recyclage..... 26
Réglage de la répartition d'air..... 127
Réglage de la température..... 128
Réglage du débit d'air..... 128
Réglage du volume sonore (système audio)..... 202
Réglages (ordinateur de bord)..... 195
Réglages audio (système audio)
Balance/fader..... 202
Egaliseur..... 202
Options de lecture..... 204
Remise à zéro..... 202
Réglages d'usine (système audio)..... 202
Règlement REACH..... 35
Régulateur de vitesse et de distance..... 169
Régulation automatique de la climatisation..... 127
Régulation automatique de la distance..... 169
Régulation de la distance..... 169
Régulation de la dynamique de marche..... 163
Régulation de la vitesse
Assistant de régulation de distance DISTRONIC actif..... 169
Limiteur de vitesse..... 167
TEMPOMAT..... 166
Régulation du comportement dynamique... 163
Remorquage
2 essieux au sol..... 243
Essieu avant/arrière soulevé..... 244
Remplacement des lampes
Dépose et pose du cache..... 121
Feu arrière..... 121
Feux de croisement..... 121

Feux de route..... 121
Lampes (avant)..... 121
Remarques..... 120

Remplissage du lave-glace..... 8, 19, 224

Répartition de la charge..... 209

Répartition de la force de freinage..... 164

Répertoire téléphonique (système audio)
Recherche d'un contact..... 206
Téléchargement des contacts du téléphone portable..... 206

Reprise des véhicules hors d'usage..... 26

Réservoir de carburant
Problèmes..... 152

Responsabilité
Systèmes de sécurité active..... 161

Rétracteur de ceinture
Déclenchement..... 49

Rétroviseurs
Réglage/commutation (rétroviseur extérieur)..... 124

Rétroviseurs extérieurs
Rabattement et déploiement..... 124
Réglage/commutation jour/nuit..... 124

Roue de secours
Pose et dépose..... 261
Remarques..... 260

Roues
Caractéristiques techniques..... 259
Chaînes à neige..... 18, 250
Changement..... 256
Choix..... 254
Combinaisons jantes/pneus..... 259
Comportement anormal du véhicule.... 249
Contrôle..... 10, 17, 249
Contrôle de la température des pneus..... 6, 252
Crevaison..... 23, 235
Dépose..... 258
Entretien..... 226
Kit anticrevaison TIREFIT..... 236
Montage..... 258
Niveau de bruit..... 249
Permutation..... 256
Pression de pneu..... 251
Remarques relatives au montage..... 254
Remplacement..... 254
Stockage..... 256
Système de contrôle de la pression des pneus..... 252
Tableau de pression des pneus..... 251

S

Sculptures des pneus..... 10, 17, 249

Sécurité de fonctionnement
Informations..... 28
Modifications de la puissance du moteur..... 33
Système audio..... 200

Sécurité des occupants
Airbags..... 53
Informations générales..... 41
Informations relatives à la position assise correcte..... 41
Informations relatives au système de retenue pour enfants..... 48
Siège enfant..... 54
Transport des animaux domestiques..... 51

Sécurité enfants
Porte coulissante..... 69
Vitres latérales (arrière)..... 70

Services en ligne..... 38

Siège, Siège conducteur
Accès de service..... 99
Basculement du dossier (banquette passagers)..... 89, 105
Basculement vers l'arrière des dossiers (arrière)..... 12, 108
Basculement vers l'avant des dossiers (accès de service)..... 99
Basculement vers l'avant des dossiers (arrière)..... 11, 107
Basculement vers l'avant des dossiers (siège passager, fourgon)..... 106
Mise en marche et arrêt du chauffage de siège..... 100
Position assise correcte du conducteur..... 85
Réglage..... 85
Réglage du soutien lombaire (électrique)..... 88
Réglage du soutien lombaire (manuel)... 87

Siège arrière
Basculement vers l'avant ou vers l'arrière..... 92
Déplacement..... 91
Pose et dépose..... 13, 94

Siège enfant
Catégories d'homologation..... 59
Dos à la route..... 59
Fixation sur le siège passager à l'aide de la ceinture de sécurité..... 69
L'essentiel en bref..... 54
Montage de la fixation ISOFIX/i-Size..... 67

Recommandations de systèmes de retenue pour enfants..... 60
Réglage du siège du véhicule..... 67
Remarques générales..... 54
Risques/dangers..... 55
Sans désactivation automatique de l'airbag passager..... 59
Siège passager..... 57
Sièges convenant pour les systèmes de retenue pour enfants fixés aux sièges par l'intermédiaire des ceintures..... 65
Sièges convenant pour les systèmes de retenue pour enfants i-Size..... 64
Sièges convenant pour les systèmes de retenue pour enfants ISOFIX..... 62
Top Tether..... 68
Vue d'ensemble des étiquettes d'avertissement autocollantes..... 57

Siège enfant dos à la route
Informations..... 59

Sièges, Siège avant
Airbag latéral..... 53
Airbag médian (dossier conducteur)..... 53
Basculement de la banquette arrière vers l'avant ou vers l'arrière (Mixto)..... 108

Situations de déclenchement..... 49

Sortie d'une place de stationnement
Assistant de stationnement actif..... 177

Station de lavage (entretien)..... 10, 225

Style de conduite écologique..... 26

Succursale..... 34

SVHC
Substances extrêmement préoccupantes..... 35

Symbole représentant une tasse de café... 181

Système antiblocage de roues..... 162

Système audio
Activation de la visibilité..... 205
Affichage de la version du logiciel..... 202
Commande de la lecture..... 204
Lecture d'un appareil audio Bluetooth®..... 204
Lecture d'un iPod®..... 204
Lecture du contenu d'un périphérique USB..... 203
Mise en marche et arrêt..... 202
Réglage de l'heure..... 202
Réglage du volume sonore..... 202
Remarques..... 200
Remise à zéro..... 202
Unité de commande..... 201
Vue d'ensemble..... 201

Système d'alerte..... 83

Système d'appel d'urgence Mercedes-Benz, Appel d'urgence
Appel d'urgence automatique..... 233
Appel d'urgence manuel..... 233
Informations..... 231
Transmission des données..... 234
Vue d'ensemble..... 25, 232

Système de chauffage..... 126

Système de contrôle de la pression des pneus, TPW
Caractéristiques techniques..... 253
Fonctionnement..... 252
Redémarrage..... 253

Système de détection de somnolence..... 181

Système de retenue
Autodiagnostic..... 44
Défaut..... 44
Disponibilité..... 44
Informations générales..... 41
Informations relatives à la position assise correcte..... 41
Informations relatives au fonctionnement..... 49
Limitation de la protection prévue..... 51
Protection prévue..... 41
Remarques générales sur les enfants.... 54
Situations de déclenchement..... 49
Voyant d'alerte..... 44

Système de retenue pour enfants i-Size
Pose..... 67
Sièges adaptés..... 64

Système de retenue pour enfants ISOFIX
Pose..... 67
Sièges convenant pour le montage..... 62

Système multimédia MBUX
Mercedes me & Apps..... 199

Systèmes d'aide à la conduite..... 162

Systèmes d'assistance à la conduite..... 162

Systèmes de sécurité..... 162

Systèmes de sécurité active
ABS (système antiblocage de roues).... 162
Aide au démarrage en côte..... 174
ATTENTION ASSIST..... 181
BAS (freinage d'urgence assisté)..... 162
Capteurs radar..... 161
EBD (répartiteur électronique de freinage)..... 164

ESP® (régulation du comportement dynamique)..... 163
ESP® avec assistant de stabilisation en cas de vent latéral..... 164
Feux stop adaptatifs..... 166
Freinage d'urgence assisté actif..... 164
TEMPOMAT..... 166
Votre responsabilité..... 161
Vue d'ensemble..... 162

T

Tableau de pression des pneus..... 251
Tablette rabattable..... 110
Tachymètre (numérique)..... 193
Tachymètre numérique..... 193
Tapis de sol..... 113
Téléphone
Activation de fonctions pendant un appel..... 206
Appel entrant pendant une communication..... 206
Connexion du téléphone portable (code d'accès), système audio MB..... 205
Connexion du téléphone portable (Secure Simple Pairing), système audio MB..... 205
Déconnexion d'un téléphone portable..... 206
Pose et dépose de la fixation..... 114
Recharge sans fil (téléphone portable à l'avant)..... 113
Réglage de la sonnerie..... 205
Remarques relatives à la téléphonie.... 205
Remarques sur la recharge sans fil (téléphone portable)..... 112
Utilisation du téléphone..... 206
Téléphone (système audio)
Réglage de la sonnerie..... 206
Remplacement du téléphone portable..... 205
Téléphone portable
Fréquences..... 263
Pose et dépose de la fixation..... 114
Puissance d'émission maximale..... 263
Recharge sans fil (à l'avant)..... 113
Remarques sur la recharge sans fil..... 112
Température
Réglage centralisé..... 128
TEMPOMAT
Activation et désactivation..... 168
Augmentation et diminution de la vitesse..... 168
Conditions requises..... 168
Fonctionnement..... 166
Mémorisation de la vitesse..... 168
Rappel de la vitesse..... 168
Réglage de la vitesse..... 168
Sélection..... 168
Touches..... 168
Teneur en soufre, Carburant (essence)..... 294
THERMOTRONIC (unité de commande)..... 126
Top Tether..... 68
Touch Control
Ordinateur de bord..... 190
Touche Start/Stop
Démarrage du véhicule..... 133
Etablissement de l'alimentation en tension ou mise du contact du véhicule..... 131
Immobilisation du véhicule..... 155
Touches (volant)..... 189
Traction
Méthodes de remorquage..... 24, 242
Traction d'une remorque
Assistant de franchissement de ligne actif..... 183
Attelage et dételage d'une remorque... 187
Charge d'appui et charge maximale..... 304
Dépose du crochet d'attelage..... 186
Pose du crochet d'attelage..... 15, 186
Prise..... 187
Réglage du crochet d'attelage..... 186
Remarques..... 184
Traitement des données dans le véhicule..... 36
Trajet
Affichage de la distance totale parcourue..... 193
Menu (ordinateur de bord)..... 193
Trajets court..... 138
Transformations..... 27
Transport
Véhicule..... 244
Transport des animaux domestiques..... 51
Transport par chemin de fer..... 139
Trappe de chargement d'objets longs
Avant (fourgon)..... 106
Dossier de la banquette arrière..... 11, 107
Triangle de présignalisation
Dépliage..... 230
Retrait..... 11, 21, 230
Trousse de secours..... 11, 21, 230

Tubes de sortie d'échappement (entretien)..... 226

U

Unité de commande au toit
Réglage de l'éclairage intérieur..... 120

Usure
Limitation de la protection prévue..... 51

Utilisation conforme..... 34

Utilisation du kickdown, Accélération..... 150

Utilisation du téléphone
Appels Mercedes me..... 196

Utilisation en hiver..... 18, 250

V

Véhicule, Démarrage du moteur
Abaissement..... 259
Activation et désactivation du verrouillage automatique..... 75
Appareils d'assistance médicale..... 35
Code QR pour la fiche de désincarcération..... 22, 35
Condamnation supplémentaire de porte..... 74
Démarrage (clé)..... 134
Démarrage (mode fonctionnement de secours)..... 135
Démarrage (touche Start/Stop)..... 133
Enregistrement..... 34
Equipement..... 28
Garantie pour vices cachés..... 35
Immobilisation..... 161
Immobilisation (touche Start/Stop)..... 155
Levage..... 257
Mémorisation de données..... 36
Mercedes-Benz Service24h..... 38
Mise du contact (clé)..... 131
Mise du contact (touche Start/Stop)... 131
Plaque signalétique..... 292
Prise de diagnostic..... 33
Règlement REACH..... 35
Remorquage..... 24, 242
SVHC/substances extrêmement préoccupantes..... 35
Transport..... 244
Utilisation conforme..... 34
Verrouillage automatique..... 75
Verrouillage et déverrouillage (de l'intérieur)..... 75
Verrouillage et déverrouillage (KEYLESS-GO)..... 76
Verrouillage et déverrouillage avec la clé de secours..... 77

Verrouillage centralisé
Touche..... 75

Verrouillage et déverrouillage
Activation et désactivation du verrouillage automatique..... 75
Clé de secours..... 77
Condamnation supplémentaire de porte..... 74
KEYLESS-GO..... 76
Portes (intérieur)..... 75

VIN..... 292

Visibilité
Chauffage de pare-brise..... 129

Vitesse
Limitation, limiteur de vitesse..... 167

Vitres
Ouverture et fermeture..... 81

Vitres (entretien)..... 226

Vitres entrebâillantes
Ouverture et fermeture..... 82

Vitres latérales
Ouverture et fermeture..... 81
Ouverture et fermeture des vitres entrebâillantes..... 82
Sécurité enfants (arrière)..... 70

Volant
Airbag conducteur..... 53
Chauffage du volant..... 101
Réglage..... 101
Touches..... 189

Volant multifonction
Vue d'ensemble des touches..... 189

Voyages à l'étranger
Modification du réglage des phares (feux de croisement)..... 10, 116
Remarques..... 139

Voyants d'alerte et de contrôle
PASSENGER AIR BAG..... 46

Voyants de contrôle et d'alerte
Le voyant d'alerte des ceintures de sécurité clignote..... 329
Le voyant d'alerte des ceintures de sécurité s'allume..... 329
Le voyant d'alerte du système de contrôle de la pression des pneus est allumé..... 332
Le voyant d'alerte ESP® clignote..... 326

Le voyant d'alerte ESP®
est allumé..... 326
Voyant d'alerte ABS..... 325
Voyant d'alerte de défaut
électrique..... 330
Voyant d'alerte de diagnostic
moteur..... 330
Voyant d'alerte de distance..... 329
Voyant d'alerte de la direc-
tion assistée électrique (voyant
rouge)..... 330
Voyant d'alerte de réserve de
carburant allumé..... 330, 332
Voyant d'alerte des freins
(orange)..... 328
Voyant d'alerte des freins
(rouge)..... 327
Voyant d'alerte des systèmes
de retenue..... 327
Voyant d'alerte du liquide de
refroidissement..... 331
Voyant d'alerte ESP® OFF..... 326
Voyant rouge de serrage du
frein de stationnement allumé..... 329
PASSENGER AIR BAG..... 46
Vue d'ensemble..... 324

Mentions légales

Internet

Pour en savoir plus sur les véhicules Mercedes-Benz et sur Mercedes-Benz AG, consultez les sites Internet suivants:

https://www.mercedes-benz.com

https://group.mercedes-benz.com

Rédaction

Pour toutes les questions et suggestions relatives à cette notice d'utilisation, veuillez vous adresser à la rédaction technique dont l'adresse est la suivante:

Mercedes-Benz AG, HPC: CAC, Customer Service, 70546 Stuttgart, Allemagne

© Mercedes-Benz AG: toute reproduction, traduction ou publication, même partielle, interdite sans l'autorisation écrite de Mercedes-Benz AG.

Constructeur automobile

Mercedes-Benz AG

Mercedesstraße 120

70372 Stuttgart

Allemagne

Clôture de la rédaction 12.05.23

F420 0090 03

Vos notices d'utilisation

Notice d'utilisation numérique à bord du véhicule
Vous pouvez explorer la notice d'utilisation dans le système multimédia, dans «Véhicule». Démarrez grâce à l'accès rapide et découvrez les points forts ou profitez de conseils utiles.

Porte-documents du véhicule dans le véhicule
Vous trouverez ici toutes les informations relatives à l'utilisation, aux prestations de service et à la garantie contractuelle de votre véhicule en version imprimée.

Notice d'utilisation numérique en ligne
Vous trouverez la notice d'utilisation sur le site Internet Mercedes-Benz.

Notice d'utilisation numérique sous forme d'application
L'application Mercedes-Benz Guides est disponible gratuitement dans les App Stores habituels.

Apple® iOS

Android™

N° de commande F420 0090 03 Edition 2023-09